LEGRABOX free | LÉGRABOX free

LEGRABOX free: http://www.blum.com/1q8VxX

LEGRABOX free: http://www.blum.com/LbF5T

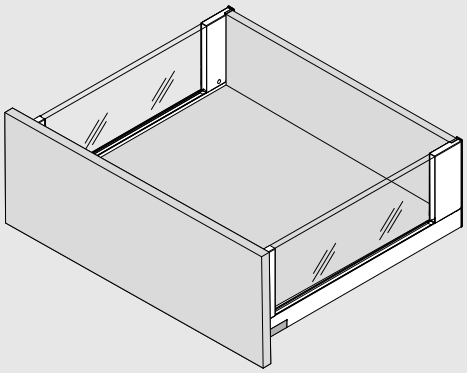

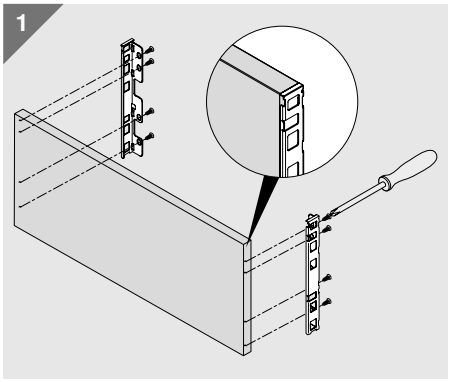

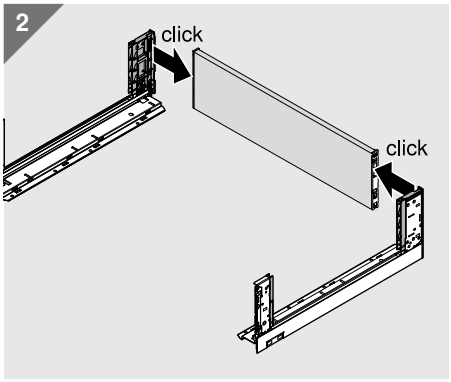

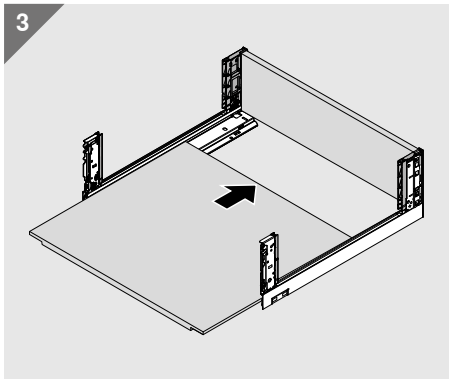

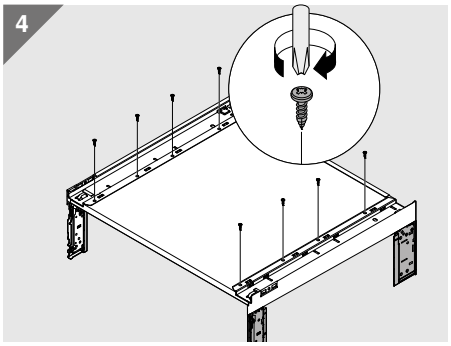

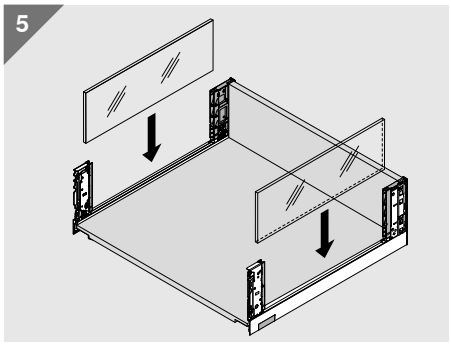

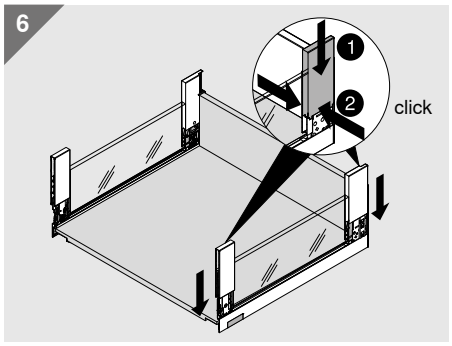

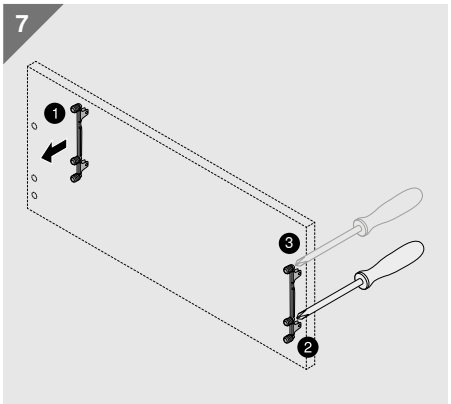

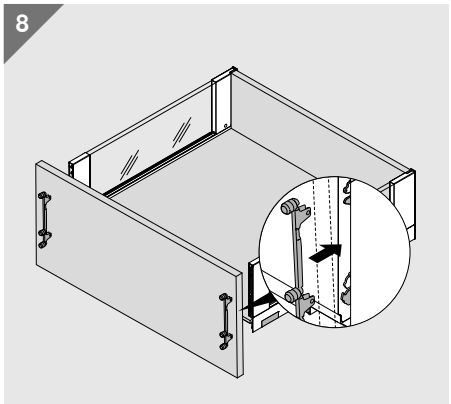

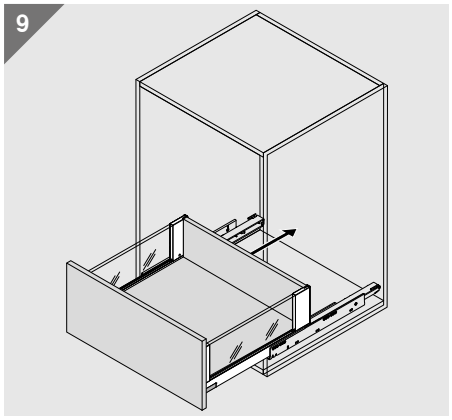

BAU0045503881 · IDX: 02 · IDNR: 438.554.0 · MA-703/0ML · 10.15 · Copyright Blum

Julius Blum GmbH, Beschlägefabrik, 6973 Höchst, Austria, Tel.: +43 5578 705-0, Fax: +43 5578 705-44, E-Mail: info@blum.com, www.blum.com

10

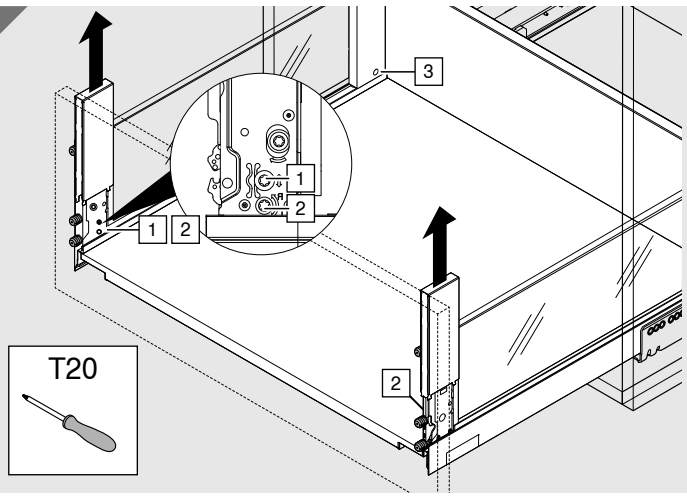

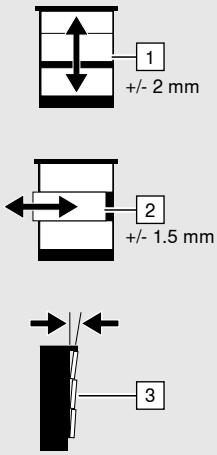

Beidseitige Einstellung erforderlich | Both sides require adjustment | Réglage nécessaire des deux côtés | È necessario eseguire la regolazione su entrambi i lati | Es posible realizar el ajuste por ambos lados | Wymagana obustronna regulacja

11

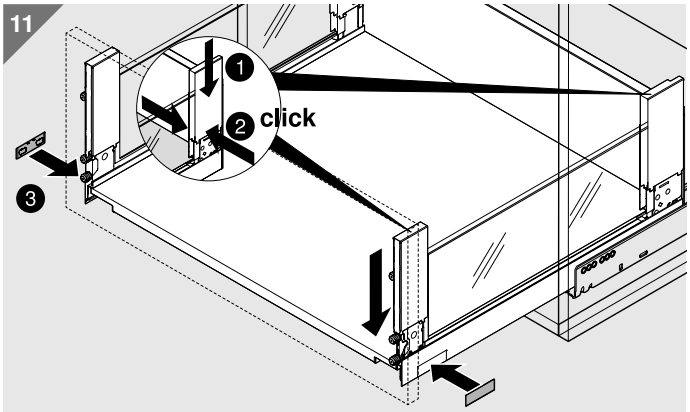

12

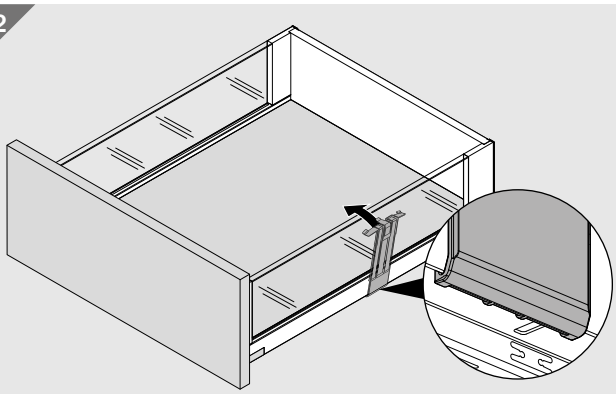

1

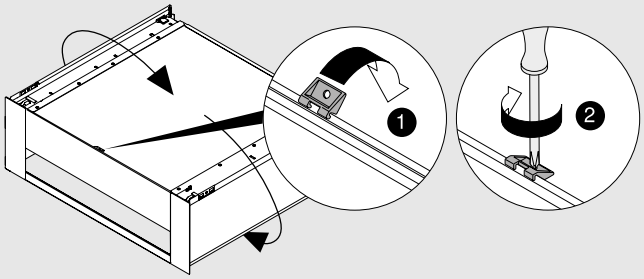

Ab Korpusbreite 600 | Starting with cabinet width 600 | À partir d'une largeur de corps de meuble de 600 | A partire da una larghezza del corpo mobile 600 | A partir de un ancho cuerpo de mueble de 600 | Od szerokości korpusu 600 mm

Demontage | Removal | Démontage | Smontaggio | Desmontaje | Demontaż

1

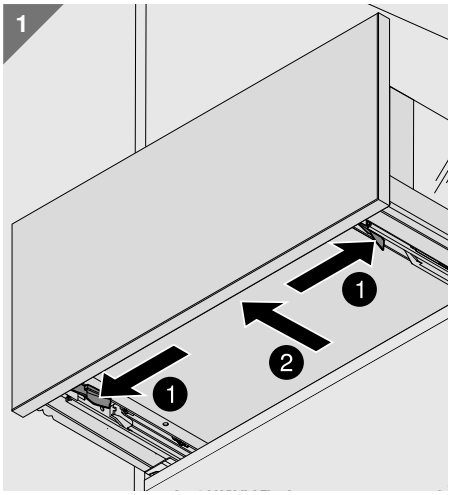

2

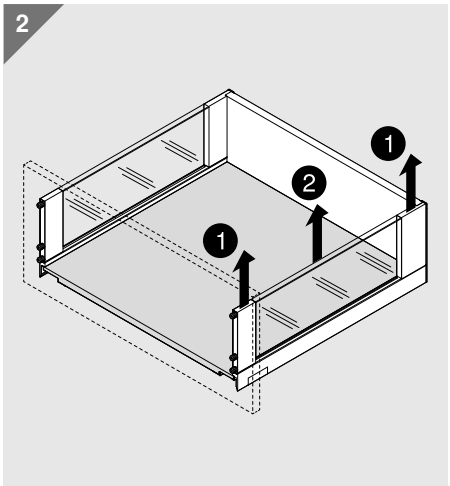
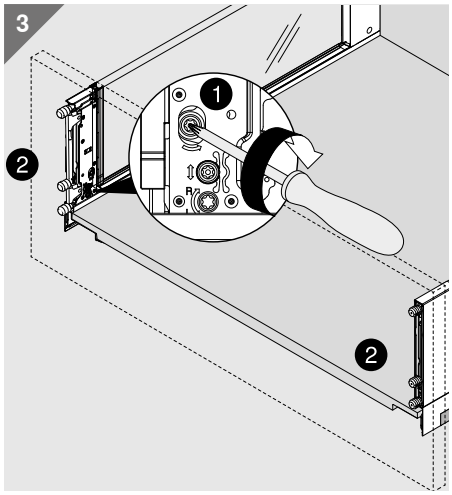
3