Geleiders

blum

4

Vederlichte loop – bij MOVENTO zelfs gesynchroniseerd – voor houten lades en voorraadlades. Onze geleider biedt vele mogelijkheden bij de vormgeving van meubels in elk woonsegment alsook door zijn hoog gebruikscomfort.

- BLUMOTION voor zacht en geruisloos sluiten
- SERVO-DRIVE voor het hoogste bewegingscomfort. Zachtjes aandrukken volstaat. Voor zacht en geruisloos sluiten zorgt BLUMOTION
- TIP-ON voor greeploze toepassingen – bij MOVENTO geïntegreerd
- TIP-ON BLUMOTION – twee functies gecombineerd – voor MOVENTO
- Uitgebreid programma voor vele toepassingen
- Hoge stabiliteit en uitstekende uithangstabiliteit
- Kwaliteit, een meubelleven lang

MOVENTO

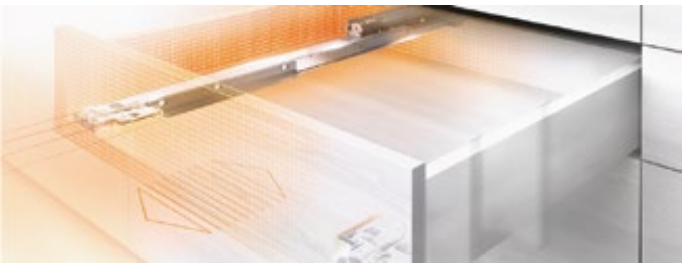

De evolutie van de beweging
MOVENTO biedt een gesynchroniseerde vederlichte loop, een vierdimensionale frontverstelling en een dynamische belastbaarheid van 40 en 60 kg met hoge stabiliteit en uitstekende uithangstabiliteit

TANDEM

Zwevend. Handig. Overal.
TANDEM biedt een groot bedieningscomfort in alle woonruimtes. Het uitgebreide TANDEM programma biedt voor elk meubel een juiste oplossing

STANDARD

Eenvoudig. Beproefd. Rendabel.
STANDARD, beproefde rolgeleider en beproefde techniek. Een minimum aan componenten volstaat voor een uitgebreid programma

▶ MOVENTO

▶ MOVENTO	426
▶▶ Overzicht	427
▶▶ Toebehoren	436
▶▶ Bevestiging van de corpusprofielen	441
▶▶ Montage, demontage en verstelling	443

▶ TANDEM

Symboolbeeld

▶ TANDEM	446
▶▶ Overzicht	447
▶▶ Toebehoren	466
▶▶ Bevestiging van de corpusprofielen	472
▶▶ Montage, demontage en verstelling	474

▶ STANDARD

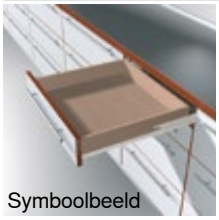

Symboolbeeld

▶ STANDARD	476
▶▶ Overzicht	477
▶▶ Toebehoren	482
▶▶ Bevestiging van de corpusprofielen	486
▶▶ Montage, demontage en verstelling	487

De evolutie van de beweging

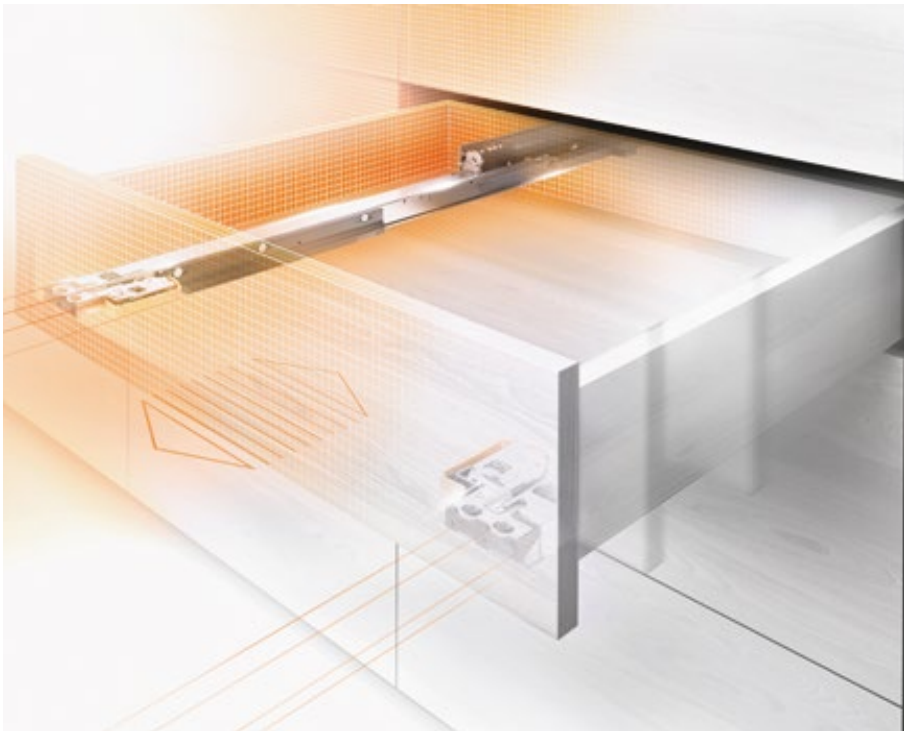

De evolutie van de beweging **MOVENTO** biedt een gesynchroniseerde vederlichte loop, een vierdimensionale frontverstelling en een dynamische belastbaarheid van 40 en 60 kg met hoge stabiliteit en uitstekende uithangstabiliteit

Gesynchroniseerde vederlichte loop
Slijtvaste kunststofrollen in de loopwagen en de synchronisatie van ladeprofiel en loopwagen zorgen voor een gesynchroniseerde vederlichte loop

Vierdimensionaal te verstellen
Met MOVENTO kan het front niet alleen qua hoogte en neiging maar ook zijdelings en in de diepte worden versteld. Snel, eenvoudig en werktuigloos

Belastbaarheid en stabiliteit
MOVENTO is beschikbaar voor de belastingsklassen 40 en 60 kg. MOVENTO overtuigt met zijn hoge stabiliteit en uitstekende uithangstabiliteit

Greeploze toepassingen
Zowel met SERVO-DRIVE, TIP-ON als TIP-ON BLUMOTION – ook greeploze toepassingen zijn met MOVENTO geen probleem. Greeploze meubelen openen door er gewoon kort tegen te duwen

BLUMOTION
by Blum

Onafhankelijk van de grootte of het gewicht van de lade of van de kracht waarmee ze gesloten wordt: BLUMOTION werkt adaptief en zorgt zo altijd voor zacht en geruisloos sluiten

SERVO-DRIVE
by Blum

Bij een geleider met BLUMOTION kan de elektrische openingsondersteuning SERVO-DRIVE gebruikt worden. Meubels openen door kort te drukken en sluiten zacht en geruisloos

TIP-ON
by Blum

Openen door kort aan te drukken ook mogelijk met een mechanische openingsondersteuning TIP-ON. Om het greeploze front te openen volstaat kort duwen, om te sluiten zacht toedrukken

TIP-ON BLUMOTION
by Blum

Twee functies – fascinerend gecombineerd
Met TIP-ON BLUMOTION krijgt u een systeem ter beschikking dat de voordelen van TIP-ON en BLUMOTION combineert

► MOVENTO

Toepassingen	kg	Blz.	Webcode	BLUMOTION by Blum	SERVO-DRIVE by Blum	TIP-ON by Blum	TIP-ON BLUMOTION by Blum
►► Koppelingstechniek – volledig uittrekbaar							
MOVENTO met BLUMOTION – 760H/766H	40, 60	428	DQCZ3Y	●	○	–	–
MOVENTO met TIP-ON – 760H/766H	40, 60	430	DQCZTA	–	–	●	–
MOVENTO met TIP-ON BLUMOTION – 760H/766H	40, 60	430	DQD0IM	–	–	–	○
MOVENTO met BLUMOTION – 760H – bodemmontage	40	434	DQD17Y	●	○	–	–

kg | Dynamische belastbaarheid | ● Geïntegreerd | ○ Optioneel | – Niet mogelijk

►► Toebehoren

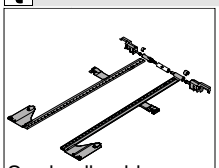
Symboolbeeld

Diepteverstelling	436	Uittrekblokkering	439
Zijdelingse stabiliseringset	436	Schroeven	439
Dieptereling met rugwandhouder	437	Centreerboor	440
Tablethouder	437	Demper	440
Tablethoekstuk	438	Schroevendraaier	440
Relingstang voor tablethoekstukken	438		

►► Bevestiging van de corpusprofielen

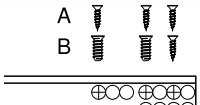

Symboolbeeld

Corpusprofiel 760H – 40 kg	441
Corpusprofiel 766H – 60 kg	441
Corpusprofiel 760H – 40 kg – bodemmontage	442

►► Montage, demontage en verstelling

Symboolbeeld

Koppeling	443	TIP-ON BLUMOTION-synchronisatie	444
Verstelling	443		
Lade in- en uithalen	443		
TIP-ON BLUMOTION	444		
Diepteverstelling – TIP-ON BLUMOTION	444		

Pictogram

	Artikel op aanvraag		Dynamische belastbaarheid (kg)
	Toebehoren		Maatvoeringen
	Algemene informatie		Snijmaten
	Lade		Verwerking
	Binnenlade		Montage, demontage en verstelling
	Volledig uittrekbaar		
	Koppelingstechniek		

▶ MOVENTO
▶▶ Koppelingstechniek – volledig uittrekbaar

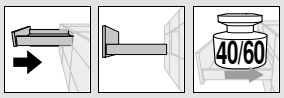

MOVENTO met BLUMOTION – 760H/766H

Webcode
DQCZ3Y

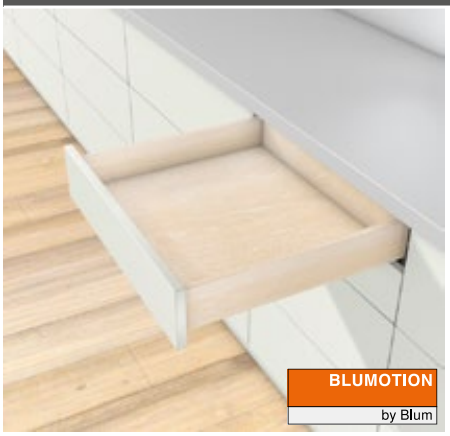

- Verdekte geleider volledig uittrekbaar met geïntegreerde **BLUMOTION** voor zacht en geruisloos sluiten
- Gesynchroniseerde vederlichte loop
- BLUMATIC zelfsluittechniek
- Werktuigloze zijde-, hoogte- en neigingsverstelling
- Optionele werktuigloze diepteverstelling
- Opvang van zijdelingse tolerantie en tolerantie in de diepte
- Voor gebruik met SERVO-DRIVE geschikt – de elektrische openingsondersteuning

Nodige inbouwruimte

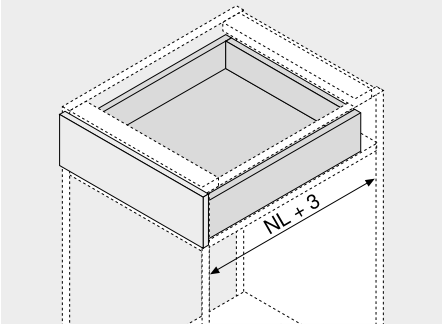

NL Nominale lengte

Bestelinformatie

1 Geleider links/rechts

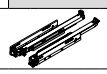

Nominale lengte NL (mm)	Dyn. belastbaarheid (kg) 40	60
250	760H2500B	
270	760H2700B	
300	760H3000B	
320	760H3200B	
350	760H3500B	
380	760H3800B	
400	760H4000B	
420	760H4200B	
450	760H4500B	766H4500B
480	760H4800B	
500	760H5000B	766H5000B
520	760H5200B	766H5200B
550	760H5500B	766H5500B
580		766H5800B
600	760H6000B	766H6000B
650		766H6500B
700		766H7000B
750		766H7500B

3 Koppeling links/rechts

Materiaal	Kleur	Art. nr.
Kunststof/staal	Oranje	T51.7601

Links/rechts bestellen

t Toebehoren

4 Diepteverstelling links/rechts

Materiaal	Kleur	Art. nr.
Kunststof	RAL 7037 stofgrijs	298.7600

Enkel voor inliggende toepassingen
SERVO-DRIVE demper geïntegreerd
Geschikt voor koppeling T51.7601

– Zijdelingse stabiliseringset

Nominale lengte NL (mm)	Materiaal	Art. nr.
Tot 400	Kunststof	ZS7M400MU
Tot 600	Kunststof	ZS7M600MU
Tot 750	Kunststof	ZS7M750MU

Geschikt voor corpusbreedte KB 1400 mm
Om in te korten

Lade

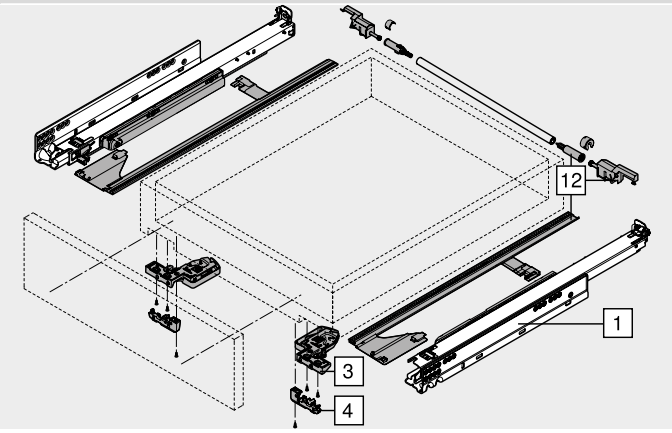

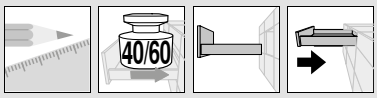

MOVENTO met BLUMOTION – 760H/766H

Webcode
DQCZ3Y

Maatvoeringen

Nodige inbouwruimte

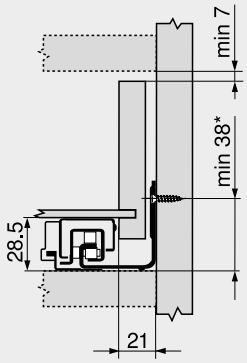

Lade/binnenlade

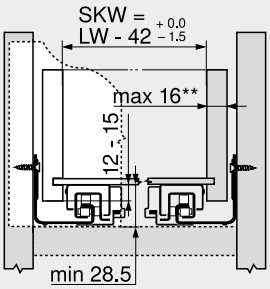

Lade

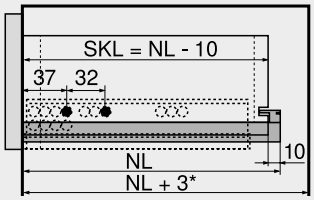

Binnenlade

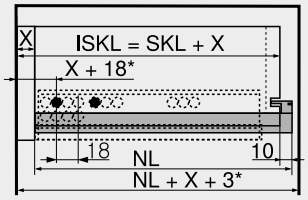

* +1 mm bij montage van het corpusprofiel op liggende kant van het corpus

SKW Ladebinnenbreedte
LW Corpusbinnenbreedte

SKL Ladelengte
NL Nominale lengte
* Extra +12 mm met zijdelingse stabilisering

ISKL Lengte van de binnenlade
SKL Ladelengte
NL Nominale lengte
* Extra +3 mm met dieptever-stelling

Schroefpositie – corpusprofielen

Corpusprofiel 760H – 40 kg
Nominale lengte NL (mm)

250, 270
300–350
380–520
550, 600

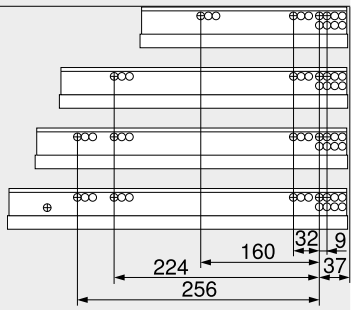

Corpusprofiel 766H – 60 kg
Nominale lengte NL (mm)

450
500–600
650–750

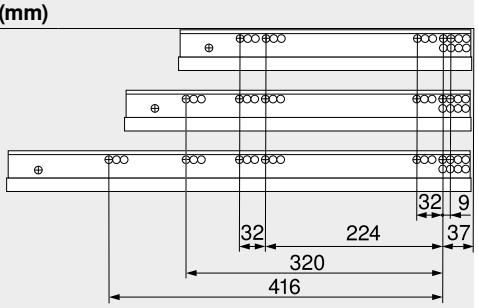

Verwerking lades

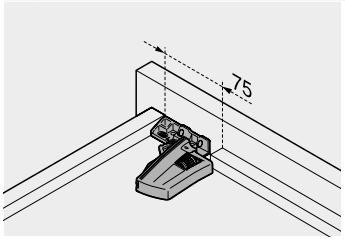

Boormal T65.1000.02 gebruiken

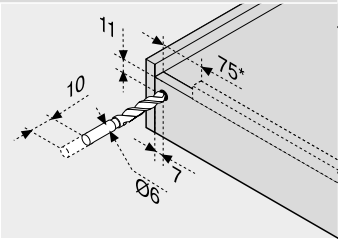

* TIP-ON BLUMOTION 125 mm

Opmerking

** Beperkte zijdelingse verstelling bij lade met 16 mm wanddikte en tegelijkertijd volledige benutting van de tolerantie van de ladebinnenbreedte SKW

Zie ook

Overzicht – MOVENTO	427	Informatie	774
Overzicht – SERVO-DRIVE voor MOVENTO/TANDEM	591		
Toebehoren	436		
Bevestiging van de corpusprofielen	441		
Montage, demontage en verstelling	443		
Overzicht – verwerking	683		

▶ MOVENTO
▶▶ Koppelingstechniek – volledig uittrekbaar

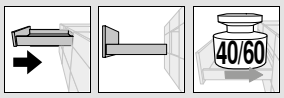

MOVENTO met TIP-ON – 760H/766H

Webcode
DQCZTA

- Verdekte geleider, volledig uittrekbaar met geïntegreerde **TIP-ON**, de mechanische openingsondersteuning
- Gesynchroniseerde vederlichte loop
- Werktuigloze zijde-, hoogte- en neigingsverstelling
- Geïntegreerde werktuigloze diepteverstelling
- Opvang van zijdelingse tolerantie en tolerantie in de diepte
- Compatibel met de zijdelingse stabilisatie voor MOVENTO
- Optionele TIP-ON synchronisatie voor het sicheres Auslösen ook voor brede fronten

Nodige inbouwruimte

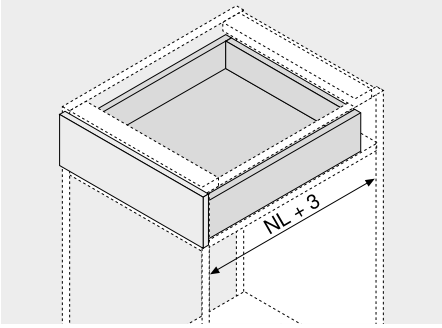

NL Nominale lengte

Bestelinformatie

1 Geleider links/rechts

Nominale lengte NL (mm)	Dyn. belastbaarheid (kg) 40	60
250	760H2500T	
270	760H2700T	
300	760H3000T	
320	760H3200T	
350	760H3500T	
380	760H3800T	
400	760H4000T	
420	760H4200T	
450	760H4500T	766H4500T
480	760H4800T	
500	760H5000T	766H5000T
520	760H5200T	766H5200T
550	760H5500T	766H5500T
580		766H5800T
600	760H6000T	766H6000T
650		766H6500T
700		766H7000T
750		766H7500T

De uitstoot kan onder belasting of met verstelling variëren!

3 Koppeling links/rechts

Materiaal	Kleur	Art. nr.
Kunststof/staal	Oranje	T51.7601

Links/rechts bestellen

t Toebehoren

6b TIP-ON synchronisatie tandwielset

Uitvoering	Kleur	Art. nr.
Rond	RAL 7037 stofgrijs	T57.7400.01

Bestaat uit:

–	1 x	Koppeling
–	1 x	Overlastkoppeling
–	2 x	Houder

6c TIP-ON synchronisatiestang

Uitvoering	Materiaal	Art. nr.
Rond	Aluminium	ZST.1160W

Om in te korten

Snijmaten Corpusbinnenbreedte LW – 249 mm

– Zijdelingse stabiliseringset

Nominale lengte NL (mm)	Materiaal	Art. nr.
Tot 400	Kunststof	ZS7M400MU
Tot 600	Kunststof	ZS7M600MU
Tot 750	Kunststof	ZS7M750MU

Geschikt voor corpusbreedte KB 1400 mm
Om in te korten

Lade

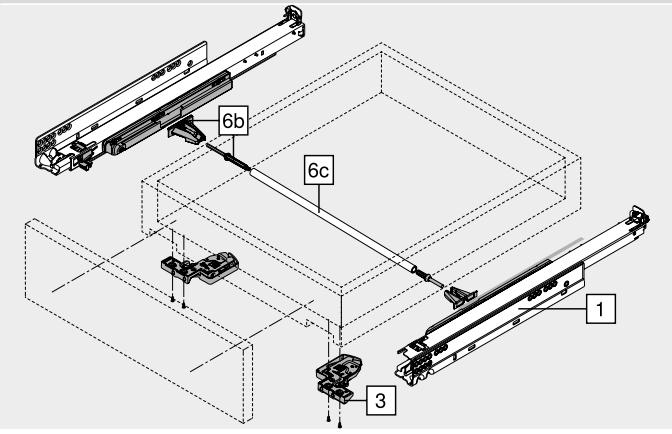

Uithangbereik

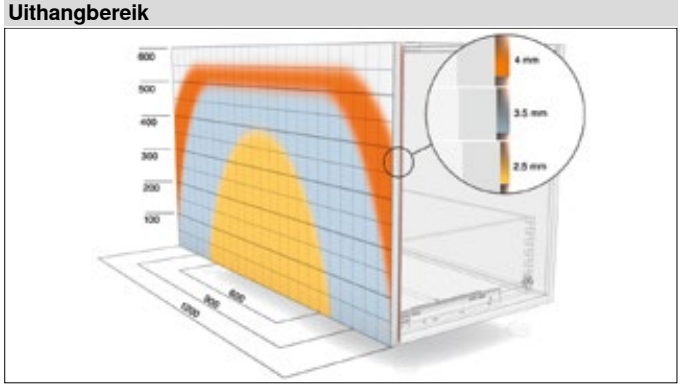

Voorbeeld de 760H, nominale lengte NL 500 mm, vierzijdige lade met synchronisatie

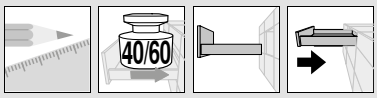

MOVENTO met TIP-ON – 760H/766H

Webcode
DQCZTA

Maatvoeringen

Nodige inbouwruimte

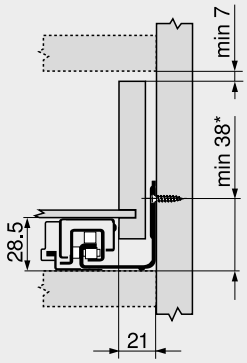

Lade/binnenlade

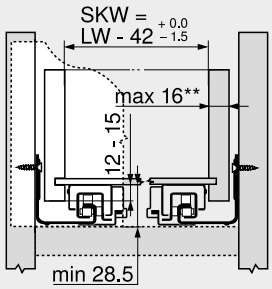

Lade

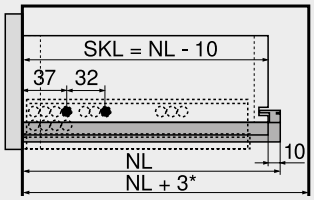

Binnenlade

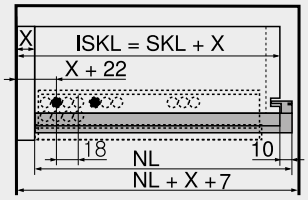

* +1 mm bij montage van het corpusprofiel op liggende kant van het corpus

SKW Ladebinnenbreedte
LW Corpusbinnenbreedte

SKL Ladelengte
NL Nominale lengte
* Extra +12 mm met zijdelingse stabilisering

ISKL Lengte van de binnenlade
SKL Ladelengte
NL Nominale lengte

Schroefpositie – corpusprofielen

Corpusprofiel 760H – 40 kg
Nominale lengte NL (mm)

250, 270
300–350
380–520
550, 600

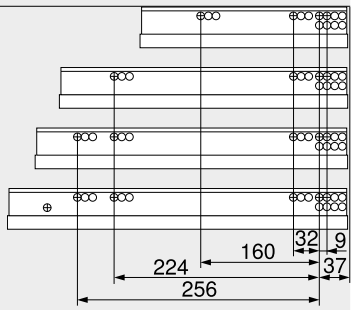

Corpusprofiel 766H – 60 kg
Nominale lengte NL (mm)

450
500–600
650–750

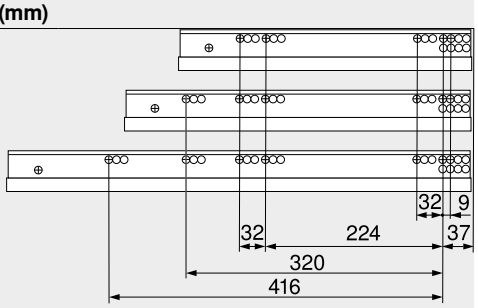

Verwerking lades

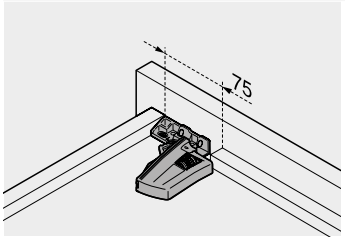

Boormal T65.1000.02 gebruiken

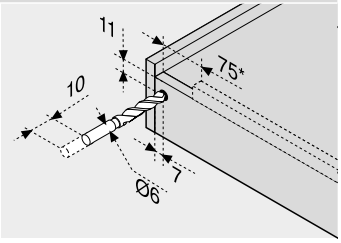

* TIP-ON BLUMOTION 125 mm

Opmerking

** Beperkte zijdelingse verstelling bij lade met 16 mm wanddikte en tegelijkertijd volledige benutting van de tolerantie van de ladebinnenbreedte SKW

Zie ook

Overzicht – MOVENTO	427
Toebehoren	436
Bevestiging van de corpusprofielen	441
Montage, demontage en verstelling	443
Overzicht – verwerking	683
Informatie	774

▶ MOVENTO
▶▶ Koppelingstechniek – volledig uittrekbaar

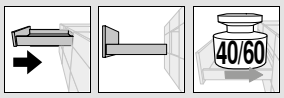

MOVENTO met TIP-ON BLUMOTION – 760H/766H

Webcode
DQD0IM

- Verborgen geleider, volledig uittrekbaar voor **TIP-ON BLUMOTION**
- Gesynchroniseerde vederlichte loop
- Werktuigloze zijde-, hoogte- en neigingsverstelling
- Geïntegreerde werktuigloze diepteverstelling
- Opvang van zijdelingse tolerantie en tolerantie in de diepte
- Compatibel met de zijdelingse stabilisatie voor MOVENTO
- Synchronisatie optioneel vanaf corpusbreedte KB 400 mm

Nodige inbouwruimte

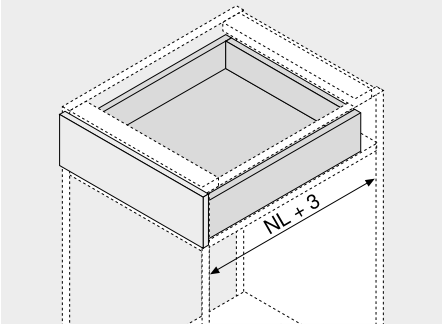

NL Nominale lengte

Bestelinformatie

1 Geleider links/rechts

Nominale lengte NL (mm)	Dyn. belastbaarheid (kg) 40	60
300	760H3000M	
320	760H3200M	
350	760H3500M	
380	760H3800M	
400	760H4000M	
420	760H4200M	
450	760H4500M	766H4500M
480	760H4800M	
500	760H5000M	766H5000M
520	760H5200M	766H5200M
550	760H5500M	766H5500M
580		766H5800M
600	760H6000M	766H6000M
650		766H6500M
700		766H7000M
750		766H7500M

3 Koppeling links/rechts

Materiaal	Kleur	Art. nr.
Kunststof/staal	Oranje	T51.7601

Links/rechts bestellen

6 TIP-ON BLUMOTION set

NL (mm)	Eenheid	Gewicht [1] (kg)	Art. nr.
270–320	S1	≤ 20	T60L7140
350–750	L1	≤ 20	T60L7340
350–750	L3	5–40	T60L7540
350–750	L5	25–60	T60L7570

Bestaat uit:

6a	1 x	TIP-ON BLUMOTION corpusprofiel links/rechts
6b	1 x	TIP-ON BLUMOTION meenemer links/rechts

NL Nominale lengte

[1] Aanbevolen gewichtsbereik (totaalgewicht van de lade) voor een optimaal openen en sluiten

t Toebehoren

6c TIP-ON BLUMOTION gesynchroniseerde adapter

Uitvoering	Kleur	Art. nr.
Symmetrisch	RAL 7035 lichtgrijs	T60.000D

2 x bestellen

6d TIP-ON BLUMOTION synchronisatiestang

Uitvoering	Materiaal	Art. nr.
Rond	Kunststof	T60.1125W

Om in te korten

Snijmaten Corpusbinnenbreedte LW – 267 mm

– TIP-ON BLUMOTION voegmal

Materiaal	Kleur	Art. nr.
Kunststof	Oranje	65.5631

Lade

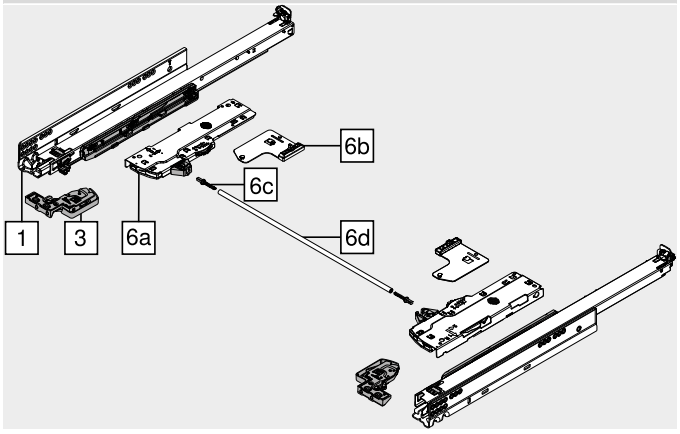

Uithangbereik

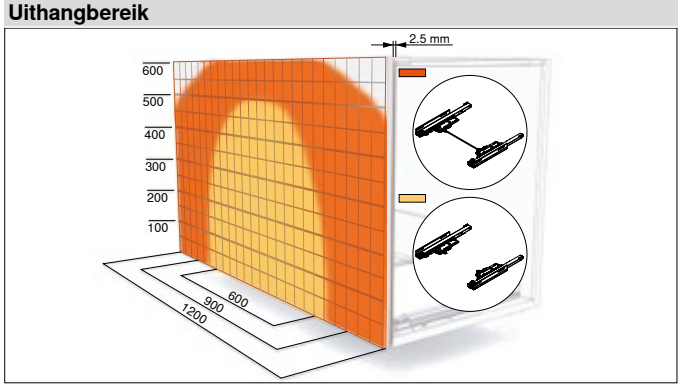

Voorbeeld de 760H, nominale lengte NL 500 mm, vierzijdige lade met of zonder synchronisatie

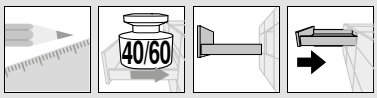

MOVENTO met TIP-ON BLUMOTION – 760H/766H

Webcode
DQD0IM

Maatvoeringen

Nodige inbouwruimte

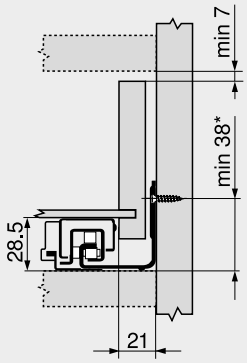

Lade/binnenlade

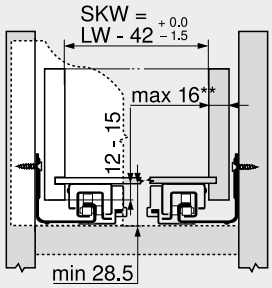

Lade

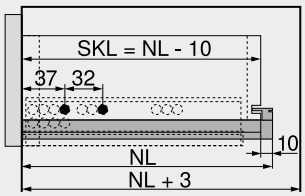

Binnenlade

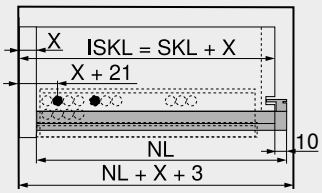

* +1 mm bij montage van het corpusprofiel op liggende kant van het corpus

SKW Ladebinnenbreedte
LW Corpusbinnenbreedte

SKL Ladelengte
NL Nominale lengte

ISKL Lengte van de binnenlade
SKL Ladelengte
NL Nominale lengte
X Deurdikte

Schroefpositie – corpusprofielen

Corpusprofiel 760H – 40 kg
Nominale lengte NL (mm)

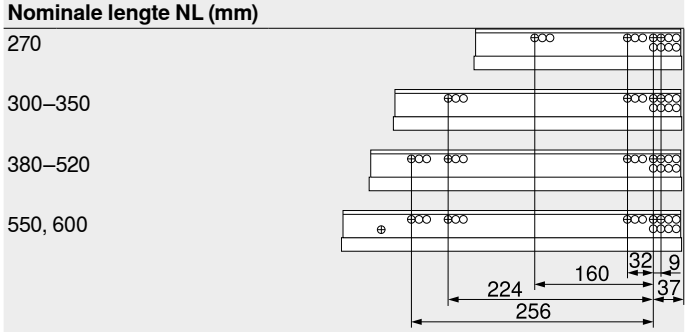

Corpusprofiel 766H – 60 kg
Nominale lengte NL (mm)

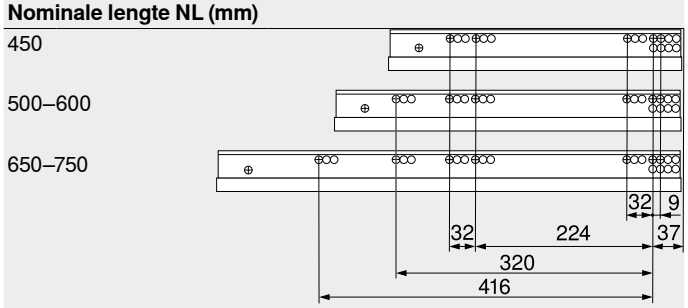

Verwerking lades

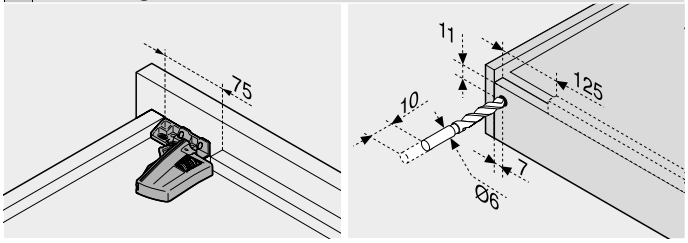

Boormal T65.1000.02 gebruiken

Opmerking

** Beperkte zijdelingse verstelling bij lade met 16 mm wanddikte en tegelijkertijd volledige benutting van de tolerantie van de ladebinnenbreedte SKW

Zie ook

Overzicht – MOVENTO	427	Informatie	774
Toebehoren	436		
Bevestiging van de corpusprofielen	441		
Montage, demontage en verstelling	443		
Montage, demontage en instelling – TIP-ON BLUMOTION	444		
Overzicht – verwerking	683		

▶ MOVENTO
▶▶ Koppelingstechniek – volledig uittrekbaar

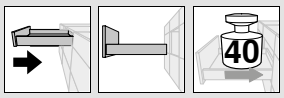

MOVENTO met BLUMOTION – 760H – bodemmontage

Webcode
DQD17Y

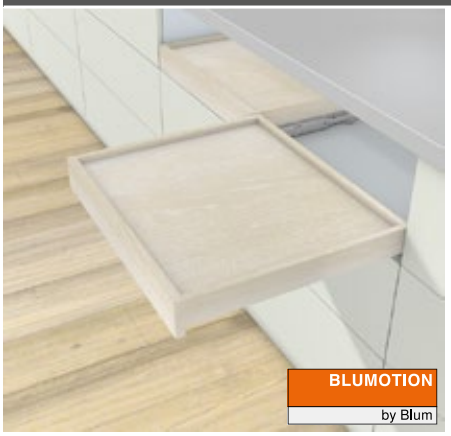

- Verdekte geleider volledig uittrekbaar met geïntegreerde **BLUMOTION** voor zacht en geruisloos sluiten
- Gesynchroniseerde vederlichte loop
- Voor ondermontage/bodemmontage
- BLUMATIC zelfsluittechniek
- Werktuigloze zijde-, hoogte- en neigingsverstelling
- Optionele werktuigloze diepteverstelling
- Opvang van zijdelingse tolerantie en tolerantie in de diepte

Nodige inbouwruimte

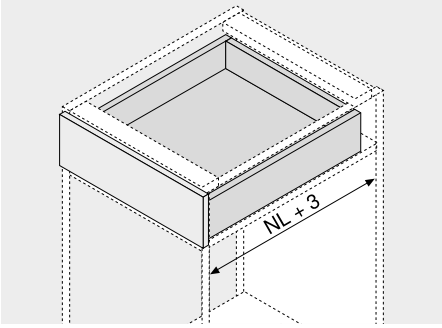

NL Nominale lengte

Bestelinformatie

1	Geleider voor bodemmontage links/rechts		
Nominale lengte NL (mm)	Dyn. belastbaarheid (kg) 40		
350	760H3500BU		
400	760H4000BU		
450	760H4500BU		
500	760H5000BU		

3	Koppeling links/rechts		
	Materiaal	Kleur	Art. nr.
	Kunststof/staal	Oranje	T51.7601
Links/rechts bestellen			

t Toebehoren

4	Tablethouder		
	Materiaal	Kleur	Art. nr.
	Kunststof	Natuur	T51.7000.01

Bodemmontage

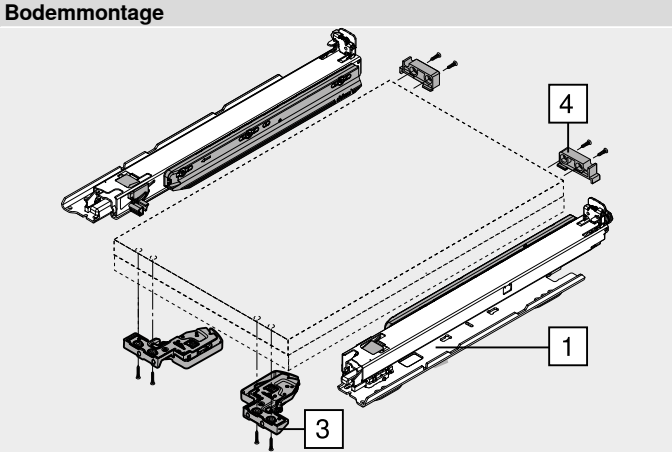

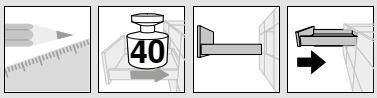

MOVENTO met BLUMOTION – 760H – bodemmontage

Webcode
DQD17Y

Maatvoeringen

Nodige inbouwruimte

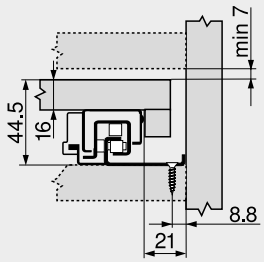

Lade/binnenlade

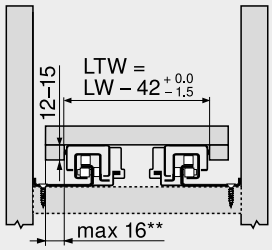

LTW Binnenbreedte tabletlade
LW Corpusbinnenbreedte

Lade

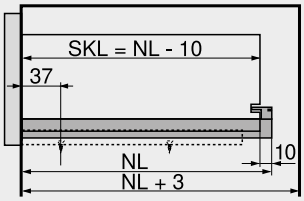

SKL Ladelengte
NL Nominale lengte

Binnenlade

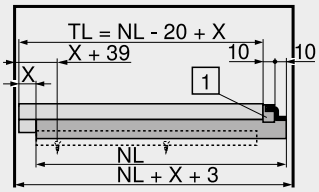

TL Lengte tabletlade
NL Nominale lengte
[1] Tablethouder

Schroefpositie – corpusprofielen

Nominale lengte NL (mm)

350–450

500

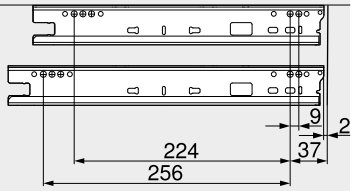

Verwerking lades

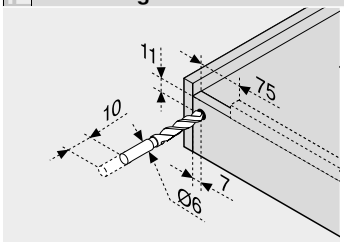

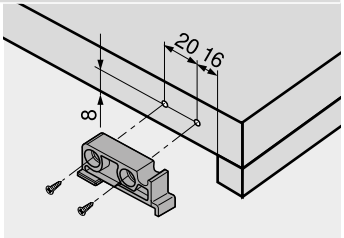

Boormal T65.1000.02 gebruiken

Opmerking

** Beperkte zijdelingse verstelling bij lade met 16 mm wanddikte en tegelijkertijd volledige benutting van de tolerantie van de ladebinnenbreedte SKW

Zie ook

Overzicht – MOVENTO	427	Informatie	774
Overzicht – SERVO-DRIVE voor MOVENTO/TANDEM	591		
Toebehoren	436		
Bevestiging van de corpusprofielen	441		
Montage, demontage en verstelling	443		
Overzicht – verwerking	683		

Diepteverstelling

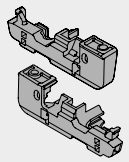

- Enkel voor inliggende toepassingen
- SERVO-DRIVE demper geïntegreerd
- Geschikt voor koppeling T51.7601
- Links/rechts
- Materiaal: kunststof
- Kleur: RAL 7037 stofgrijs

Bestelinformatie

Naam	Art. nr.
Diepteverstelling	298.7600

Montage

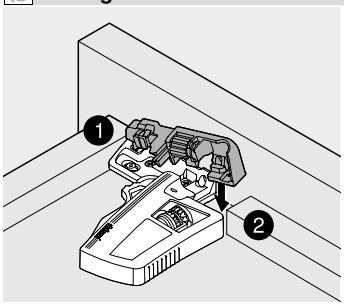

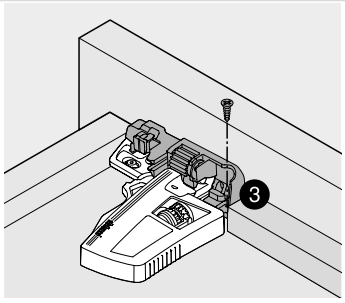

Vierzijdige lade

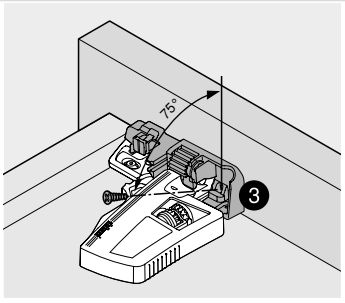

Driezijdige lade

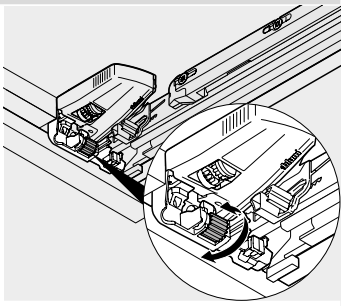

Diepteverstelling
±2 mm

Zijdelingse stabiliseringset

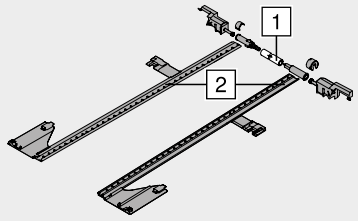

- Compatibel met alle MOVENTO bewegings-technologieën
- Om in te korten
- Geschikt voor corpusbreedte KB 1400 mm
- Materiaal: kunststof
- Kleur: RAL 7037 stofgrijs

Bestelinformatie

Nominale lengte NL (mm)	Art. nr.
Tot 400	ZS7M400MU
Tot 600	ZS7M600MU
Tot 750	ZS7M750MU

Snijmaten	
1	Corpusbinnenbreedte LW – 315 mm
2	Nominale lengte NL + 10 mm

Maatvoeringen

Nodige inbouwruimte

* +1 mm bij montage van het corpusprofiel op liggende kant van het corpus

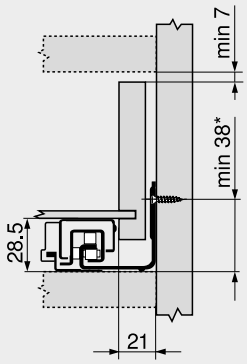

Lade

SKL Ladelengte
NL Nominale lengte
* Extra +12 mm met zijdelingse stabilisering

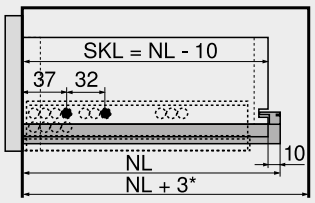

Dieptereling met rugwandhouder

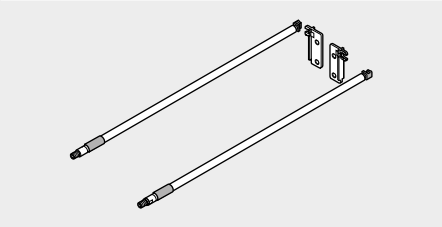

- Materiaal: aluminium
- Kleur: verchroomd

Bestelinformatie

NL	Art. nr.	NL	Art. nr.
400	ZRE.363A.ID	550	ZRE.513A.ID
450	ZRE.413A.ID	580	ZRE.543A.ID
480	ZRE.443A.ID	600	ZRE.563A.ID
500	ZRE.463A.ID	650	ZRE.613A.ID
520	ZRE.483A.ID		

NL Nominale lengte (mm)

Maatvoeringen

Nodige inbouwruimte

* Zie bevestiging van de corpusprofielen

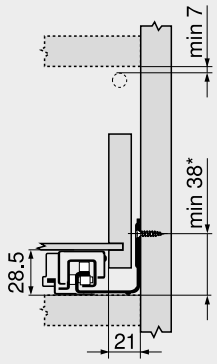

* Zie bevestiging van de corpusprofielen

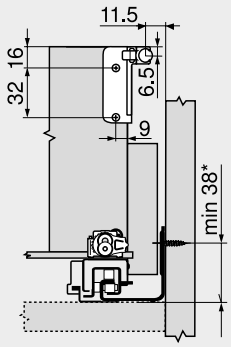

Montage

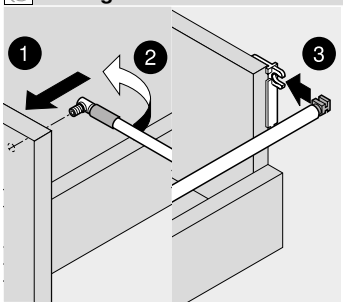

Montage

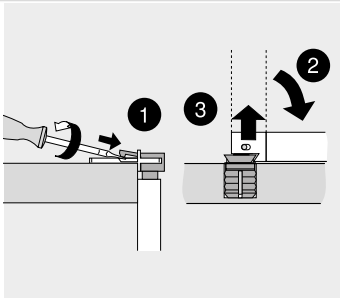

Demontage

Tablethouder

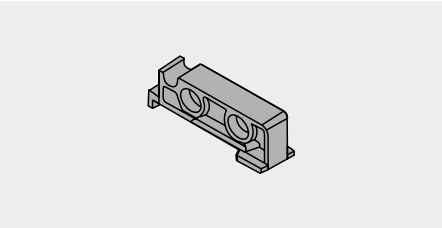

- Compatibel met MOVENTO/TANDEM
- Materiaal: kunststof
- Kleur: natuurwit

Bestelinformatie

Naam	Art. nr.
Tablethouder	T51.7000.01

Montage

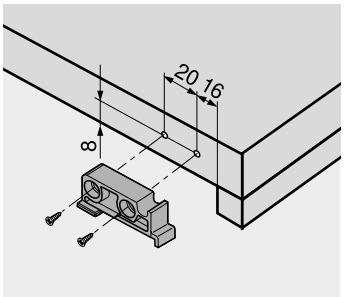

Tablethoekstuk

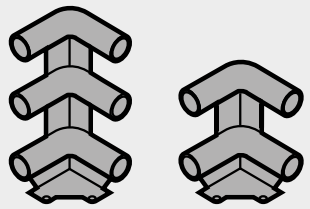

- Materiaal: kunststof
- Kleur: RAL 7037 stofgrijs

Bestelinformatie

Tablethoekstuk	Art. nr.
Tweedelig	ZTU.00Z0
Driedelig	ZTU.00D0

Maatvoeringen

Nodige inbouwruimte
Met tweedelige reling

* Zie bevestiging van de corpusprofielen

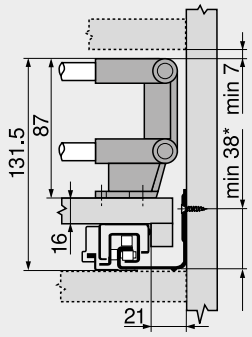

Nodige inbouwruimte
Met driedelige reling

* Zie bevestiging van de corpusprofielen

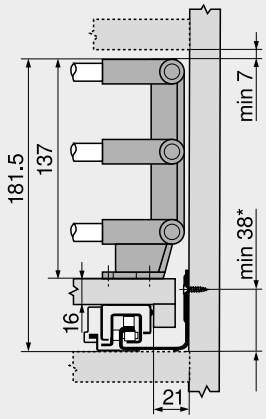

Inbouwmaten – tablethoekstuk

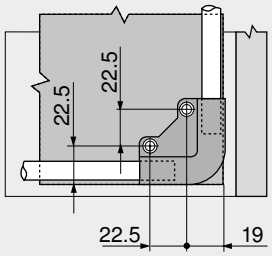

Relingstang voor tablethoekstukken

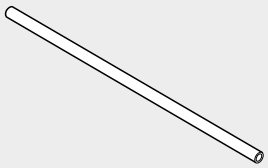

- Om in te korten, 1094 mm
- Geschikt voor corpusbreedte KB 1200 mm
- Materiaal: aluminium
- Kleur: verchroomd

Bestelinformatie

Naam	Art. nr.
Relingstang voor tablethoek-	ZRG.1094U
Snijmaten	
Corpusbreedte KB – 106 mm	
Nominale lengte NL – 64 mm	

Uittrekblokkering

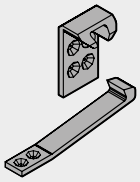

- Materiaal: kunststof
- Kleur: natuurwit

Bestelinformatie

Naam	Art. nr.
Uittrekblokkering	295.5600

Maatvoeringen

Tabletlade

TL Lengte tabletlade
NL Nominale lengte
[1] Tablethouder

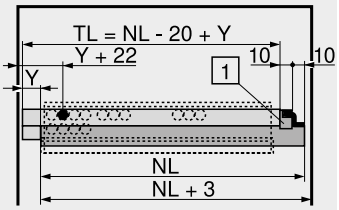

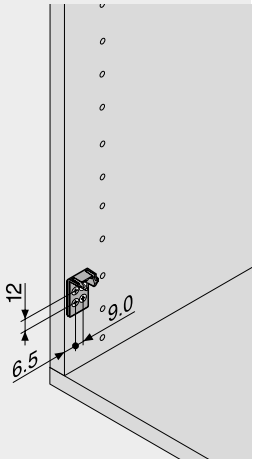

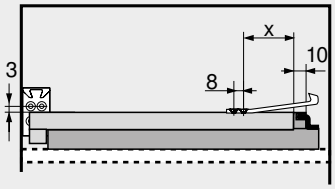

Nominale lengte NL (mm)	X (mm) 760H	766H
250	77	–
270	72	–
300	72	–
320	72	–
350	72	–
380	72	–
400	72	–
420	72	–
450	72	72
480	72	–
500	72	72
520	72	72
550	72	72
580	–	72
600	72	72
650	–	72
700	–	72
750	–	72

Spaanplaatschroeven — Ø 3.5 mm

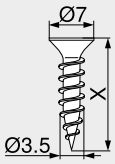

- Ø 3.5 mm
- Materiaal: staal
- Kleur: vernikkeld

Bestelinformatie

X (mm)	Art. nr.
15.0	609.1500
17.0	609.1700

Systeemschroeven — Ø 6.0 mm

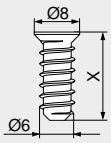

- Ø 6 mm
- Boordiameter Ø 5 mm
- Materiaal: staal
- Kleur: vernikkeld

Bestelinformatie

X (mm)	Art. nr.
10.0	661.1000.HG
11.5	661.1150.HG
13.0	661.1300.HG
14.5	661.1450.HG
20.0	661.2000.HG

Speciale systeemschroeven — Ø 6.0 mm

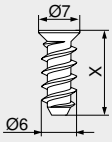

- Ø 6 mm
- Boordiameter Ø 5 mm
- Materiaal: staal
- Kleur: vernikkeld

Bestelinformatie

X (mm)	Art. nr.
11.5	662.1150.HG
13.0	662.1300.HG
14.5	662.1450.HG

Centreerboor

- Ø 2.7 mm, boorlengte 70 mm
- Om spaanplaatschroeven voor te boren Ø 3.5 mm
- Boordiepte tot 8 mm
- Materiaal: staal, gehard

Bestelinformatie

Naam	Art. nr.
Centreerboor	M01.ZZ03
Vervangboor	M01.ZZB3

Deurdemper

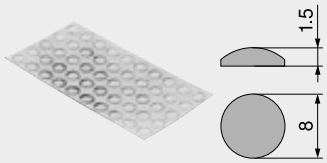

- Voor geluidsdemping
- Materiaal: kunststof
- Kleur: natuurwit

Bestelinformatie

Naam	Art. nr.
Deurdemper	993.710

Demper om in te boren

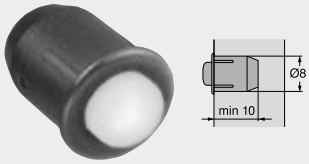

- Voor geluidsdemping
- Voeg 2 mm
- Tweedelig
- Materiaal: kunststof
- Kleur: RAL 9006 grijs (witaluminium)

Bestelinformatie

Naam	Art. nr.
Demper om in te boren	993.706

Kruisschroevendraaier

- PZ (Pozi) grootte 2
- Schachtlengte 100 mm
- Totale lengte 200 mm
- Zwarte greep met oranje Blum logo
- Materiaal: kunststof/staal
- Kleur: zwart/oranje

Bestelinformatie

Naam	Art. nr.
Kruisschroevendraaier	303.756.1

Vlakkopschroevendraaier

- Met platte kop 1.0 x 5.5 mm
- Schachtlengte 125 mm
- Totale lengte 225 mm
- Zwarte greep met oranje Blum logo
- Materiaal: kunststof/staal
- Kleur: zwart/oranje

Bestelinformatie

Naam	Art. nr.
Vlakkopschroevendraaier	314.928.1

Corpusprofiel 760H – 40 kg

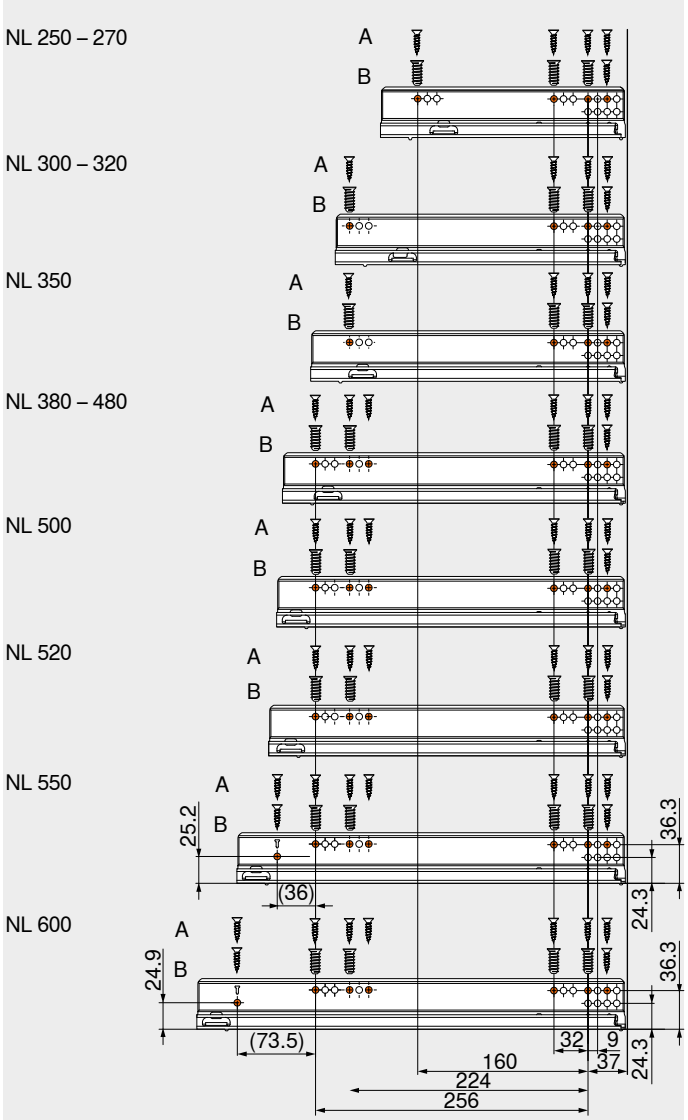

Corpusprofiel 766H – 60 kg

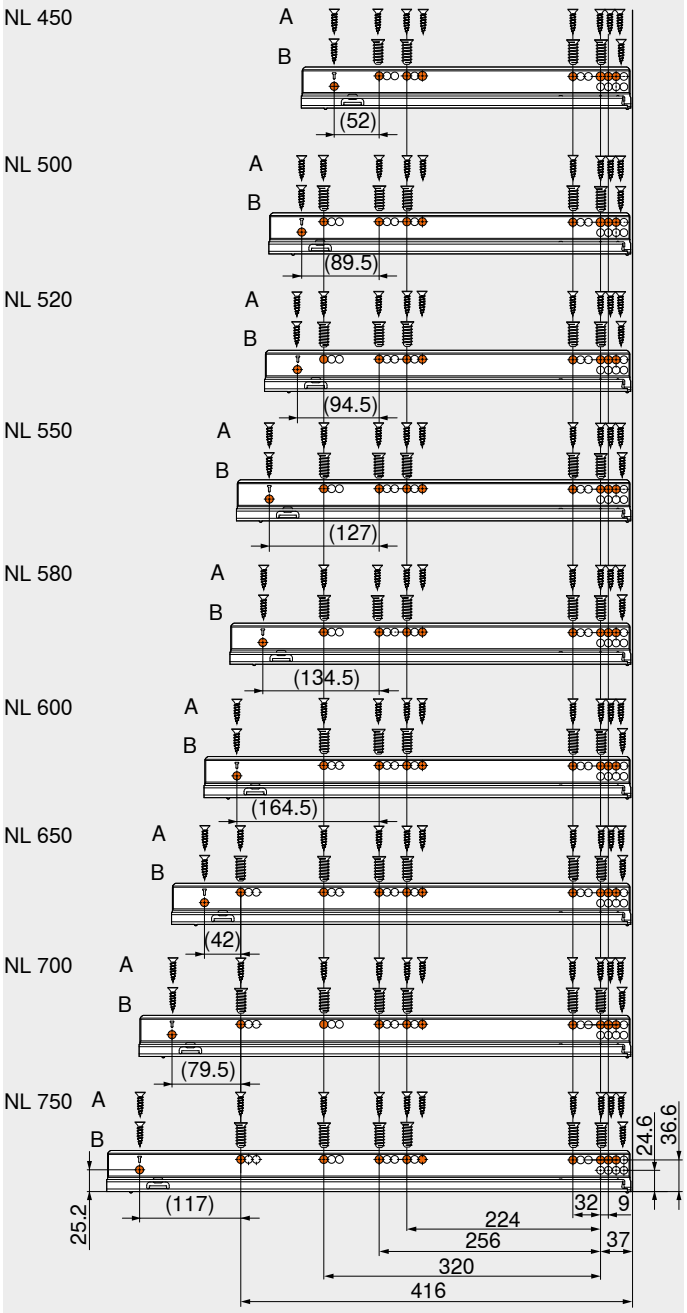

A Spaanplaatschroeven Ø 3.5 x 15 mm, art. nr. 609.1500
B Systeemschroeven, art. nr. 661.1450.HG
Achterste schroefpositie garandeert de optimale stabiliteit

A Spaanplaatschroeven Ø 3.5 x 15 mm, art. nr. 609.1500
B Systeemschroeven, art. nr. 661.1450.HG
Achterste schroefpositie garandeert de optimale stabiliteit

▶ MOVENTO
▶▶ Bevestiging van de corpusprofielen

Corpusprofiel 760H – 40 kg – bodemmontage

NL 350–450

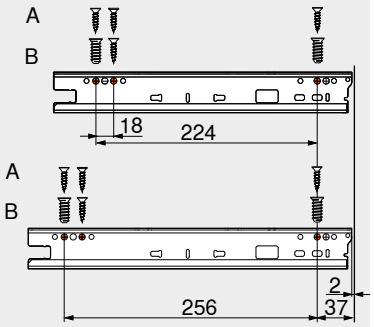

NL 500

A Spaanplaatschroeven Ø 4 x 15 mm
B Systeemschroeven, art. nr. 661.1450.HG

Corpusmontage

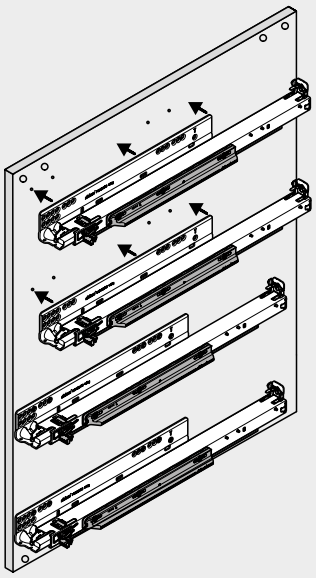

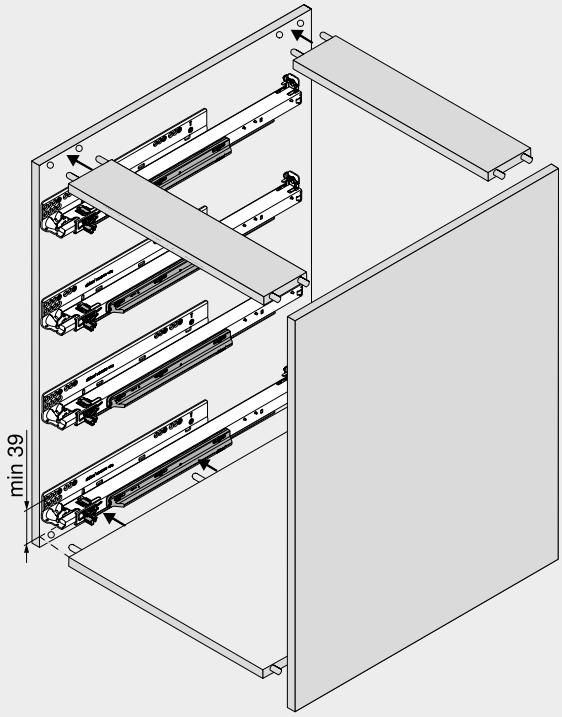

Indien de geleiders voor de corpusmontage geplaatst worden dan moet de schroefpositie op basis van toleranties in de geleider en corpus met minimum 1 mm van 38 naar minimum 39 mm verhoogd worden!

Koppeling

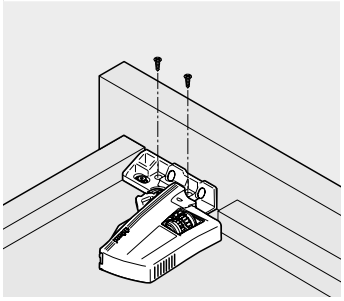

Vierzijdige lade

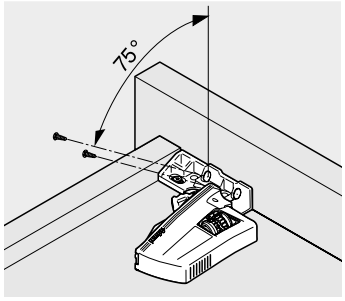

Driezijdige lade

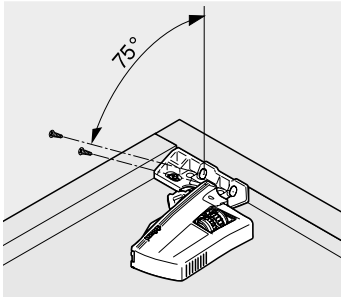

Binnenlade

Montagefilm

Short-URL
www.blum.com/mov_videos

Verstelling

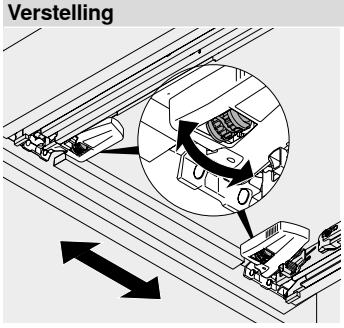

Zijdelingse verstelling
Aan beide zijden via de koppeling
±1.5 mm

Beperkte zijdelingse verstelling bij 16 mm wanddikte en tegelijkertijd volledige benutting van de toleran-tie van de ladebinnenbreedte SKW

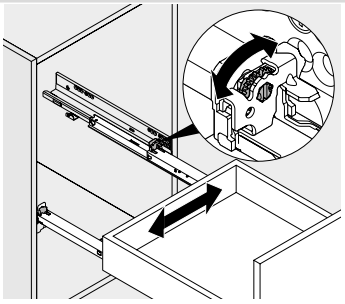

Zijdelingse verstelling
Compensatie via rechtergeleider achteraan

Verstelling

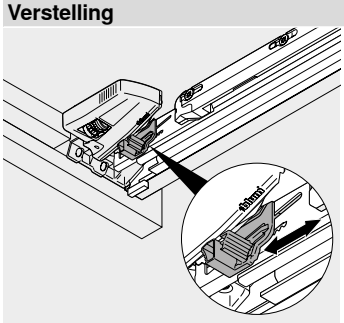

Hoogteverstelling
+ 3 mm

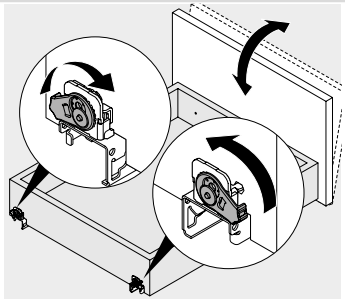

Neigingsverstelling

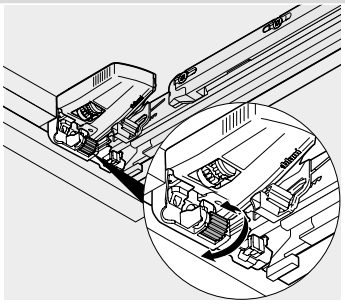

Diepteverstelling
Met diepteverstelling 298.7600
± 2 mm

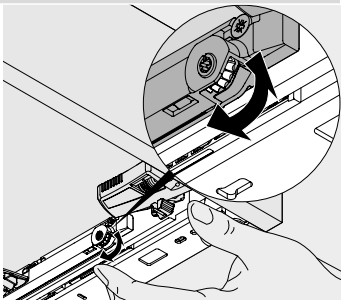

Diepteverstelling
Met TIP-ON
- 1/+ 2 mm

Lade in- en uithalen

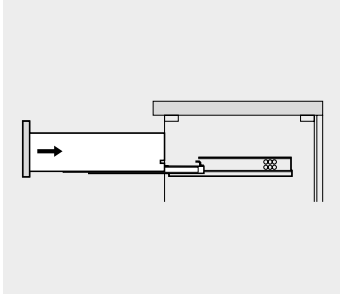

Inhangen

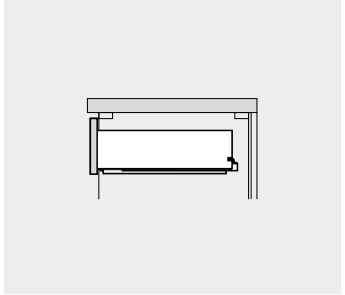

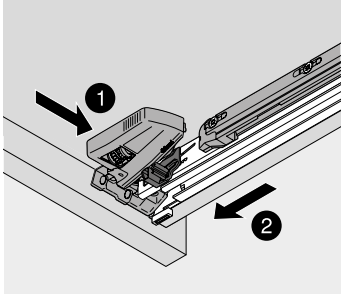

Uithalen

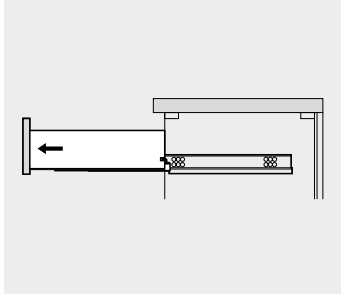

▸ MOVENTO
▸▸ Montage, demontage en verstelling

TIP-ON BLUMOTION

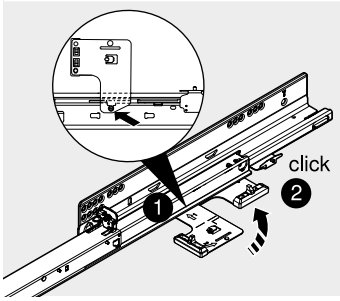

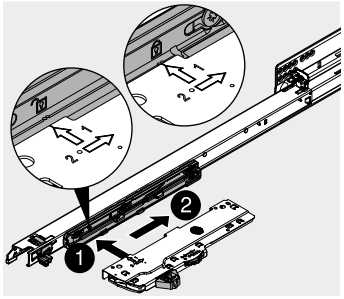

Montage

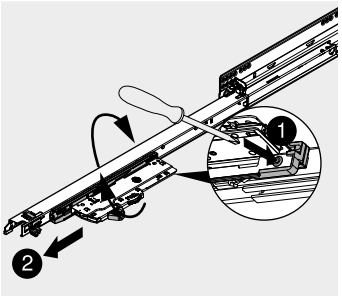

Demontage

Diepteverstelling – TIP-ON BLUMOTION

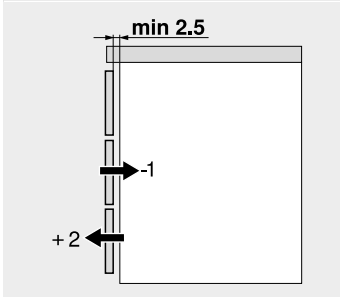

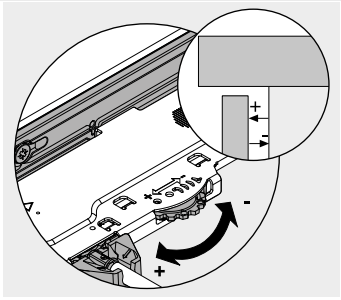

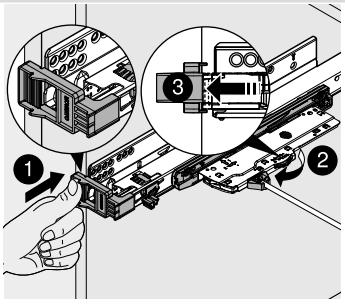

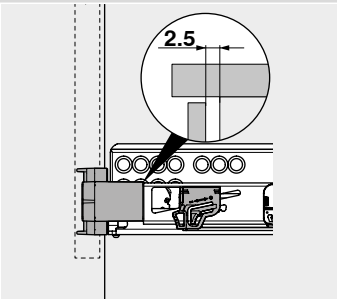

TIP-ON BLUMOTION-synchronisatie

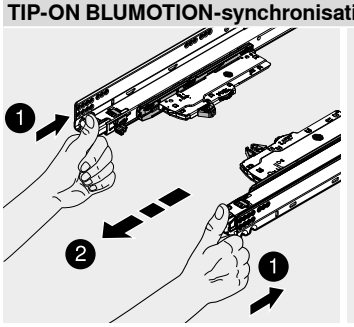

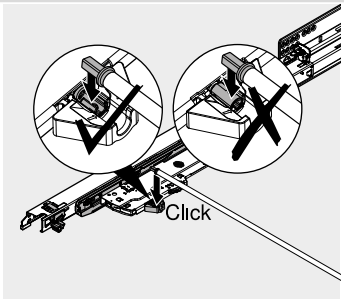

Montage

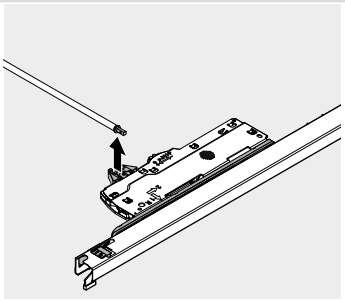

Demontage

Montagefilm

Short-URL

www.blum.com/assemblytiponblumotion

Zwevend. Handig. Overal.

Vederlichte loop voor houten lades – en in elke ruimte van uw woning: dit is mogelijk de TANDEM geleider. De TANDEM geleider biedt voor elk meubel een juiste oplossing.

Veelzijdig
Het brede programma van nominale lengtes, belastingsklassen van 30 en 50 kg en enkel en volledig uittrekbare lades. Dit biedt mogelijkheden voor elke ruimte

TANDEM vederlichte loop
Slijtvaste kunststofrollen voor de TANDEM vederlichte loop. Dat is kwaliteit, die reeds jaren overtuigt

Stabiliteit
Zeer hoge uithangstabiliteit ook voor voorraadlades. De optimale zijdelingse stabilisatie zorgt ook bij brede lades voor een stabiele parallelle loop

Koppel- en opzettechniek
De koppeltechniek zorgt voor het gemakkelijk in- en uithalen van de lade. Dankzij de opsteektechniek is de montage snel en eenvoudig

BLUMOTION
by Blum

Onafhankelijk van de grootte of het gewicht van de lade of van de kracht waarmee ze gesloten wordt: BLUMOTION werkt adaptief en zorgt zo altijd voor zacht en geruisloos sluiten

SERVO-DRIVE
by Blum

Bij een geleider met BLUMOTION kan de elektrische openingsondersteuning SERVO-DRIVE gebruikt worden. Meubels openen door kort te drukken en sluiten zacht en geruisloos

TIP-ON
by Blum

Openen door kort aan te drukken ook mogelijk met een mechanische openingsondersteuning TIP-ON. Om het greeploze front te openen volstaat kort duwen, om te sluiten zacht toedrukken

► TANDEM

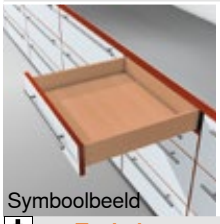
Symboolbeeld

►► Overzicht – geleider	448

►► Toebehoren

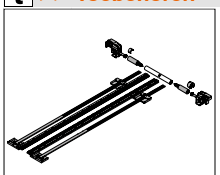
Symboolbeeld

Zijdelingse stabiliseringset voor volledig uittrekbare lades	466	Relingstang voor tablethoekstukken	469
Zijdelingse stabiliseringset voor enkel uittrekbare lades	466	Uittrekblokkering	470
Dieptereling met rugwandhouder	467	Schroeven	470
Frontverstelbeslag	467	Centreerboor	471
POSISTOP	468	Demper	471
Tablethouder	468	Schroevendraaier	471
Tablethoekstuk	469		

►► Bevestiging van de corpusprofielen

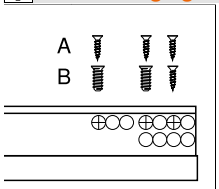

Symboolbeeld

Corpusprofiel 560H – 30 kg	472
Corpusprofiel 566H – 50 kg	473
Corpusprofiel 550H – 30 kg	473
Corpusprofiel 561H – 30 kg	472
Corpusprofiel 551H – 30 kg	473

►► Montage, demontage en verstelling

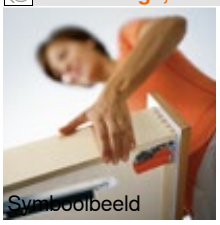
Symboolbeeld

Koppeling	474
Verstelling	474
Hoogteverstelling (561H/551H)	474
Lade in- en uithalen	474

Pictogram

	Artikel op aanvraag		Koppelingstechniek
	Toebehoren		Opsteektechniek
	Algemene informatie		Dynamische belastbaarheid (kg)
	Lade		Maatvoeringen
	Binnenlade		Snijmaten
	Volledig uittrekbaar		Verwerking
	Enkel uittrekbaar		Montage, demontage en verstelling

▸ TANDEM
▸▸ Overzicht – geleider

Koppelingstechniek

Toepassingen	kg	Blz.	Webcode	BLUMOTION by Blum	SERVO-DRIVE by Blum	TIP-ON by Blum	TIP-ON BLUMOTION by Blum
▸▸ Koppelingstechniek – volledig uittrekbaar							
TANDEM plus BLUMOTION – 560H/566H	30 50	450	DQD1XA	●	○	–	–
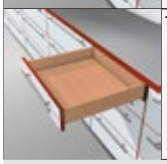 TANDEM plus – 560H/566H	30 50	452	DQD2MM	–	–	○	–
▸▸ Koppelingstechniek – enkel uittrekbaar							
TANDEM BLUMOTION – 550H	30	454	DQD3BY	●	○	–	–
TANDEM – 550H	30	456	DQD41A	–	–	○	–

kg	Dynamische belastbaarheid	●	Geïntegreerd	○	Optioneel	–	Niet mogelijk

Diversiteit die inspireert

Opsteektechniek

Toepassingen		kg	Blz.	Webcode	BLUMOTION by Blum	SERVO-DRIVE by Blum	TIP-ON by Blum	TIP-ON BLUMOTION by Blum
►► Opsteektechniek – volledig uittrekbaar								
	TANDEM plus BLUMOTION – 561H	30	458	DQD4QM	●	○	–	–
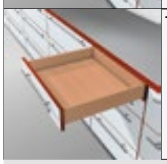	TANDEM plus – 561H	30	460	DQD5FY	–	–	○	–
►► Opsteektechniek – enkel uittrekbaar								
	TANDEM BLUMOTION – 551H	30	462	DQD65A	●	○	–	–
	TANDEM – 551H	30	464	DQD6UM	–	–	○	–

kg	Dynamische belastbaarheid	●	Geïntegreerd	○	Optioneel	–	Niet mogelijk

Geleiders

blum

► TANDEM
►► Koppelingstechniek – volledig uittrekbaar

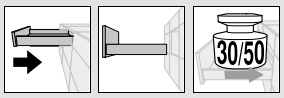

TANDEM plus BLUMOTION – 560H/566H

Webcode
DQD1XA

- Verdekte TANDEM geleider, volledig uittrekbaar met geïntegreerde **BLUMOTION** voor zacht en geruisloos sluiten
- Voor gebruik met SERVO-DRIVE geschikt – de elektrische openingsondersteuning
- Werktuigloze hoogteverstelling via koppeling
- Werktuigloze geïntegreerde neigingsverstelling
- Opvang van zijdelingse tolerantie en tolerantie in de diepte

Nodige inbouwruimte

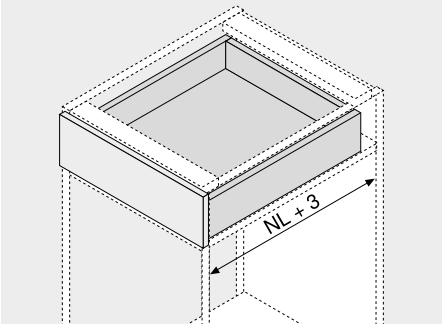

NL Nominale lengte

Bestelinformatie

1 Geleider links/rechts

Nominale lengte NL (mm)	Dyn. belastbaarheid (kg) 30	50	
250	560H2500B		
270	560H2700B		
300	560H3000B		
320	560H3200B		
350	560H3500B		
380	560H3800B		
400	560H4000B		
420	560H4200B		
450	560H4500B	566H4500B01	
480	560H4800B		
500	560H5000B	566H5000B01	
520	560H5200B	566H5200B01	
550	560H5500B	566H5500B01	
580		566H5800B01	
600	560H6000B	566H6000B01	
650		566H6500B01	
700		566H7000B01	
750		566H7500B01	

3 Koppeling links/rechts

Materiaal	Kleur	Art. nr.
Kunststof/zink	Oranje	T51.1700.04

Links/rechts bestellen

t Toebehoren

4 Frontverstelbeslag

Materiaal	Kleur	Art. nr.
Kunststof	Natuur	295.1000

5 POSISTOP

Materiaal	Kleur	Art. nr.
Kunststof	RAL 7037 stofgrijs	298.5500

Diepte-aanslag

12 Zijdelingse stabiliseringset voor volledig uittrekbare lades

Nominale lengte NL (mm)	Art. nr.
Tot 410	ZST.410TV
Tot 600	ZST.600TV
Tot 750	ZST.750TV

Om in te korten
Geschikt voor corpusbreedte KB 1400 mm

Lade

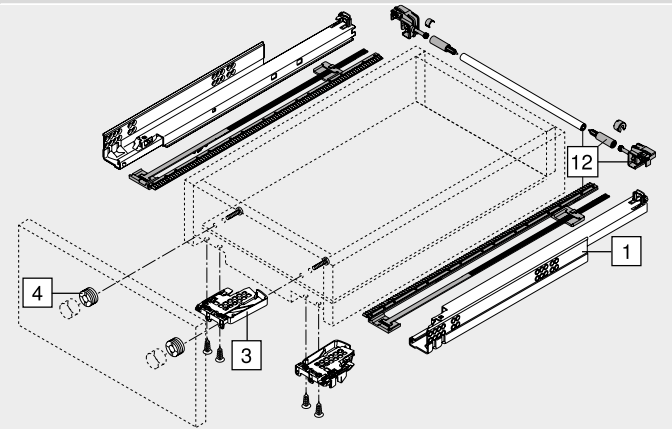

Binnenlade

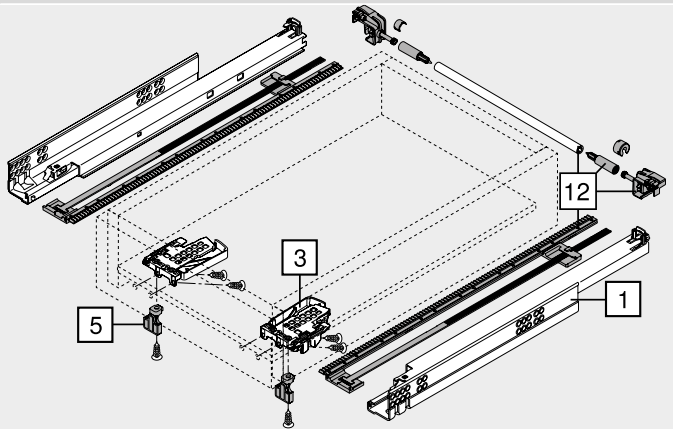

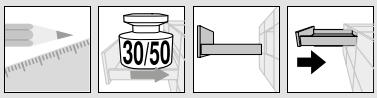

TANDEM plus BLUMOTION – 560H/566H

Webcode
DQD1XA

Maatvoeringen

Nodige inbouwruimte

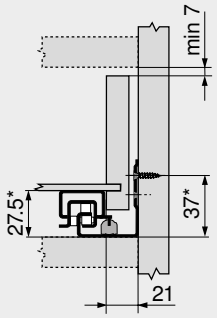

* +3 mm met zijdelingse stabilisering

Lade/binnenlade

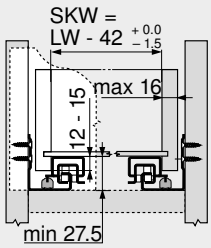

SKW Ladebinnenbreedte
LW Corpusbinnenbreedte

Lade

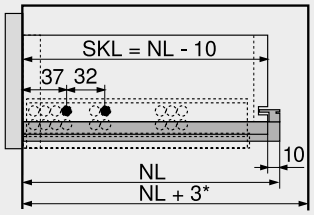

SKL Ladelengte
NL Nominale lengte
* Extra +12 mm met zijdelingse stabilisering

Binnenlade

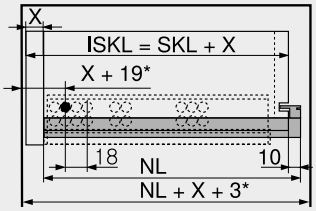

ISKL Lengte van de binnenlade
SKL Ladelengte
NL Nominale lengte
* Extra +2 mm met POSISTOP

Schroefpositie – corpusprofielen

Nominale lengte NL (mm)

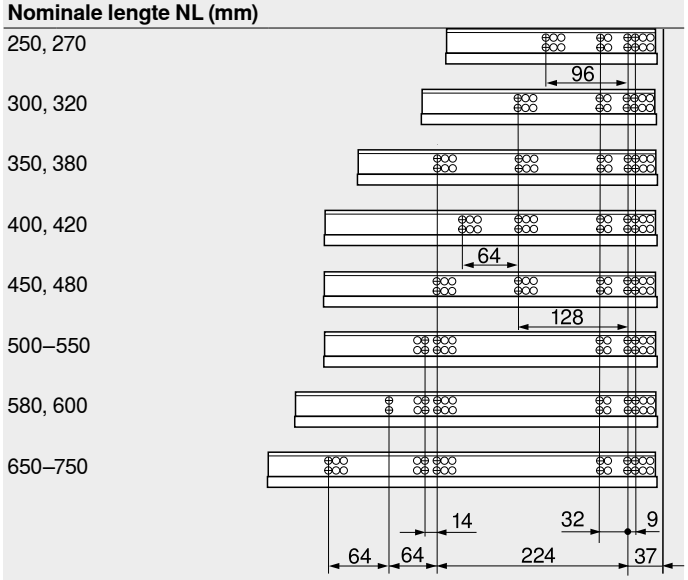

Verwerking lades

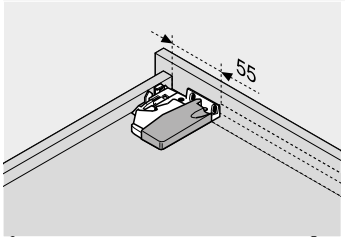

Boormal T65.1000.02 gebruiken

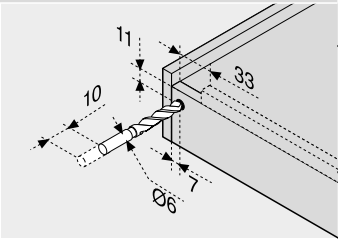

Boormal T65.1000.02 gebruiken

Zie ook

Overzicht – TANDEM	447	Informatie	774
Overzicht – SERVO-DRIVE voor MOVENTO/TANDEM	591		
Toebehoren	466		
Bevestiging van de corpusprofielen	472		
Montage, demontage en verstelling	474		
Overzicht – verwerking	683		

▶ TANDEM
▶▶ Koppelingstechniek – volledig uittrekbaar

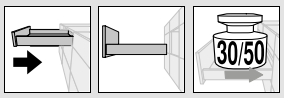

TANDEM plus – 560H/566H

Webcode
DQD2MM

- Verdekte TANDEM geleider, volledig uittrekbaar met geïntegreerde **BLUMATIC** zelfsluittechniek
- Mogelijk in combinatie met TIP-ON – de mechanische openingsondersteuning
- Werktuigloze hoogteverstelling via koppeling
- Werktuigloze geïntegreerde neigingsverstelling
- Opvang van zijdelingse tolerantie en tolerantie in de diepte
- Optionele TIP-ON synchronisatie voor het sicheres Auslösen ook voor brede fronten

Nodige inbouwruimte

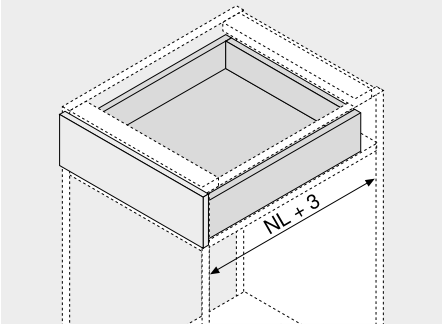

NL Nominale lengte

Bestelinformatie

1 Geleider links/rechts

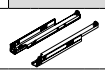

Nominale lengte NL (mm)	Dyn. belastbaarheid (kg) 30	50
250	560H2500C	
270	560H2700C	
300	560H3000C	
320	560H3200C	
350	560H3500C	
380	560H3800C	
400	560H4000C	
420	560H4200C	
450	560H4500C	566H4500C01
480	560H4800C	
500	560H5000C	566H5000C01
520	560H5200C	566H5200C01
550	560H5500C	566H5500C01
580		566H5800C01
600	560H6000C	566H6000C01
650		566H6500C01
700		566H7000C01
750		566H7500C01

De uitstoot kan onder belasting of met verstelling variëren!

3 Koppeling links/rechts

Materiaal	Kleur	Art. nr.
Kunststof/zink	Oranje	T51.1700.04

Links/rechts bestellen

t Toebehoren

4 Frontverstelbeslag

Materiaal	Kleur	Art. nr.
Kunststof	Natuur	295.1000

6a TIP-ON links/rechts

Dyn. belastbaarheid (kg)	Art. nr.
30	T55.7150S
50	T55.9150S

Enkel voor TANDEM plus geschikt

6b TIP-ON synchronisatie tandwielset

Uitvoering	Kleur	Art. nr.
Halfrond	RAL 7037 stofgrijs	T55.000R

6c TIP-ON synchronisatiestang

Corpusbreedte KB (mm)	Uitvoering	Art. nr.
Tot 1200	Halfrond	T55.889W

Om in te korten
Vanaf corpusbreedte KB 600 mm
Snijmaten Corpusbinnenbreedte LW – 277 mm

Alternatief op 6b, 6c

6d TIP-ON-Synchronisierung Ritzel-Set und Welle

Corpusbreedte KB (mm)	Uitvoering	Art. nr.
Tot 1400	Rond	T55.1089ZR

Om in te korten
Snijmaten Corpusbinnenbreedte LW – 277 mm

Lade

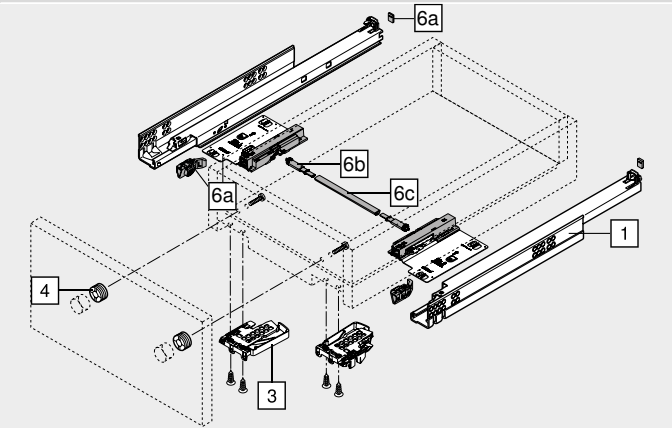

Uithangbereik

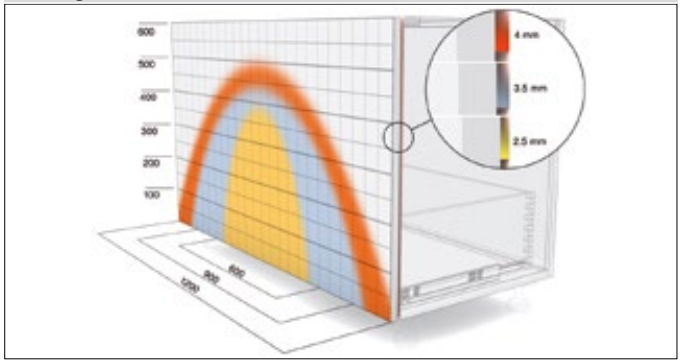

Voorbeeld de 560H, nominale lengte NL 500 mm, vierzijdige lade met synchronisatie

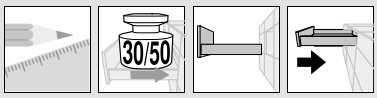

TANDEM plus – 560H/566H

Webcode
DQD2MM

Maatvoeringen

Nodige inbouwruimte

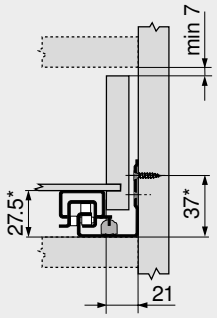

* +1 mm met TIP-ON

Lade/binnenlade

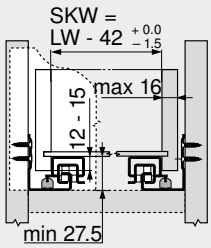

SKW Ladebinnenbreedte
LW Corpusbinnenbreedte

Lade

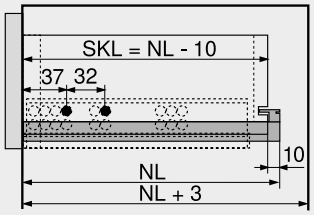

SKL Ladelengte
NL Nominale lengte

Binnenlade

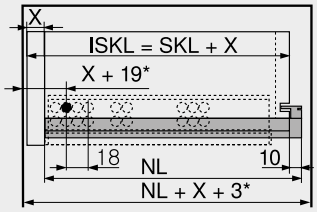

ISKL Lengte van de binnenlade
SKL Ladelengte
NL Nominale lengte
* Extra +3 mm met TIP-ON

Schroefpositie – corpusprofielen

Nominale lengte NL (mm)

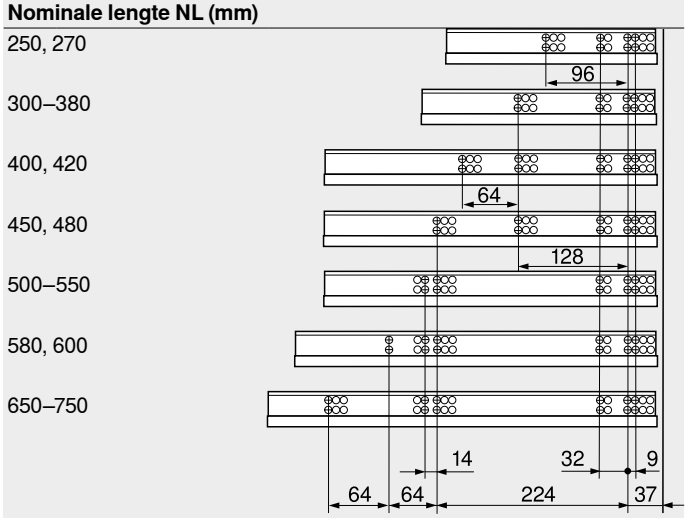

Verwerking lades

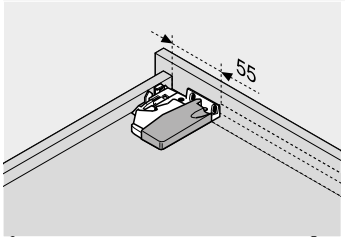

Boormal T65.1000.02 gebruiken

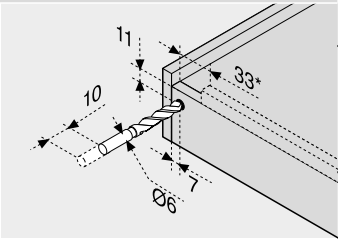

* 85 mm met TIP-ON
Boormal T65.1000.02 gebruiken

Zie ook

Overzicht – TANDEM	447
Toebehoren	466
Bevestiging van de corpusprofielen	472
Montage, demontage en verstelling	474
Overzicht – verwerking	683
Informatie	774

▶ TANDEM
▶▶ Koppelingstechniek – enkel uittrekbaar

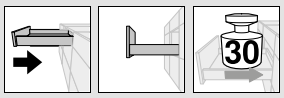

TANDEM BLUMOTION – 550H

Webcode
DQD3BY

- Verdekte TANDEM geleider, enkel uittrekbaar met geïntegreerde **BLUMOTION** voor zacht en geruisloos sluiten
- Voor gebruik met SERVO-DRIVE geschikt – de elektrische openingsondersteuning
- Werktuigloze hoogteverstelling via koppeling
- Opvang van zijdelingse tolerantie en tolerantie in de diepte

Nodige inbouwruimte

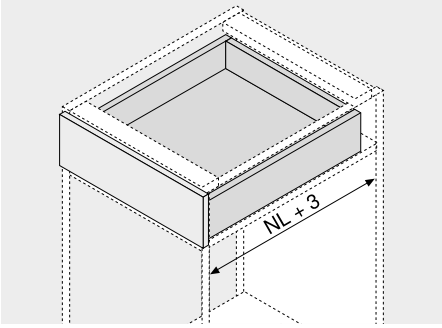

NL Nominale lengte

Bestelinformatie

1	Geleider links/rechts		
Nominale lengte NL (mm)	Dyn. belastbaarheid (kg) 30		
270	550H2700B		
300	550H3000B		
350	550H3500B		
400	550H4000B		
450	550H4500B		
500	550H5000B		
550	550H5500B		
600	550H6000B		
650	550H6500B		

3	Koppeling links/rechts		
	Materiaal	Kleur	Art. nr.
	Kunststof/zink	Oranje	T51.1700.04
Links/rechts bestellen			

t Toebehoren

4	Frontverstelbeslag		
	Materiaal	Kleur	Art. nr.
	Kunststof	Natuur	295.1000

5	POSISTOP		
	Materiaal	Kleur	Art. nr.
	Kunststof	RAL 7037 stofgrijs	298.5500
Diepte-aanslag			

12	Zijdelingse stabiliseringset voor enkel uittrekbare lades	
	Nominale lengte NL (mm)	Art. nr.
	Tot 400	ZST.410TT
	Tot 650	ZST.650TT
Om in te korten		
Geschikt voor corpusbreedte KB 1400 mm		

Lade

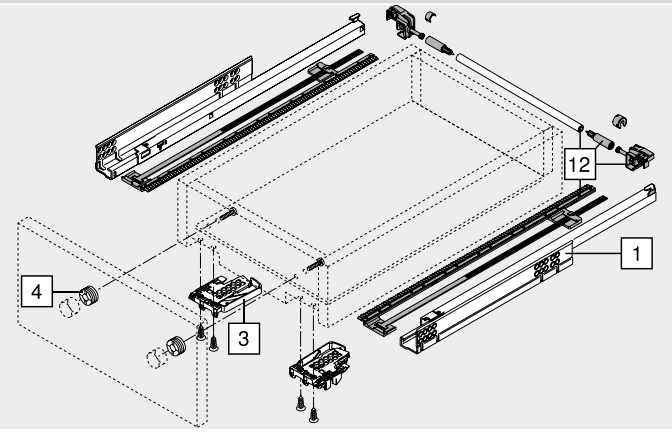

Binnenlade

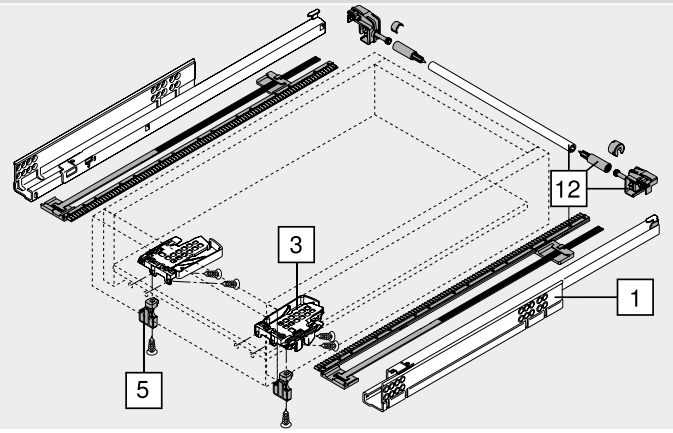

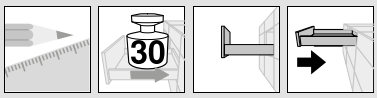

TANDEM BLUMOTION – 550H

Webcode
DQD3BY

Maatvoeringen

Nodige inbouwruimte

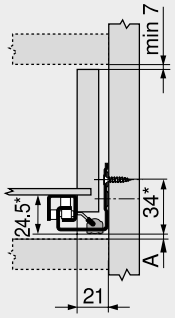

Lade/binnenlade

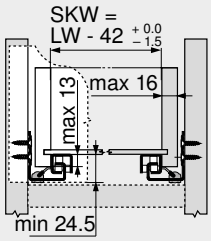

Lade

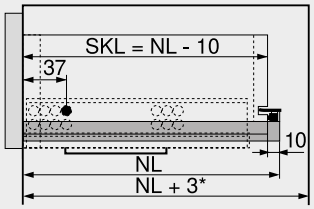

Binnenlade

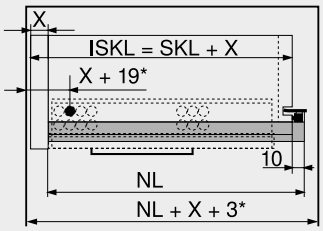

A	3 mm afstand voor uitwisseling met volledig uittrekbare geleider
*	+3 mm met zijdelingse stabilisering

SKW	Ladebinnenbreedte
LW	Corpusbinnenbreedte

SKL	Ladelengte
NL	Nominale lengte
*	Extra +12 mm met zijdelingse stabilisering

ISKL	Lengte van de binnenlade
SKL	Ladelengte
NL	Nominale lengte
*	Extra +2 mm met POSISTOP

Schroefpositie – corpusprofielen

Nominale lengte NL (mm)

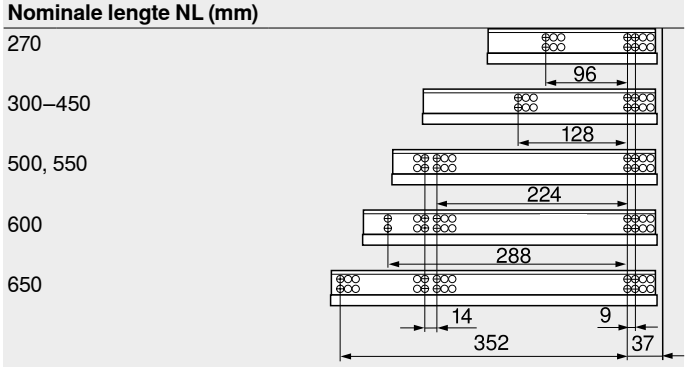

Verwerking lades

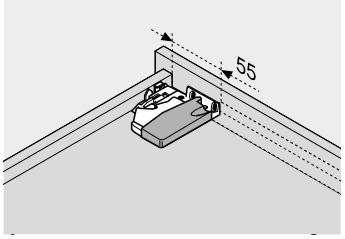

Boormal T65.1000.02 gebruiken

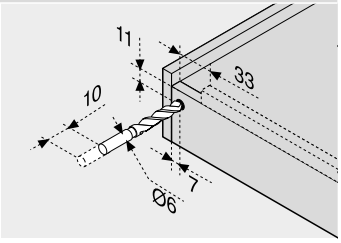

Boormal T65.1000.02 gebruiken

Zie ook

Overzicht – TANDEM	447
Overzicht – SERVO-DRIVE voor MOVENTO/TANDEM	591
Toebehoren	466
Bevestiging van de corpusprofielen	472
Montage, demontage en verstelling	474
Overzicht – verwerking	683
Informatie	774

▶ TANDEM
▶▶ Koppelingstechniek – enkel uittrekbaar

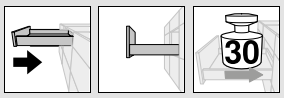

TANDEM – 550H

Webcode
DQD41A

- Verdekte TANDEM geleider, enkel uittrekbaar met geïntegreerde **BLUMATIC** zelfsluittechniek
- Mogelijk in combinatie met TIP-ON – de mechanische openingsondersteuning
- Werktuigloze hoogteverstelling via koppeling
- Opvang van zijdelingse tolerantie en tolerantie in de diepte
- Optionele TIP-ON synchronisatie voor het sicheres Auslösen ook voor brede fronten

Nodige inbouwruimte

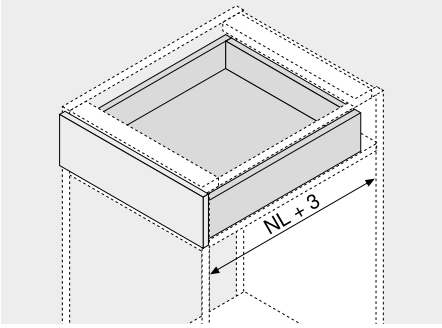

NL Nominale lengte

Bestelinformatie

1 Geleider links/rechts

Nominale lengte NL (mm)	Dyn. belastbaarheid (kg) 30		
270	550H2700.03		
300	550H3000.03		
350	550H3500.03		
400	550H4000.03		
450	550H4500.03		
500	550H5000.03		
550	550H5500.03		
600	550H6000.03		
650	550H6500.03		

De uitstoot kan onder belasting of met verstelling variëren!

3 Koppeling links/rechts

Materiaal	Kleur	Art. nr.
Kunststof/zink	Oranje	T51.1700.04

Links/rechts bestellen

t Toebehoren

4 Frontverstelbeslag

Materiaal	Kleur	Art. nr.
Kunststof	Natuur	295.1000

6a TIP-ON links/rechts

Dynamische belastbaarheid (kg)	Art. nr.
30	T55.1150S

Enkel voor TANDEM geschikt

6b TIP-ON synchronisatie tandwielset

Uitvoering	Kleur	Art. nr.
Halfrond	RAL 7037 stofgrijs	T55.000R

6c TIP-ON synchronisatiestang

Corpusbreedte KB (mm)	Uitvoering	Art. nr.
Tot 1200	Halfrond	T55.889W

Om in te korten
Vanaf corpusbreedte KB 600 mm

Snijmaten Corpusbinnenbreedte LW – 277 mm

Lade

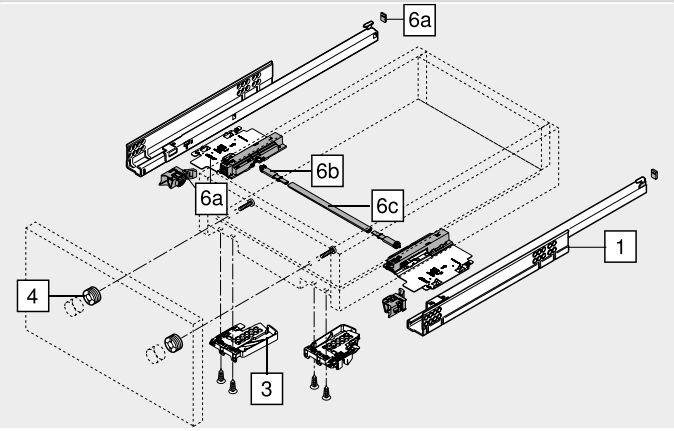

Uithangbereik

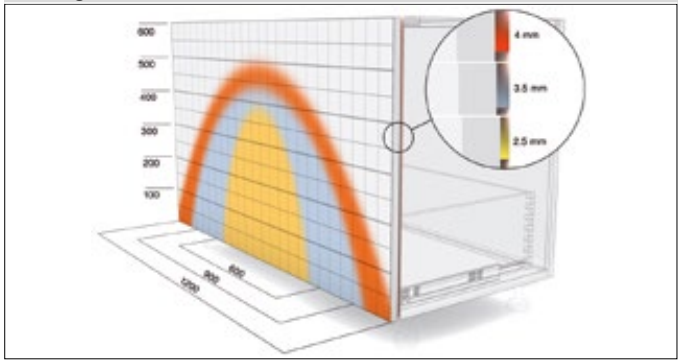

Voorbeeld de 560H, nominale lengte NL 500 mm, vierzijdige lade met synchronisatie

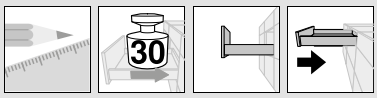

TANDEM – 550H

Webcode
DQD41A

Maatvoeringen

Nodige inbouwruimte

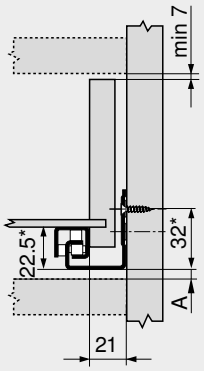

Lade/binnenlade

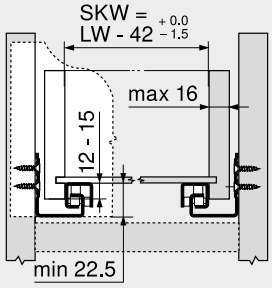

Lade

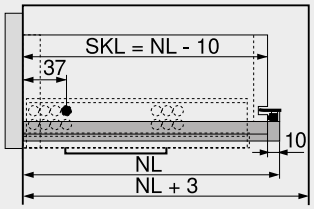

Binnenlade

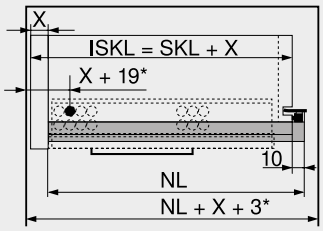

A 5 mm afstand voor uitwisseling met volledig uittrekbare geleider
* +1 mm met TIP-ON

SKW Ladebinnenbreedte
LW Corpusbinnenbreedte

SKL Ladelengte
NL Nominale lengte

ISKL Lengte van de binnenlade
SKL Ladelengte
NL Nominale lengte
* Extra +3 mm met TIP-ON

Schroefpositie – corpusprofielen

Nominale lengte NL (mm)

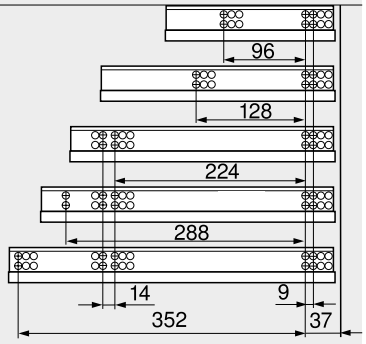

Verwerking lades

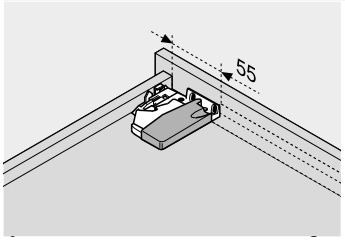

Boormal T65.1000.02 gebruiken

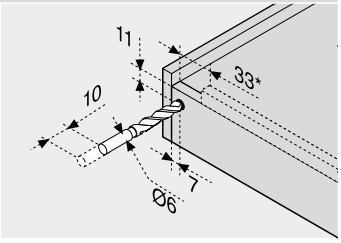

* 85 mm met TIP-ON
Boormal T65.1000.02 gebruiken

Zie ook

Overzicht – TANDEM	447
Toebehoren	466
Bevestiging van de corpusprofielen	472
Montage, demontage en verstelling	474
Overzicht – verwerking	683
Informatie	774

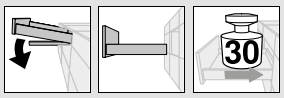

TANDEM plus BLUMOTION – 561H

Webcode
DQD4QM

- Verdekte TANDEM geleider, volledig uittrekbaar met geïntegreerde **BLUMOTION** voor zacht en geruisloos sluiten
- Voor gebruik met SERVO-DRIVE geschikt – de elektrische openingsondersteuning
- Uithangveiligheid en hoogteverstelling is in de geleider geïntegreerd
- Werktuigloze geïntegreerde neigingsverstelling

Nodige inbouwruimte

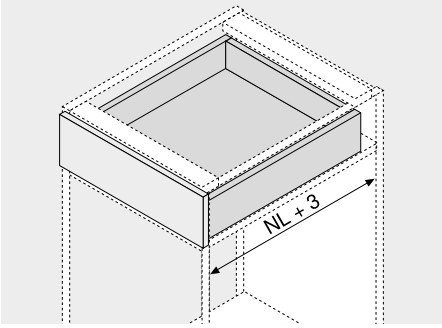

NL Nominale lengte

Bestelinformatie

1	Geleider links/rechts		
Nominale lengte NL (mm)	Dyn. belastbaarheid (kg) 30		
260	561H2601B		
285	561H2851B		
310	561H3101B		
335	561H3351B		
360	561H3601B		
385	561H3851B		
410	561H4101B		
435	561H4351B		
460	561H4601B		
485	561H4851B		
510	561H5101B		
535	561H5351B		
560	561H5601B		

t Toebehoren

4	Frontverstelbeslag		
	Materiaal	Kleur	Art. nr.
	Kunststof	Natuur	295.1000

12	Zijdelingse stabiliseringset voor volledig uittrekbare lades	
	Nominale lengte NL (mm)	Art. nr.
	Tot 410	ZST.410TV
	Tot 600	ZST.600TV
Om in te korten		
Geschikt voor corpusbreedte KB 1400 mm		

Lade

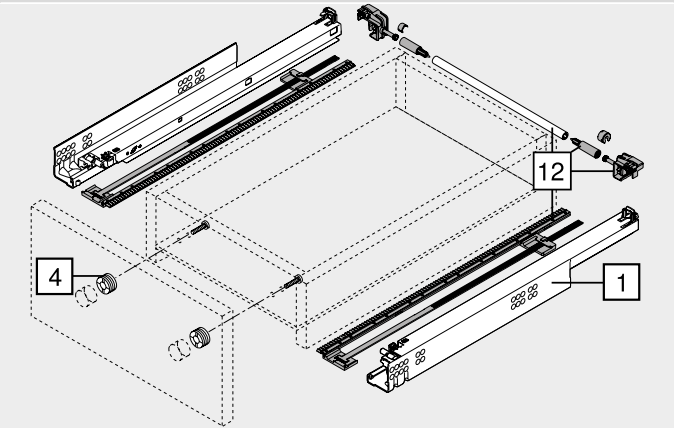

Binnenlade

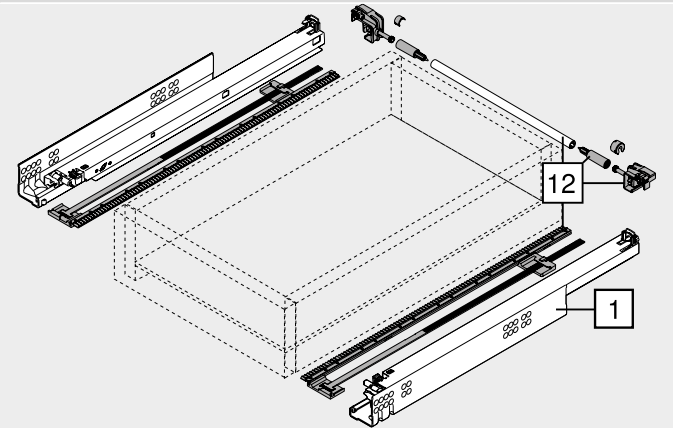

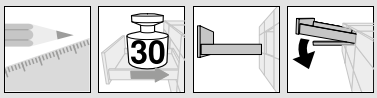

TANDEM plus BLUMOTION – 561H

Webcode
DQD4QM

Maatvoeringen

Nodige inbouwruimte

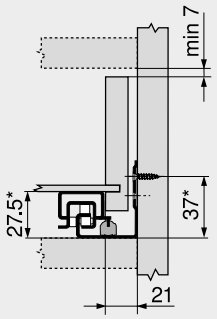

* +3 mm met zijdelingse stabilisering

Lade/binnenlade

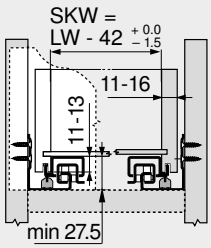

SKW Ladebinnenbreedte
LW Corpusbinnenbreedte

Lade

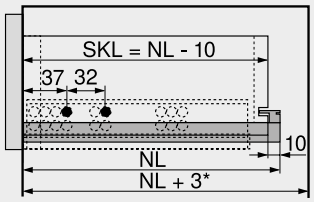

SKL Ladelengte
NL Nominale lengte
* Extra +12 mm met zijdelingse stabilisering

Binnenlade

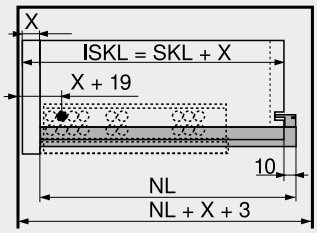

ISKL Lengte van de binnenlade
SKL Ladelengte
NL Nominale lengte

Schroefpositie – corpusprofielen

Nominale lengte NL (mm)

260
285
310, 335
360, 385
410
435–485
510, 535
560

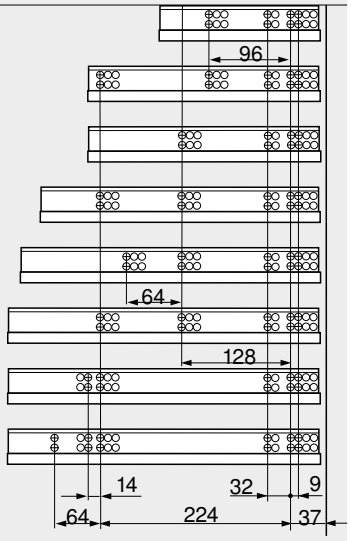

Verwerkung lades

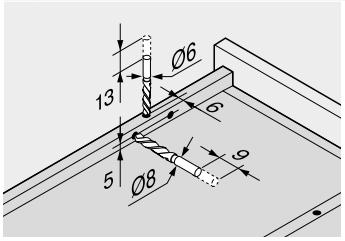

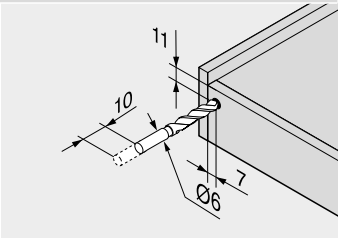

Boormal T65.1000.02 gebruiken

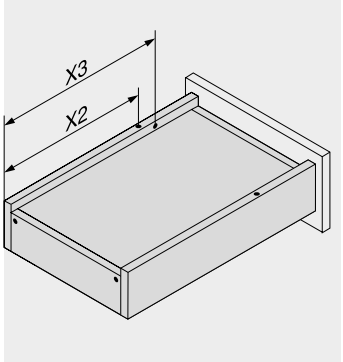

Nominale lengte	Steekpennen	Ophefzekerheid
NL (mm)	X2 (mm)	X3 (mm)
260	205	185
285	220	200
310	230	242
335	245	257
360	275	287
385	285	297
410	300	344
435	310	354
460	335	379
485	350	394
510	360	436
535	375	451
560	405	481

Zie ook

Overzicht – TANDEM	447	Informatie	774
Overzicht – SERVO-DRIVE voor MOVENTO/TANDEM	591		
Toebehoren	466		
Bevestiging van de corpusprofielen	472		
Montage, demontage en verstelling	474		
Overzicht – verwerking	683		

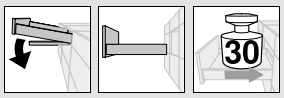

TANDEM plus – 561H

Webcode
DQD5FY

- Verdekte TANDEM geleider, volledig uittrekbaar met geïntegreerde **BLUMATIC** zelfsluittechniek
- Mogelijk in combinatie met TIP-ON – de mechanische openingsondersteuning
- Uithangveiligheid en hoogteverstelling is in de geleider geïntegreerd
- Werktuigloze geïntegreerde neigingsverstelling
- Optionele TIP-ON synchronisatie voor het sicheres Auslösen ook voor brede fronten

Nodige inbouwruimte

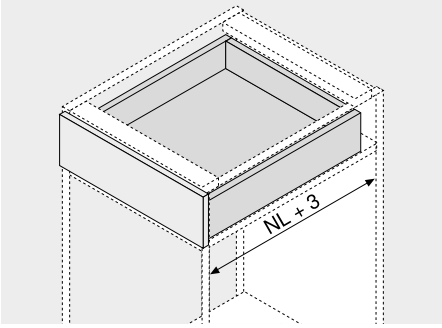

NL Nominale lengte

Bestelinformatie

1	Geleider links/rechts		
Nominale lengte NL (mm)	Dyn. belastbaarheid (kg) 30		
260	561H2601C		
285	561H2851C		
310	561H3101C		
335	561H3351C		
360	561H3601C		
385	561H3851C		
410	561H4101C		
435	561H4351C		
460	561H4601C		
485	561H4851C		
510	561H5101C		
535	561H5351C		
560	561H5601C		

De uitstoot kan onder belasting of met verstelling variëren!

t Toebehoren

4	Frontverstelbeslag		
	Materiaal	Kleur	Art. nr.
	Kunststof	Natuur	295.1000

6a	TIP-ON links/rechts (optioneel)	
	Dyn. belastbaarheid (kg)	Art. nr.
	30	T55.7150S

Enkel voor TANDEM plus geschikt

6b	TIP-ON synchronisatie tandwielset		
	Uitvoering	Kleur	Art. nr.
	Halfrond	RAL 7037 stofgrijs	T55.000R

6c	TIP-ON synchronisatiestang		
	Corpusbreedte KB (mm)	Uitvoering	Art. nr.
	Tot 1200	Halfrond	T55.889W

Om in te korten
Vanaf corpusbreedte KB 600 mm
Snijmaten: Corpusbinnenbreedte LW – 277 mm

Alternatief op 6b, 6c

6d	TIP-ON-Synchronisierung Ritzel-Set und Welle		
	Corpusbreedte KB (mm)	Uitvoering	Art. nr.
	Tot 1400	Rond	T55.1089ZR

Om in te korten
Snijmaten: Corpusbinnenbreedte LW – 277 mm

Lade

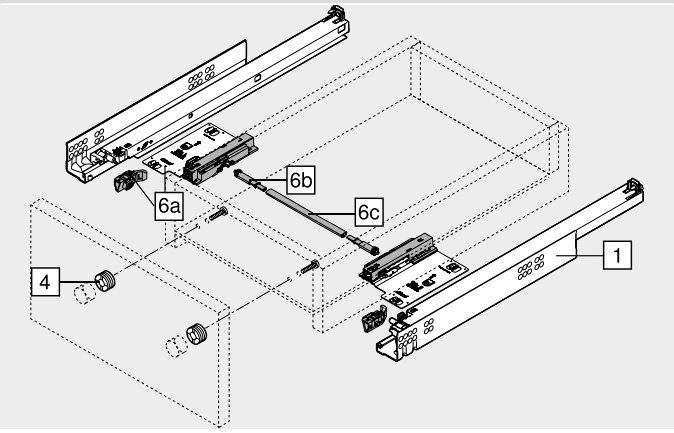

Uithangbereik

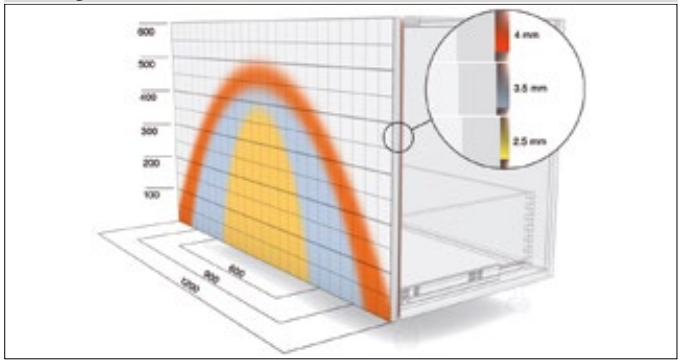

Voorbeeld de 560H, nominale lengte NL 500 mm, vierzijdige lade met synchronisatie

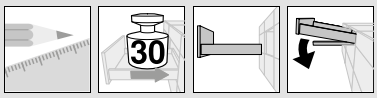

TANDEM plus – 561H

Webcode
DQD5FY

Maatvoeringen

Nodige inbouwruimte

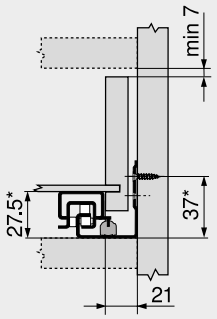

* +1 mm met TIP-ON

Lade/binnenlade

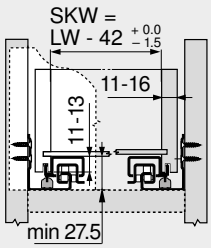

SKW Ladebinnenbreedte
LW Corpusbinnenbreedte

Lade

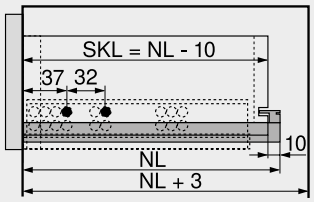

SKL Ladelengte
NL Nominale lengte

Binnenlade

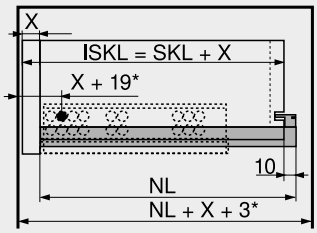

ISKL Lengte van de binnenlade
SKL Ladelengte
NL Nominale lengte
* Extra +3 mm met TIP-ON

Schroefpositie – corpusprofielen

Nominale lengte NL (mm)

260, 285
310–385
410
435–485
510, 535
560

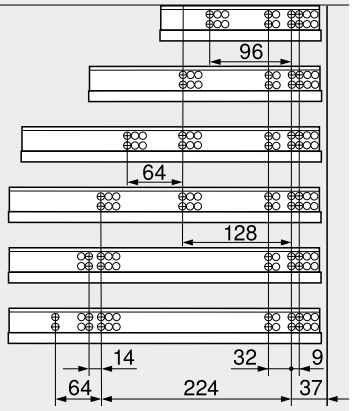

Verwerking lades

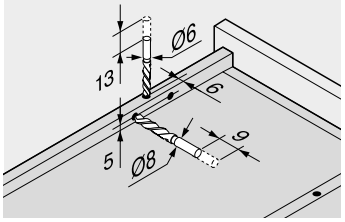

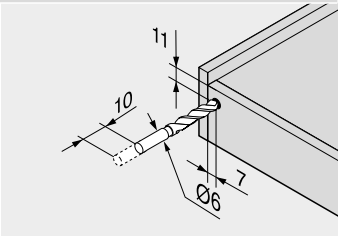

Boormal T65.1000.02 gebruiken

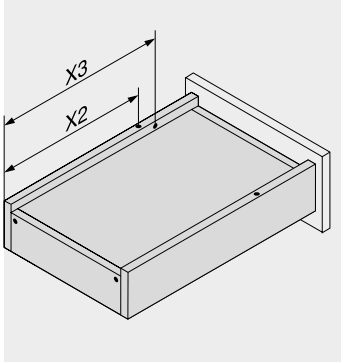

Nominale lengte	Steekpennen	Ophefzekerheid
NL (mm)	X2 (mm)	X3 (mm)
260	205	185
285	220	200
310	230	242
335	245	257
360	275	287
385	285	297
410	300	344
435	310	354
460	335	379
485	350	394
510	360	436
535	375	451
560	405	481

Zie ook

Overzicht – TANDEM	447
Toebehoren	466
Bevestiging van de corpusprofielen	472
Montage, demontage en verstelling	474
Overzicht – verwerking	683
Informatie	774

▶ TANDEM
▶▶ Opsteektechniek – enkel uittrekbaar

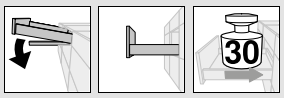

TANDEM BLUMOTION – 551H

Webcode
DQD65A

- Verdekte TANDEM geleider, enkel uittrekbaar met geïntegreerde **BLUMOTION** voor zacht en geruisloos sluiten
- Voor gebruik met SERVO-DRIVE geschikt – de elektrische openingsondersteuning
- Uithangveiligheid en hoogteverstelling is in de geleider geïntegreerd

Nodige inbouwruimte

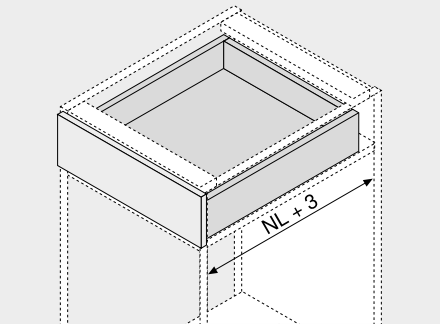

NL Nominale lengte

Bestelinformatie

1	Geleider links/rechts		
Nominale lengte NL (mm)	Dyn. belastbaarheid (kg) 30		
260	551H2601B		
285	551H2851B		
310	551H3101B		
335	551H3351B		
360	551H3601B		
385	551H3851B		
410	551H4101B		
435	551H4351B		
460	551H4601B		
485	551H4851B		
510	551H5101B		
535	551H5351B		
560	551H5601B		

t Toebehoren

4	Frontverstelbeslag		
	Materiaal	Kleur	Art. nr.
	Kunststof	Natuur	295.1000

12	Zijdelingse stabiliseringset voor enkel uittrekbare lades	
	Nominale lengte NL (mm)	Art. nr.
	Tot 410	ZST.410TT
	Tot 650	ZST.650TT
Om in te korten		
Geschikt voor corpusbreedte KB 1400 mm		

Lade

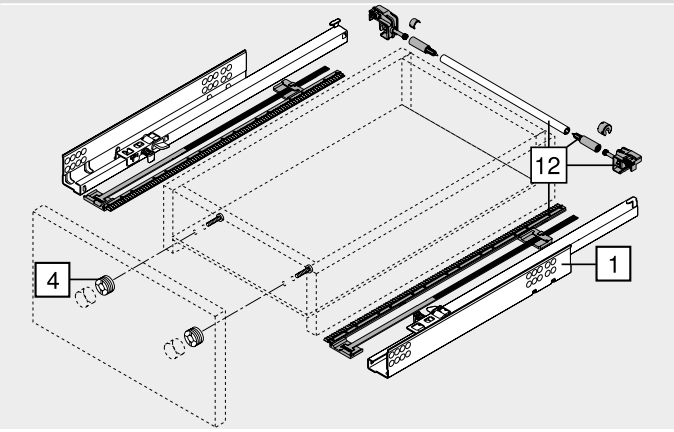

Binnenlade

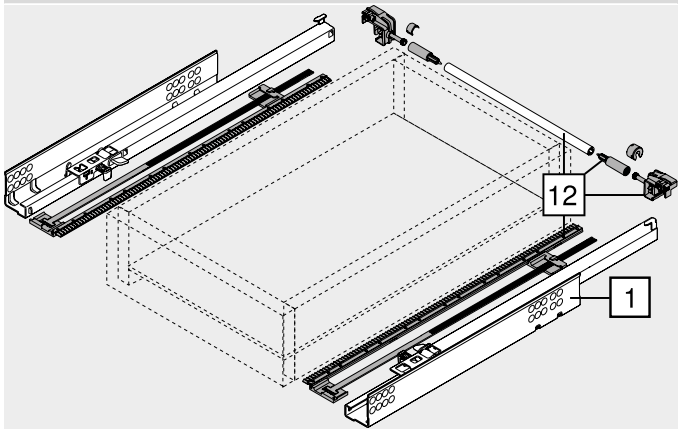

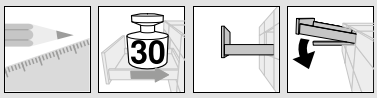

TANDEM BLUMOTION – 551H

Webcode
DQD65A

Maatvoeringen

Nodige inbouwruimte

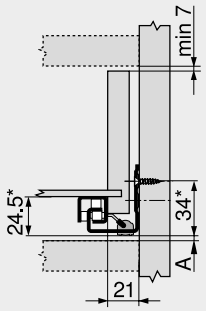

Lade/binnenlade

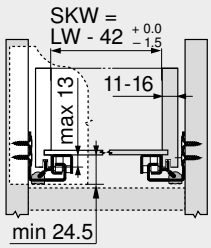

Lade

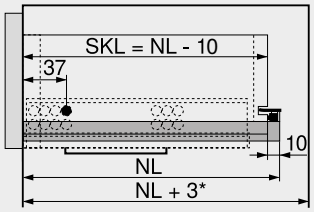

Binnenlade

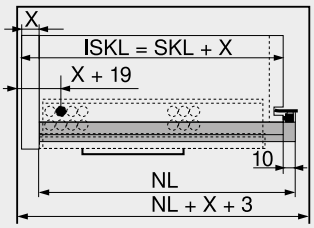

A 3 mm afstand voor uitwisseling met volledig uittrekbare geleider
* +3 mm met zijdelingse stabilisering

SKW Ladebinnenbreedte
LW Corpusbinnenbreedte

SKL Ladelengte
NL Nominale lengte
* Extra +12 mm met zijdelingse stabilisering

ISKL Lengte van de binnenlade
SKL Ladelengte
NL Nominale lengte

Schroefpositie – corpusprofielen

Nominale lengte NL (mm)

260, 285
310–435
460, 485
510, 535
560

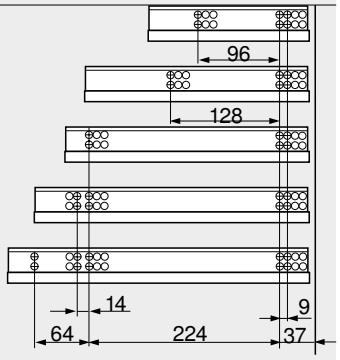

Verwerking lades

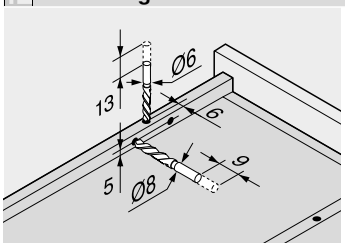

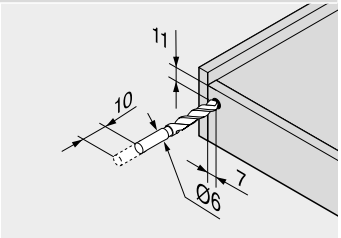

Boormal T65.1000.02 gebruiken

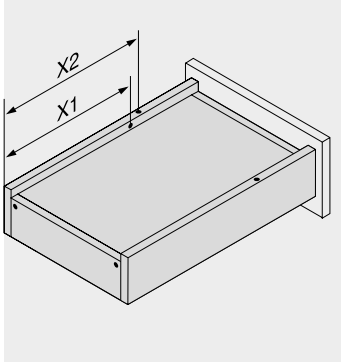

Nominale lengte	Steekpennen	Ophefzekerheid
NL (mm)	X2 (mm)	X1 (mm)
260	205	185
285	220	200
310	230	210
335	245	225
360	275	255
385	285	265
410	300	280
435	310	290
460	335	315
485	350	330
510	360	340
535	375	355
560	405	385

Zie ook

Overzicht – TANDEM	447	Informatie	774
Overzicht – SERVO-DRIVE voor MOVENTO/TANDEM	591		
Toebehoren	466		
Bevestiging van de corpusprofielen	472		
Montage, demontage en verstelling	474		
Overzicht – verwerking	683		

▶ TANDEM
▶▶ Opsteektechniek – enkel uittrekbaar

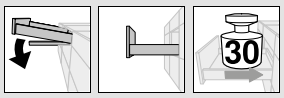

TANDEM – 551H

Webcode
DQD6UM

- Verdekte TANDEM geleider, enkel uittrekbaar met geïntegreerde **BLUMATIC** zelfsluittechniek
- Mogelijk in combinatie met TIP-ON – de mechanische openingsondersteuning
- Uithangveiligheid en hoogteverstelling is in de geleider geïntegreerd
- Optionele TIP-ON synchronisatie voor het sicheres Auslösen ook voor brede fronten

Nodige inbouwruimte

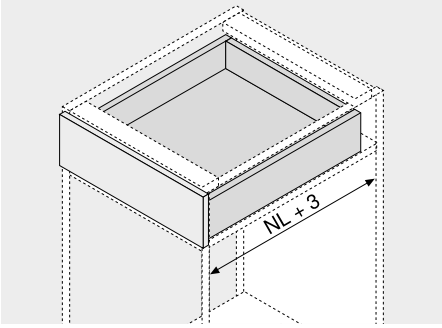

NL Nominale lengte

Bestelinformatie

1	Geleider links/rechts		
Nominale lengte NL (mm)	Dyn. belastbaarheid (kg) 30		
260	☎ 551H2601		
285	☎ 551H2851		
310	☎ 551H3101		
335	☎ 551H3351		
360	☎ 551H3601		
385	☎ 551H3851		
410	☎ 551H4101		
435	☎ 551H4351		
460	☎ 551H4601		
485	☎ 551H4851		
510	☎ 551H5101		
535	☎ 551H5351		
560	☎ 551H5601		

De uitstoot kan onder belasting of met verstelling variëren!

t Toebehoren

4	Frontverstelbeslag		
	Materiaal	Kleur	Art. nr.
	Kunststof	Natuur	295.1000

6a	TIP-ON links/rechts (optioneel)	
	Dyn. belastbaarheid (kg)	Art. nr.
	30	T55.3150S

Enkel voor TANDEM geschikt

6b	TIP-ON synchronisatie tandwielset		
	Uitvoering	Kleur	Art. nr.
	Halfrond	RAL 7037 stofgrijs	T55.000R

6c	TIP-ON synchronisatiestang		
	Corpusbreedte KB (mm)	Uitvoering	Art. nr.
	Tot 1200	Halfrond	T55.889W

Om in te korten
Vanaf corpusbreedte KB 600 mm

Snijmaten Corpusbinnenbreedte LW – 277 mm

Lade

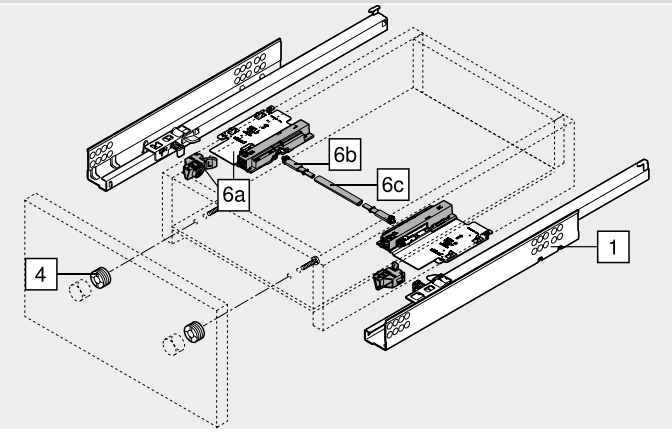

Uithangbereik

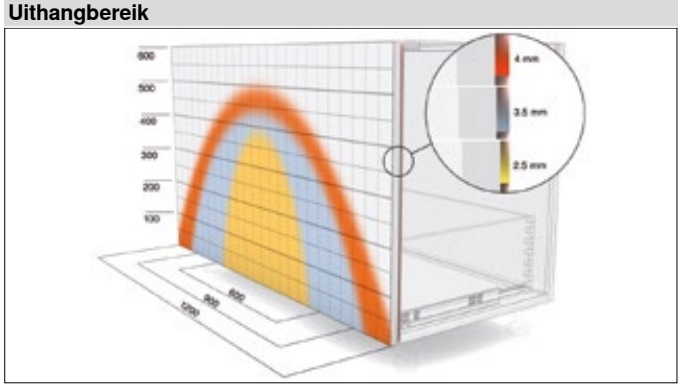

Voorbeeld de 560H, nominale lengte NL 500 mm, vierzijdige lade met synchronisatie

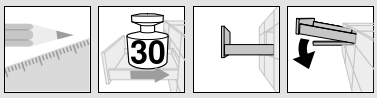

TANDEM – 551H

Webcode
DQD6UM

Maatvoeringen

Nodige inbouwruimte

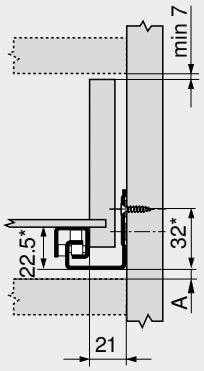

A 5 mm afstand voor uitwisseling met volledig uittrekbare geleider
* +1 mm met TIP-ON

Lade/binnenlade

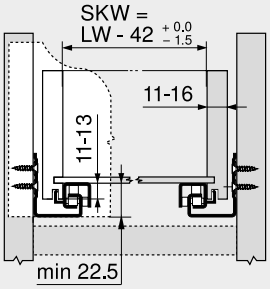

SKW Ladebinnenbreedte
LW Corpusbinnenbreedte

Lade

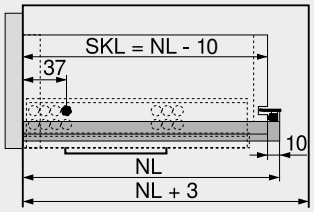

SKL Ladelengte
NL Nominale lengte

Binnenlade

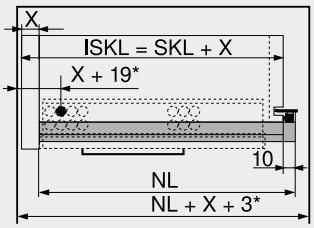

ISKL Lengte van de binnenlade
SKL Ladelengte
NL Nominale lengte
* Extra +3 mm met TIP-ON

Schroefpositie – corpusprofielen

Nominale lengte NL (mm)

260, 285
310–435
460, 485
510, 535
560

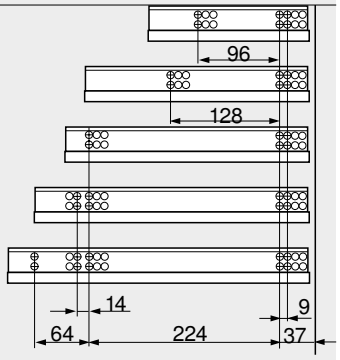

Verwerking lades

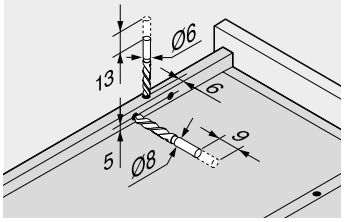

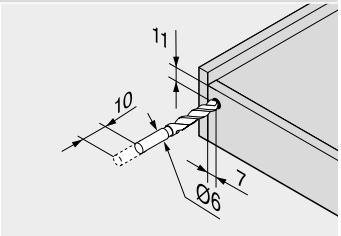

Boormal T65.1000.02 gebruiken

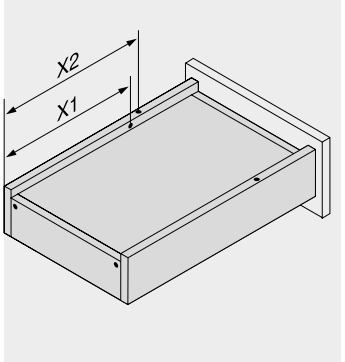

Nominale lengte	Steekpennen	Ophefzekerheid
NL (mm)	X2 (mm)	X1 (mm)
260	205	185
285	220	200
310	230	210
335	245	225
360	275	255
385	285	265
410	300	280
435	310	290
460	335	315
485	350	330
510	360	340
535	375	355
560	405	385

Zie ook

Overzicht – TANDEM	447
Toebehoren	466
Bevestiging van de corpusprofielen	472
Montage, demontage en verstelling	474
Overzicht – verwerking	683
Informatie	774

Zijdelingse stabiliseringset voor volledig uittrekbare lades

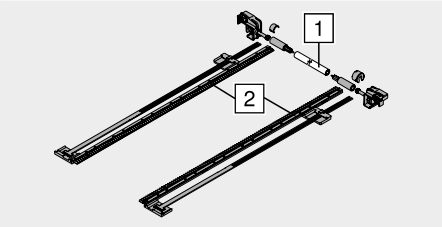

- Om in te korten
- Geschikt voor corpusbreedte KB 1400 mm
- Materiaal: kunststof
- Kleur: RAL 7037 stofgrijs
- Niet met TIP-ON compatibel

Bestelinformatie

Nominale lengte NL (mm)	Art. nr.
Tot 410	ZST.410TV
Tot 600	ZST.600TV
Tot 750	ZST.750TV

	Snijmaten
1	Corpusbinnenbreedte LW – 254 mm
2	Nominale lengte NL + 12 mm

Maatvoeringen

Nodige inbouwruimte

* +3 mm met zijdelingse stabilisering

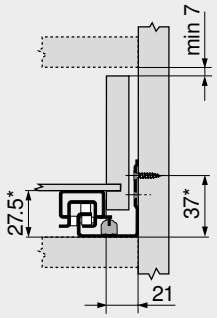

Lade

SKL Ladelengte
NL Nominale lengte
* Extra +12 mm met zijdelingse stabilisering

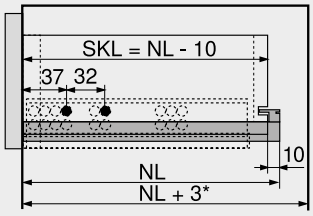

Zijdelingse stabiliseringset voor enkel uittrekbare lades

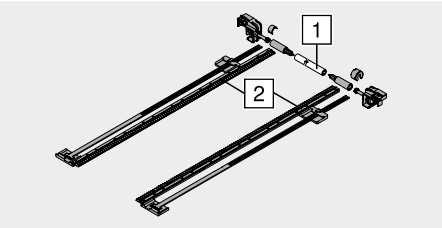

- Om in te korten
- Geschikt voor corpusbreedte KB 1400 mm
- Materiaal: kunststof
- Kleur: RAL 7037 stofgrijs
- Niet met TIP-ON compatibel

Bestelinformatie

Nominale lengte NL (mm)	Art. nr.
Tot 400	ZST.410TT
Tot 650	ZST.650TT

	Snijmaten
1	Corpusbinnenbreedte LW – 222 mm
2	Nominale lengte NL + 12 mm

Maatvoeringen

Nodige inbouwruimte

A 3 mm afstand voor uitwisseling met volledig uittrekbare geleider
* +3 mm met zijdelingse stabilisering

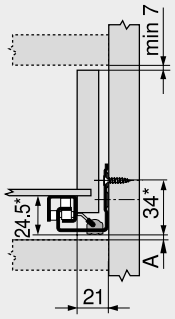

Lade

SKL Ladelengte
NL Nominale lengte
* Extra +12 mm met zijdelingse stabilisering

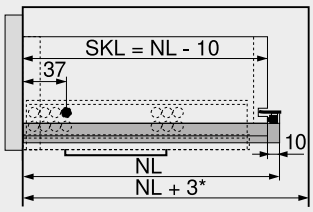

Dieptereling met rugwandhouder

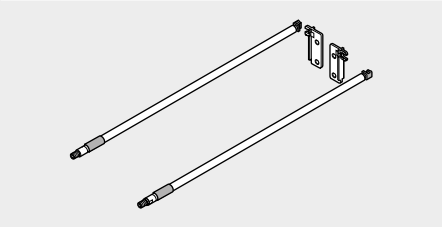

- Materiaal: aluminium
- Kleur: verchroomd

Bestelinformatie

NL	Art. nr.	NL	Art. nr.
400	ZRE.363A.ID	550	ZRE.513A.ID
450	ZRE.413A.ID	580	ZRE.543A.ID
480	ZRE.443A.ID	600	ZRE.563A.ID
500	ZRE.463A.ID	650	ZRE.613A.ID
520	ZRE.483A.ID		

NL Nominale lengte (mm)

Maatvoeringen

Nodige inbouwruimte

* +1 mm met TIP-ON

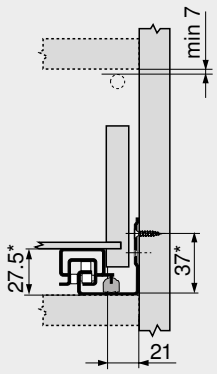

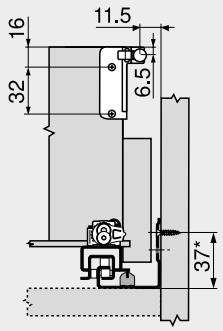

Montage

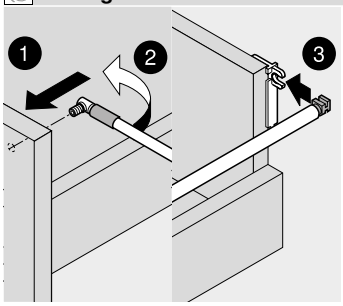

Montage

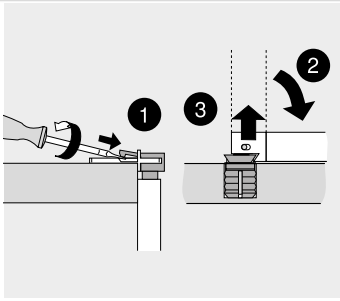

Demontage

Frontverstelbeslag

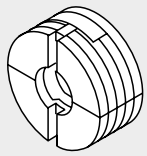

- Met voorgemonteerde stalen moeren
- Voor vierzijdige lades
- Tweedimensionale frontverstelling (±2 mm)
- Materiaal: kunststof
- Kleur: natuurwit

Bestelinformatie

Naam	Art. nr.
Frontverstelbeslag	295.1000

Maatvoeringen

Matrijs voor MINIPRESS + PRO-CENTER MZM.0095

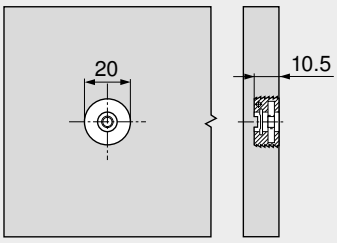

Montage

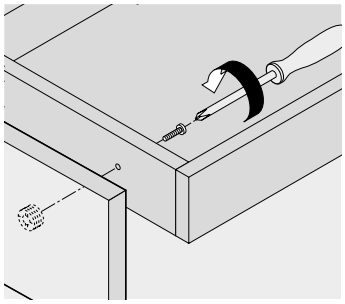

Schroef M4x20 gebruiken

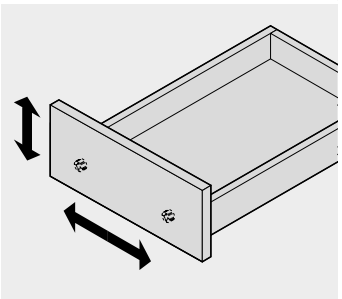

Hoogte-/zijdelingseverstelling
±2 mm
Met extra schroeven bevestigen

POSISTOP

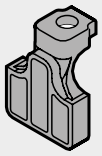

- Diepte-aanslag voor TANDEM plus BLUMOTION – 560H/566H en TANDEM BLUMOTION – 550H
- Enkel voor inliggende toepassingen
- Materiaal: kunststof
- Kleur: RAL 7037 stofgrijs

Bestelinformatie

Naam	Art. nr.
POSISTOP	298.5500

Montage

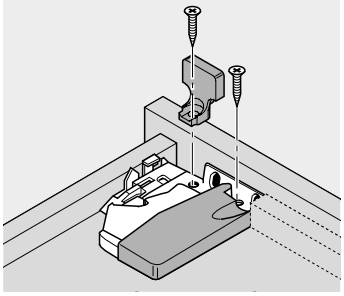

Vierzijdige lade

Tablethouder

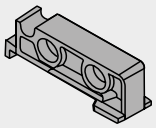

- Compatibel met MOVENTO/TANDEM
- Materiaal: kunststof
- Kleur: natuurwit

Bestelinformatie

Naam	Art. nr.
Tablethouder	T51.7000.01

Montage

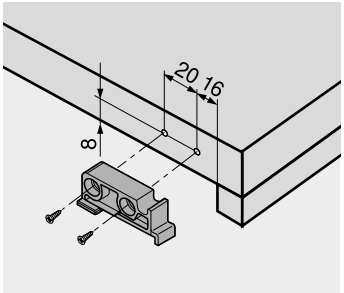

Tablethoekstuk

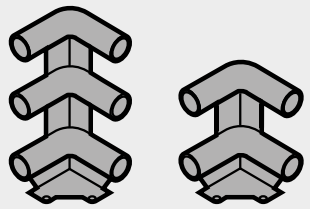

- Materiaal: kunststof
- Kleur: RAL 7037 stofgrijs

Bestelinformatie

Tablethoekstuk	Art. nr.
Tweedelig	ZTU.00Z0
Driedelig	ZTU.00D0

Maatvoeringen

Nodige inbouwruimte
Met tweedelige reling

* +1 mm met TIP-ON

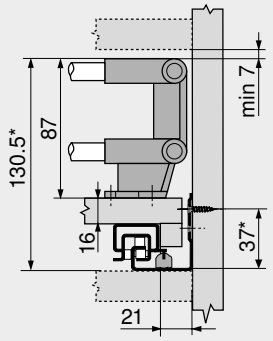

Nodige inbouwruimte
Met driedelige reling

* +1 mm met TIP-ON

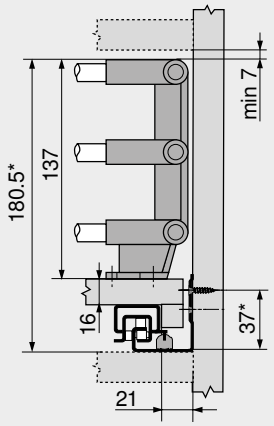

Inbouwmaten – tablethoekstuk

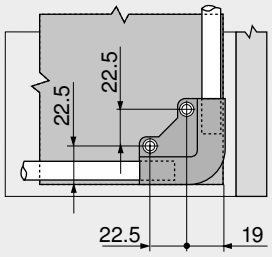

Relingstang voor tablethoekstukken

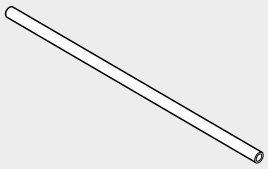

- Om in te korten, 1094 mm
- Geschikt voor corpusbreedte KB 1200 mm
- Materiaal: aluminium
- Kleur: verchroomd

Bestelinformatie

Naam	Art. nr.
Relingstang voor tablethoek-stukken	ZRG.1094U

Snijmaten
Corpusbreedte KB – 106 mm
Nominale lengte NL – 64 mm

Uittrekblokkering

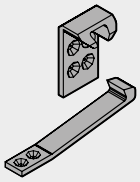

- Materiaal: kunststof
- Kleur: natuurwit

Bestelinformatie

Naam	Art. nr.
Uittrekblokkering	295.5600

Maatvoeringen

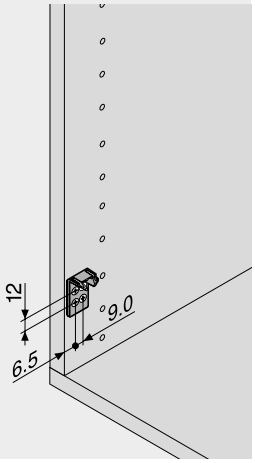

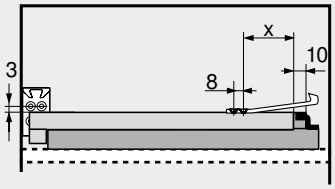

Nominale lengte NL (mm)	X (mm) 560H	566H	550H
250	79	–	–
270	74	–	134
300	74	–	134
320	70	–	–
350	80	–	134
380	82	–	–
400	60	–	154
420	80	–	–
450	60	80	154
480	70	–	–
500	60	80	176
520	80	80	–
550	60	80	176
580	–	80	–
600	80	80	219
650	–	80	219
700	–	80	–
750	–	87	–

Spaanplaatschroeven — Ø 3.5 mm

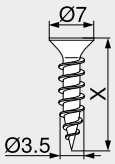

- Ø 3.5 mm
- Materiaal: staal
- Kleur: vernikkeld

Bestelinformatie

X (mm)	Art. nr.
15.0	609.1500
17.0	609.1700

Systeemschroeven — Ø 6.0 mm

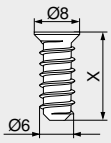

- Ø 6 mm
- Boordiameter Ø 5 mm
- Materiaal: staal
- Kleur: vernikkeld

Bestelinformatie

X (mm)	Art. nr.
10.0	661.1000.HG
11.5	661.1150.HG
13.0	661.1300.HG
14.5	661.1450.HG
20.0	661.2000.HG

Speciale systeemschroeven — Ø 6.0 mm

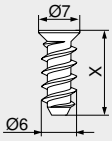

- Ø 6 mm
- Boordiameter Ø 5 mm
- Materiaal: staal
- Kleur: vernikkeld

Bestelinformatie

X (mm)	Art. nr.
11.5	662.1150.HG
13.0	662.1300.HG
14.5	662.1450.HG

Centreerboor

- Ø 2.7 mm, boorlengte 70 mm
- Om spaanplaatschroeven voor te boren Ø 3.5 mm
- Boordiepte tot 8 mm
- Materiaal: staal, gehard

Bestelinformatie

Naam	Art. nr.
Centreerboor	M01.ZZ03
Vervangboor	M01.ZZB3

Deurdemper

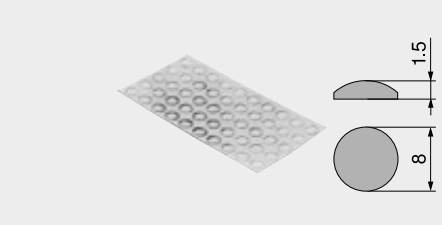

- Voor geluidsdemping
- Materiaal: kunststof
- Kleur: natuurwit

Bestelinformatie

Naam	Art. nr.
Deurdemper	993.710

Demper om in te boren

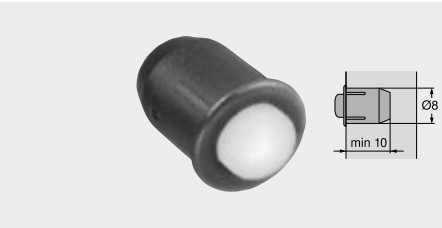

- Voor geluidsdemping
- Voeg 2 mm
- Tweedelig
- Materiaal: kunststof
- Kleur: RAL 9006 grijs (witaluminium)

Bestelinformatie

Naam	Art. nr.
Demper om in te boren	993.706

Kruisschroevendraaier

- PZ (Pozi) grootte 2
- Schachtlengte 100 mm
- Totale lengte 200 mm
- Zwarte greep met oranje Blum logo
- Materiaal: kunststof/staal
- Kleur: zwart/oranje

Bestelinformatie

Naam	Art. nr.
Kruisschroevendraaier	303.756.1

Vlakkopschroevendraaier

- Met platte kop 1.0 x 5.5 mm
- Schachtlengte 125 mm
- Totale lengte 225 mm
- Zwarte greep met oranje Blum logo
- Materiaal: kunststof/staal
- Kleur: zwart/oranje

Bestelinformatie

Naam	Art. nr.
Vlakkopschroevendraaier	314.928.1

▶ TANDEM
▶▶ Bevestiging van de corpusprofielen

Corpusprofiel 560H – 30 kg

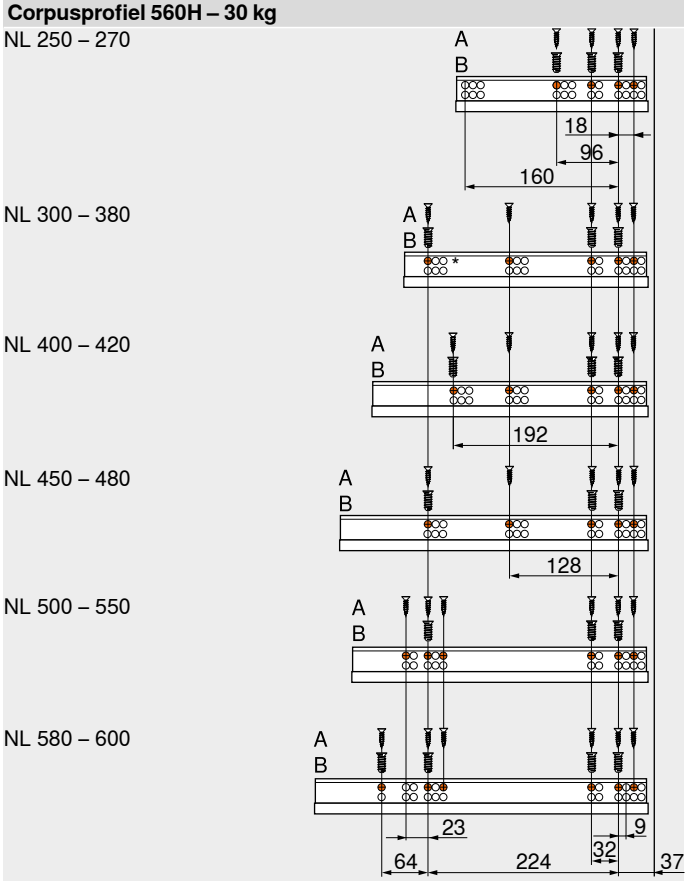

Corpusprofiel 561H – 30 kg

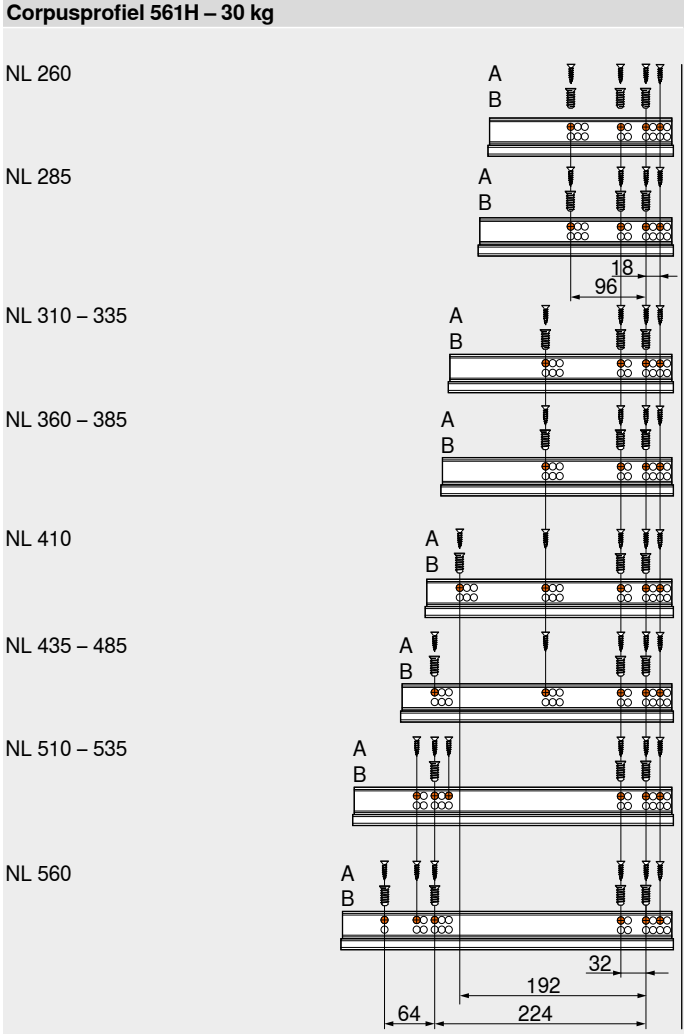

A Spaanplaatschroeven Ø 4 x 15 mm
B Systeemschroeven, art. nr. 661.1450.HG

A Spaanplaatschroeven Ø 4 x 15 mm
B Systeemschroeven, art. nr. 661.1450.HG

Corpusprofiel 566H – 50 kg

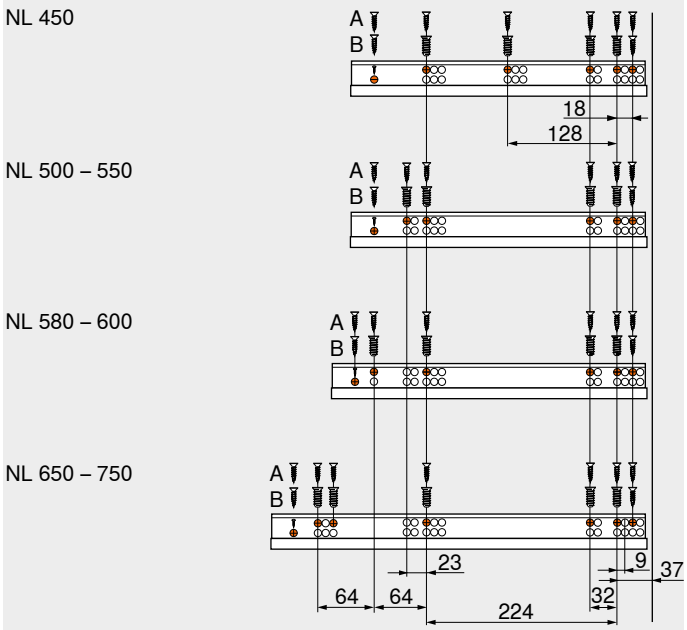

Corpusprofiel 550H – 30 kg

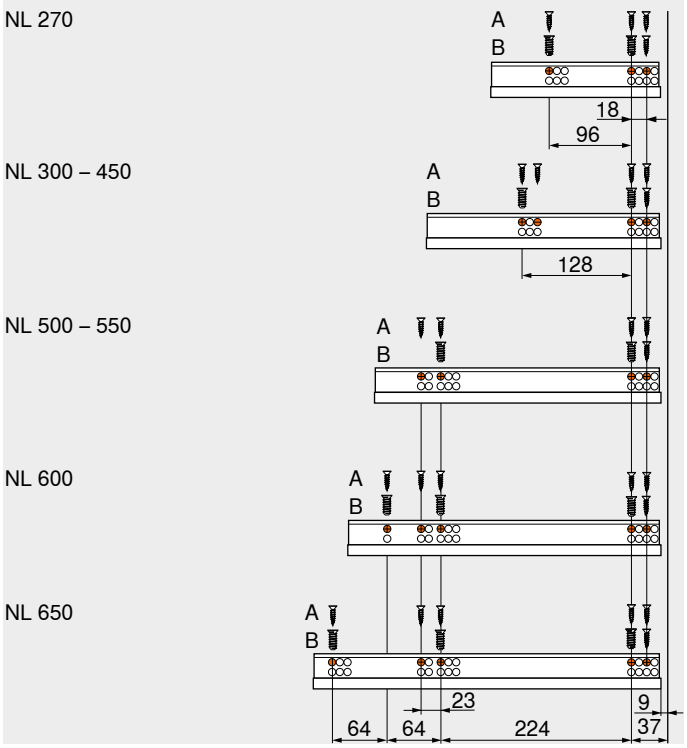

A Spaanplaatschroeven Ø 4 x 15 mm
B Systeemschroeven, art. nr. 661.1450.HG
Achterste schroefpositie garandeert de optimale stabiliteit

A Spaanplaatschroeven Ø 4 x 15 mm
B Systeemschroeven, art. nr. 661.1450.HG

Corpusprofiel 551H – 30 kg

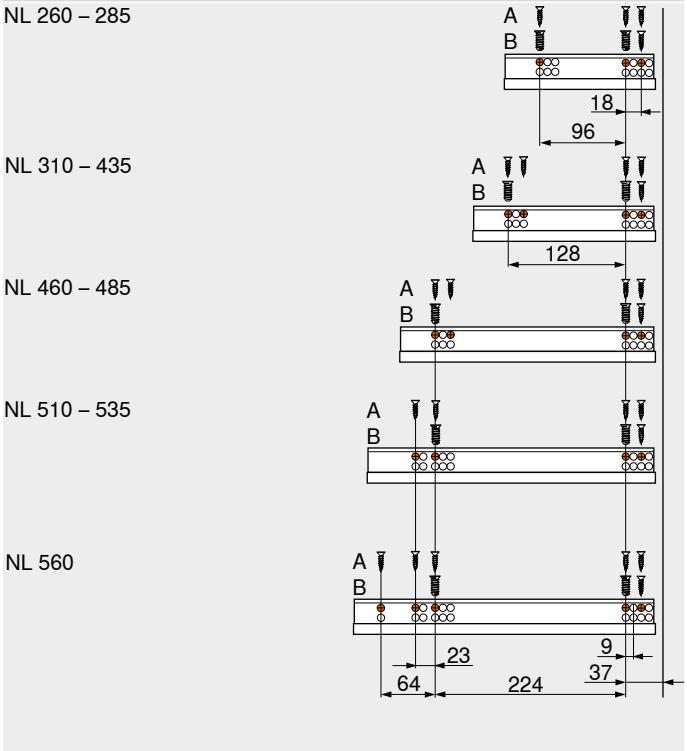

A Spaanplaatschroeven Ø 4 x 15 mm
B Systeemschroeven, art. nr. 661.1450.HG

▶ TANDEM
▶▶ Montage, demontage en verstelling

Koppeling

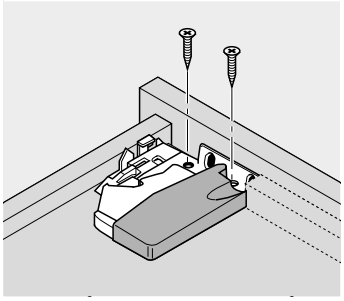

Vierzijdige lade

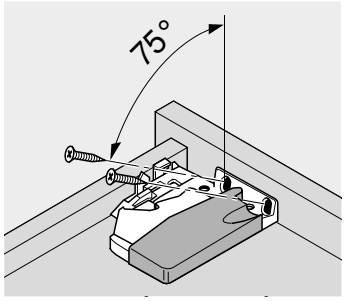

Driezijdige lade

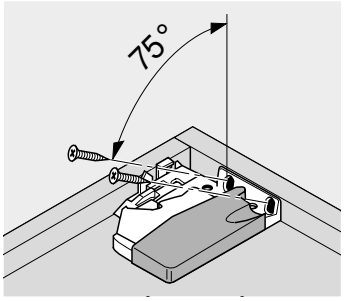

Binnenlade

Verstelling

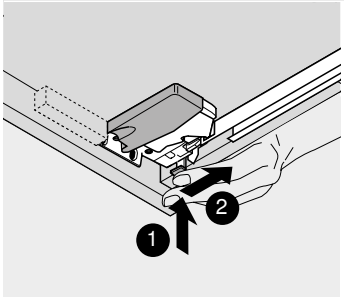

560H/566H/550H
Hoogteverstelling
+ 3 mm

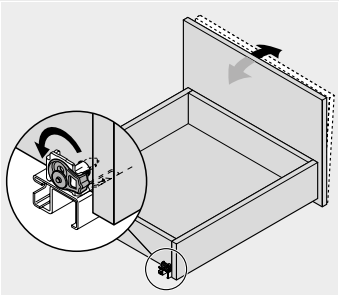

560H/566H/561H
Neigingsverstelling via de geleider

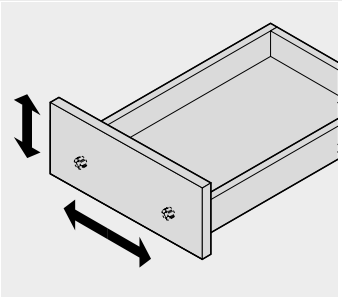

Verstelling hoogte/zijde via frontverstelbeslag
± 2 mm

Hoogteverstelling (561H/551H)

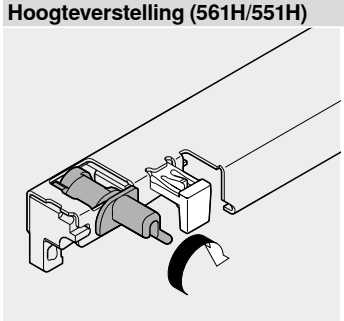

561H: + 2.5 mm

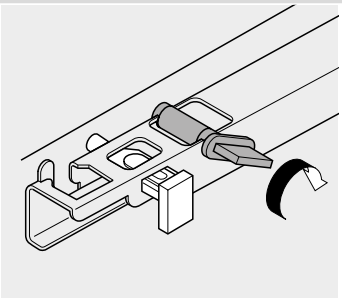

551H: + 2.5 mm

Lade in- en uithalen (560H/566H/550H)

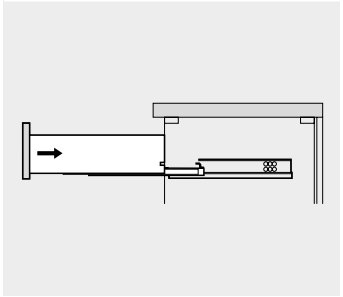

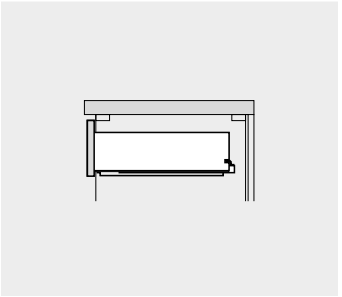

Inhangen

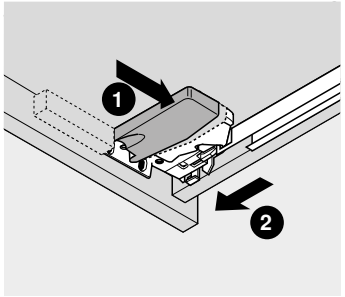

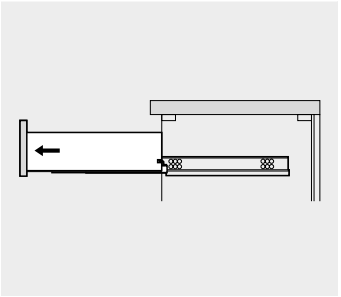

Uithalen

Lade inhangen (561/551H)

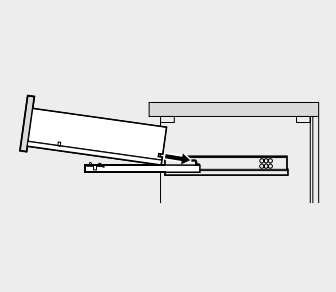

Inhangen

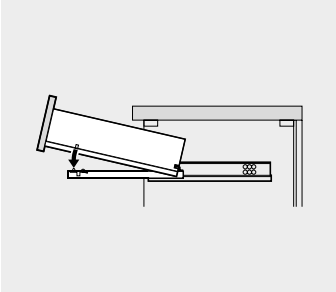

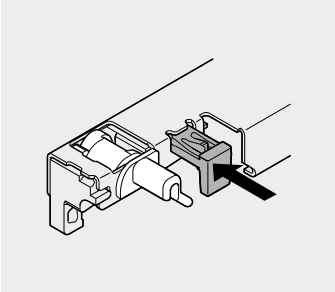

Vergrendelen 561H

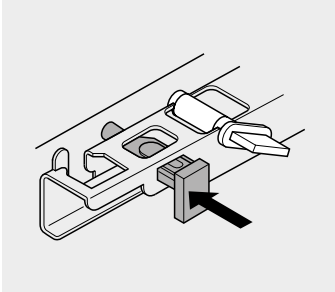

Vergrendelen 551H

Lade uithalen (561/551H)

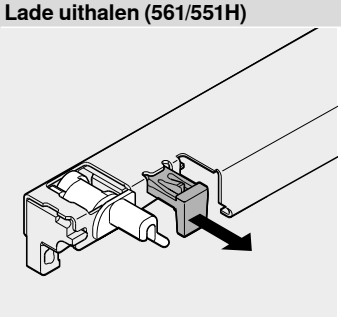

Ontgrendelen 561H

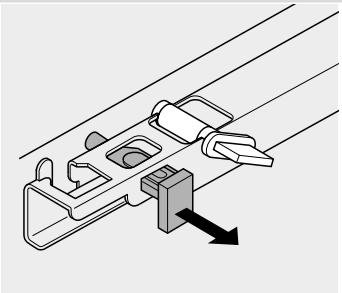

Ontgrendelen 551H

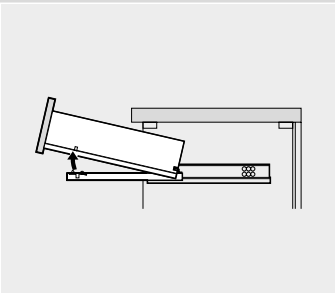

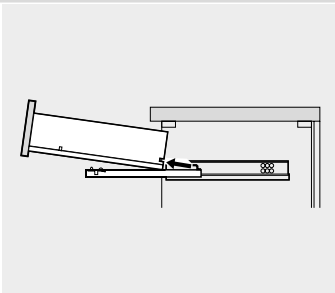

Uithalen

Montagefilm

Short-URL
www.blum.com/tan_videos

Eenvoudig. Beproefd. Rendabel.

De techniek van de STANDARD geleider is al decennialang beproefd. Dit is het optimale product voor functionele houten meubels.

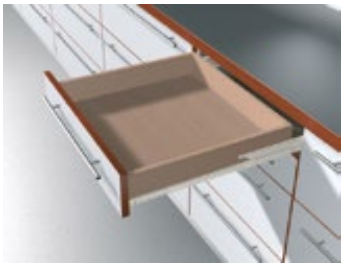

Het succes van de STANDARD geleider is gebaseerd op een eenvoudig concept:

- Goede loopeigenschappen
- Hoge zijdelingse stabiliteit
- Volledig en enkel uittrekbaar

Kwaliteit – een meubelleven lang

Net als alle andere Blum producten beantwoordt ook de STANDARD geleider aan de hoge eisen van duurzaamheid en functionaliteit. Een meubelleven lang

De STANDARD geleider kan dankzij het klein aantal componenten snel en eenvoudig gemonteerd worden. Ons aanbod voor verwerking ondersteunt de eenvoudige en nauwkeurige omzetting van de planning

► STANDARD

Toepassingen	kg	Blz.	Webcode	BLUMOTION by Blum	SERVO-DRIVE by Blum	TIP-ON by Blum	TIP-ON BLUMOTION by Blum
►► Volledig uittrekbaar							
STANDARD – 430E	30	478	DQD7JY	–	–	–	–
►► Enkel uittrekbaar							
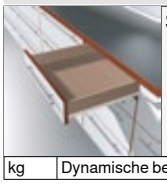 STANDARD – 230M/E	25	480	DQD89A	–	–	–	–

kg	Dynamische belastbaarheid	●	Geïntegreerd	o	Optioneel	–	Niet mogelijk

►► Toebehoren

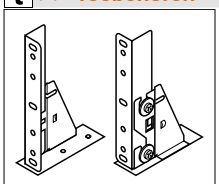
Symboolbeeld

Frontverstelbeslag	482	Demper	485
Tablethoekstuk	482	Schroevendraaier	485
Relingstang voor tablethoekstukken	483		
Frontverstelelement	483		
Deurafstoter	484		
Schroeven	484		
Centreerboor	485		

►► Bevestiging van de corpusprofielen

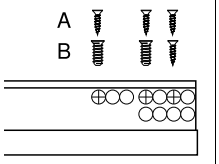

Symboolbeeld

Corpusprofiel 430E– 30 kg	486
Corpusprofiel 230M/E – 25 kg	486

►► Montage, demontage en verstelling

Symboolbeeld

Volledig uittrekbaar 430E – 30 kg	487
Enkel uittrekbaar 230M/E – 25 kg	487

Pictogram

	Artikel op aanvraag
	Algemene informatie
	Toebehoren
	Volledig uittrekbaar
	Enkel uittrekbaar
25	Dynamische belastbaarheid (kg)
	Maatvoeringen
	Snijmaten
	Montage, demontage en verstelling

▶ STANDARD
▶▶ Volledig uittrekbaar

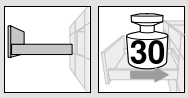

STANDARD – 430E

Webcode
DQD7JY

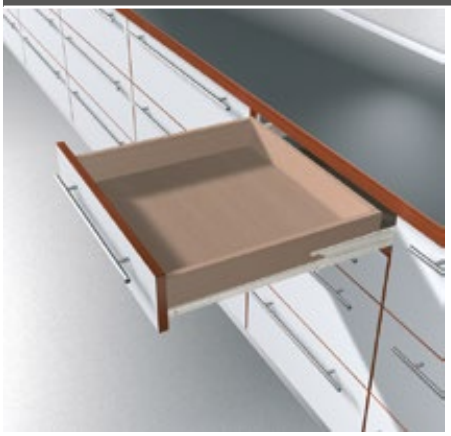

- BLUMATIC zelfsluittechniek met voorziening die ervoor zorgt dat de lade na het sluiten in gesloten toestand blijft
- Epoxy, crèmewit (RAL 9001) of bruin
- Dynamische belastbaarheid 30 kg
- Geïntegreerde inhangblokkering
- Geïntegreerde uittrekblokkering (vanaf 300 mm)
- Dubbelzijdige dwangloop

Nodige inbouwruimte

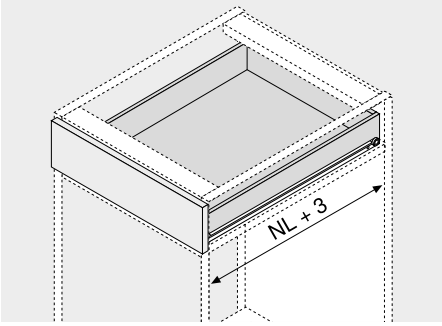

NL Nominale lengte

Bestelinformatie

1	Corpus-, midden- en ladeprofiel links/rechts		
Nominale lengte NL (mm)	Kleur		
	R9001	Bruin	
250	430E2500	430E2500	
300	430E3000V	430E3000V	
350	430E3500V	430E3500V	
400	430E4000V	430E4000V	
450	430E4500V	430E4500V	
500	430E5000V	430E5000V	
550	430E5500V	430E5500V	
600	430E6000V	430E6000V	
650	430E6500V		
700	430E7000V		
750	430E7500V		
800	430E8000V		
R9001	RAL 9001 crèmewit		

Toebehoren

2	Frontverstelbeslag		
	Materiaal	Kleur	Art. nr.
	Kunststof	Natuur	295.1000

Lade

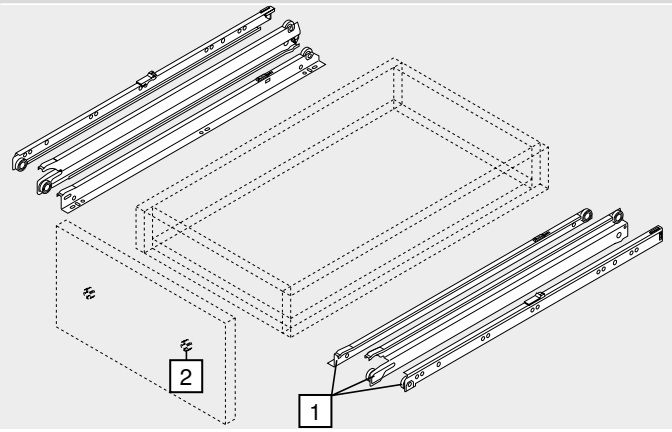

STANDARD – 430E

Webcode
DQD7JY

Maatvoeringen

Nodige inbouwruimte

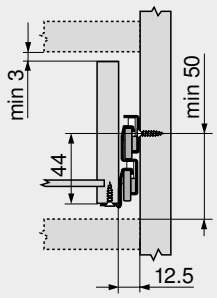

Schroefpositie – corpusprofielen

Nominale lengte NL (mm)

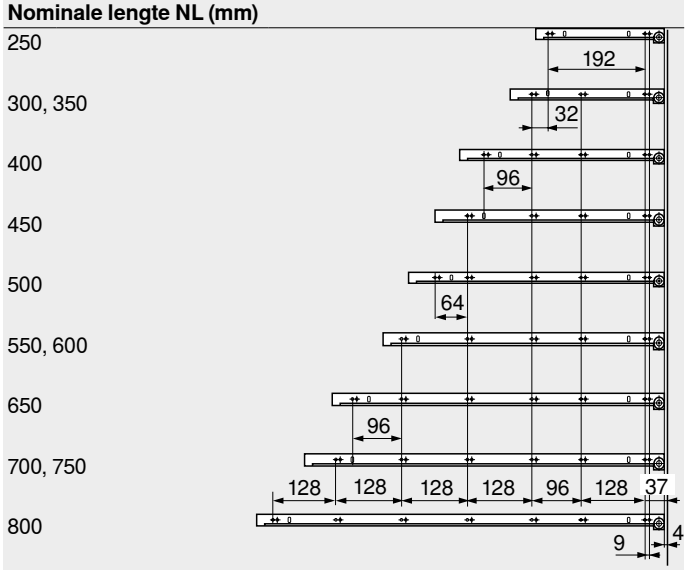

Snijmaten – 16 mm spaanplaat

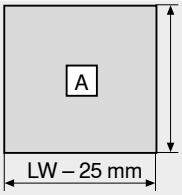

Bodem
NL

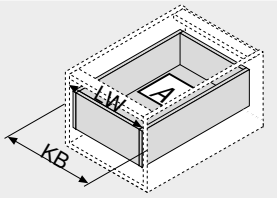

KB Corpusbreedte
LW Corpusbinnenbreedte
NL Nominale lengte

Corpusbinnendiepte LT min. = nominale lengte NL + 3 mm

Zie ook

Overzicht – STANDARD	477
Toebehoren	482
Bevestiging van de corpusprofielen	486
Montage, demontage en verstelling	487
Overzicht – verwerking	683
Informatie	774

▶ STANDARD
▶▶ Enkel uittrekbaar

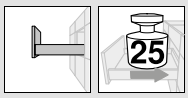

STANDARD – 230M/E

Webcode
DQD89A

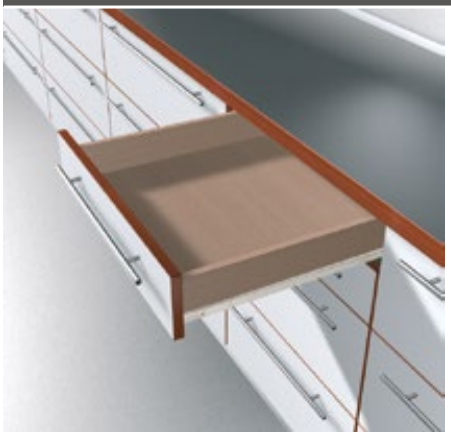

- BLUMATIC zelfsluittechniek (230M), of met voorziening die ervoor zorgt dat de lade na het sluiten in gesloten toestand blijft (230E)
- Epoxy, crèmewit (RAL 9001)
- Dynamische belastbaarheid 25 kg
- Ladestop (vanaf nominale lengte NL 300 mm)
- Éénzijdige dwangloop

Nodige inbouwruimte

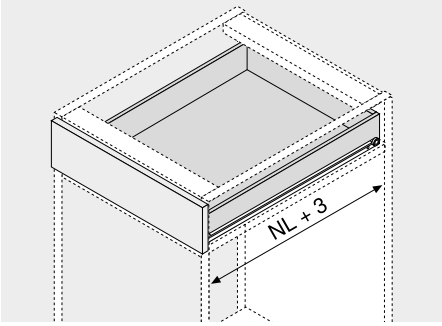

NL Nominale lengte

Bestelinformatie

1	Corpus- en ladeprofiel links/rechts		
Nominale lengte NL (mm)	Kleur R9001		
250	230M2500		
300	230M3000		
350	230M3500		
400	230M4000		
450	230M4500		
500	230M5000		
550	230M5500		
600	230M6000		
650	230M6500		
700	230E7000		
750	230E7500		
800	230E8000		
R9001	RAL 9001 crèmewit		

Toebehoren

2	Frontverstelbeslag		
	Materiaal	Kleur	Art. nr.
	Kunststof	Natuur	295.1000

Lade

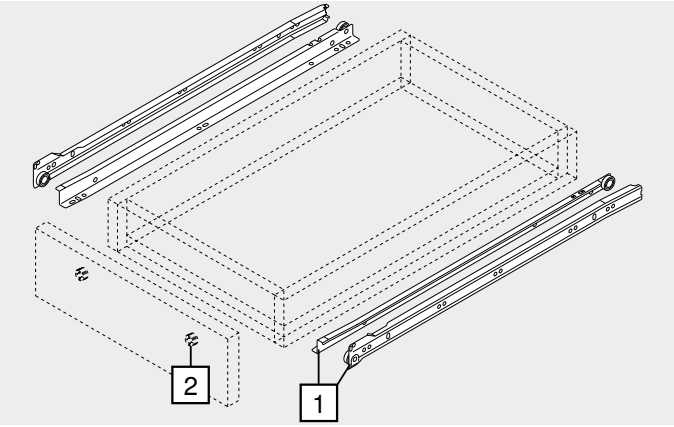

STANDARD – 230M/E

Webcode
DQD89A

Maatvoeringen

Nodige inbouwruimte

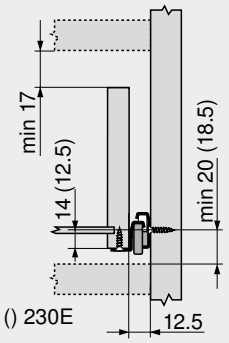

Schroefpositie – corpusprofielen

Nominale lengte NL (mm)

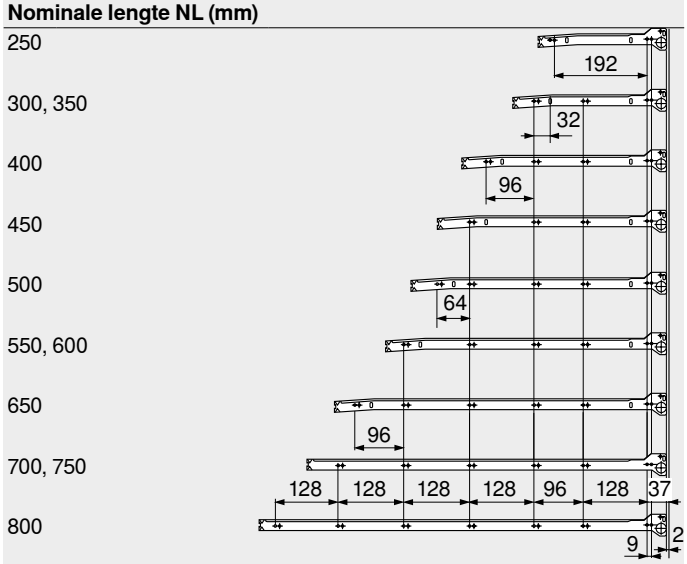

Snijmaten – 16 mm spaanplaat

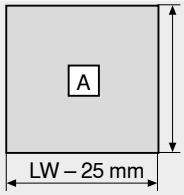

Bodem
NL

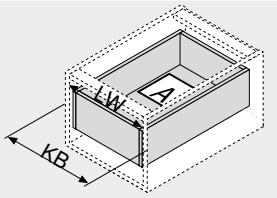

KB	Corpusbreedte
LW	Corpusbinnenbreedte
NL	Nominale lengte

Corpusbinnendiepte LT min. = nominale lengte NL + 3 mm

Zie ook

Overzicht – STANDARD	477
Toebehoren	482
Bevestiging van de corpusprofielen	486
Montage, demontage en verstelling	487
Overzicht – verwerking	683
Informatie	774

Frontverstelbeslag

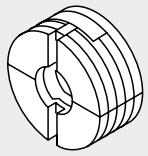

- Met voorgemonteerde stalen moeren
- Voor vierzijdige lades
- Tweedimensionale frontverstelling (±2 mm)
- Materiaal: kunststof
- Kleur: natuurwit

Bestelinformatie

Naam	Art. nr.
Frontverstelbeslag	295.1000

Maatvoeringen

Matrijs voor MINIPRESS + PRO-CENTER MZM.0095

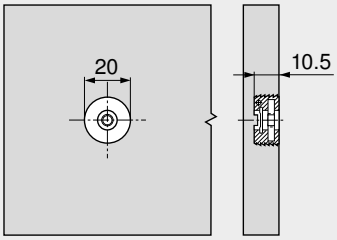

Montage

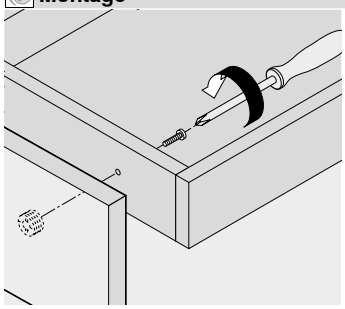

Schroef M4x20 gebruiken

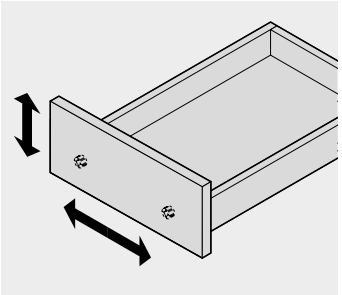

Hoogte-/zijdelingseverstelling
±2 mm
Met extra schroeven bevestigen

Tablethoekstuk

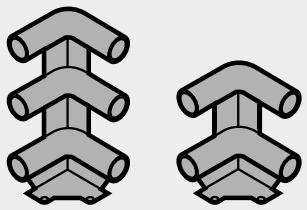

- Materiaal: kunststof
- Kleur: RAL 9001 crèmewit
- Kleur: RAL 7037 stofgrijs

Bestelinformatie

Tablethoekstuk	Art. nr.
Tweedelig	ZTU.00Z0
Driedelig	ZTU.00D0

Maatvoeringen

Nodige inbouwruimte
Met tweedelige reling

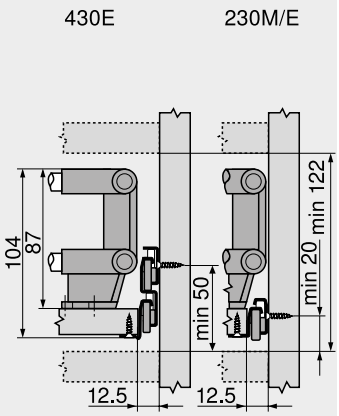

Nodige inbouwruimte
Met driedelige reling

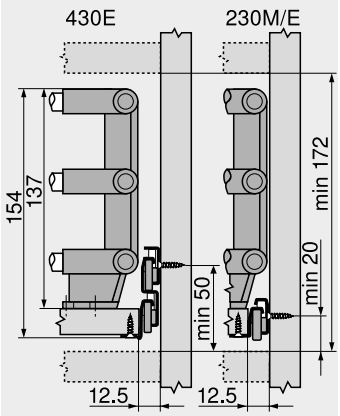

Inbouwmaten – tablethoekstuk

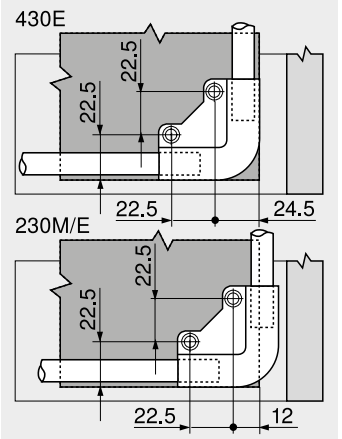

Relingstang voor tablethoekstukken

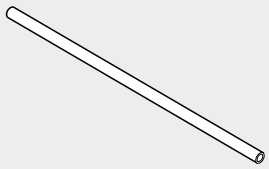

- Om in te korten
- Materiaal: aluminium

Bestelinformatie

Kleur	Art. nr.
RAL 9001 crèmewit	ZRG.1104U
Verchroomd	ZRG.1094U

Snijmaten	
Diepterelingstang	Nominale lengte NL – 51 mm
Dwarsrelingstang 430E	Corpusbinnenbreedte LW – 87 mm
Dwarsrelingstang 230M/E	Corpusbinnenbreedte LW – 63 mm

Frontverstelelement

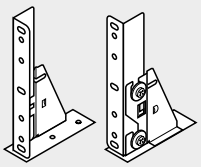

- Links/rechts
- Driedimensionale frontverstelling
- Materiaal: staal
- Kleur: RAL 9001 crèmewit

Bestelinformatie

Naam	Art. nr.
Frontverstelelement	296.4500

Maatvoeringen

Nodige inbouwruimte

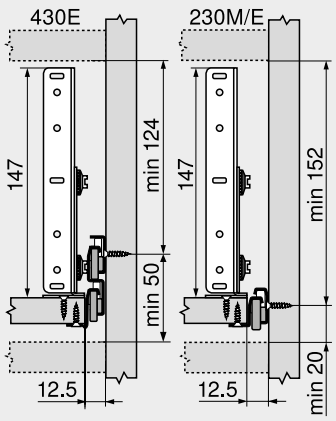

Inbouwmaten – front

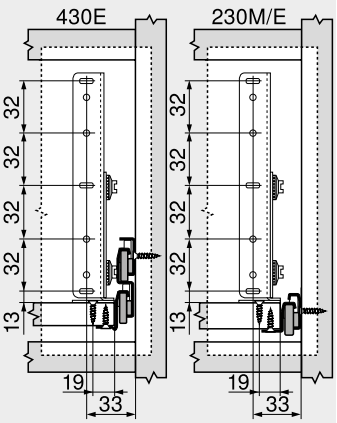

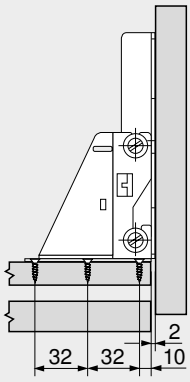

Montage

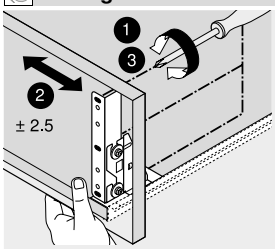

Zijdelingseverstelling

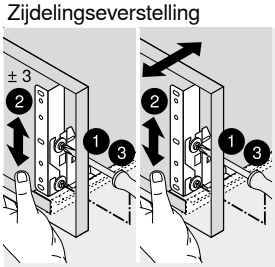

Hoogte-/neigingsverstelling

Deurafstoter

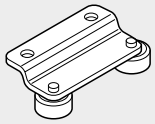

- Enkel voor inliggende toepassingen
- Symmetrisch, links of rechts te gebruiken
- Materiaal: staal
- Kleur: RAL 9001 crèmewit

Bestelinformatie

Naam	Art. nr.
Deurafstoter	298.2200

Montage

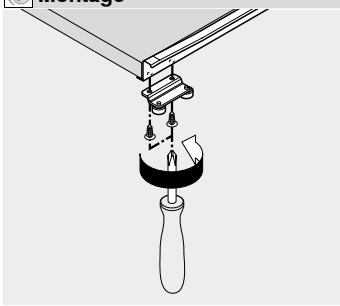

Spaanplaatschroeven — Ø 3.5 mm

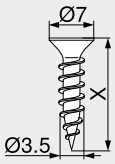

- Ø 3.5 mm
- Materiaal: staal
- Kleur: vernikkeld

Bestelinformatie

X (mm)	Art. nr.
15.0	609.1500
17.0	609.1700

Systeemschroeven — Ø 6.0 mm

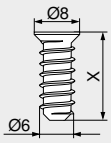

- Ø 6 mm
- Boordiameter Ø 5 mm
- Materiaal: staal
- Kleur: vernikkeld

Bestelinformatie

X (mm)	Art. nr.
10.0	661.1000.HG
11.5	661.1150.HG
13.0	661.1300.HG
14.5	661.1450.HG
20.0	661.2000.HG

Speciale systeemschroeven — Ø 6.0 mm

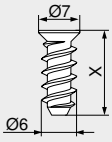

- Ø 6 mm
- Boordiameter Ø 5 mm
- Materiaal: staal
- Kleur: vernikkeld

Bestelinformatie

X (mm)	Art. nr.
11.5	662.1150.HG
13.0	662.1300.HG
14.5	662.1450.HG

Centreerboor

- Ø 2.7 mm, boorlengte 70 mm
- Om spaanplaatschroeven voor te boren Ø 3.5 mm
- Boordiepte tot 8 mm
- Materiaal: staal, gehard

Bestelinformatie

Naam	Art. nr.
Centreerboor	M01.ZZ03
Vervangboor	M01.ZZB3

Deurdemper

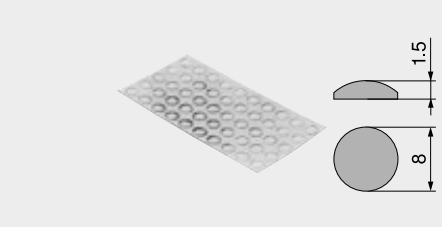

- Voor geluidsdemping
- Materiaal: kunststof
- Kleur: natuurwit

Bestelinformatie

Naam	Art. nr.
Deurdemper	993.710

Demper om in te boren

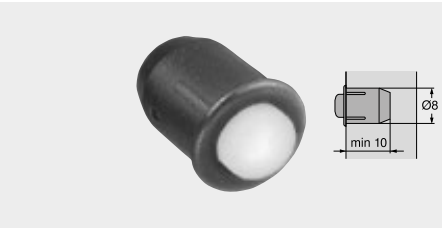

- Voor geluidsdemping
- Voeg 2 mm
- Tweedelig
- Materiaal: kunststof
- Kleur: RAL 9006 grijs (witaluminium)

Bestelinformatie

Naam	Art. nr.
Demper om in te boren	993.706

Kruisschroevendraaier

- PZ (Pozi) grootte 2
- Schachtlengte 100 mm
- Totale lengte 200 mm
- Zwarte greep met oranje Blum logo
- Materiaal: kunststof/staal
- Kleur: zwart/oranje

Bestelinformatie

Naam	Art. nr.
Kruisschroevendraaier	303.756.1

Vlakkopschroevendraaier

- Met platte kop 1.0 x 5.5 mm
- Schachtlengte 125 mm
- Totale lengte 225 mm
- Zwarte greep met oranje Blum logo
- Materiaal: kunststof/staal
- Kleur: zwart/oranje

Bestelinformatie

Naam	Art. nr.
Vlakkopschroevendraaier	314.928.1

▶ STANDARD
▶▶ Bevestiging van de corpusprofielen

Corpusprofiel 430E– 30 kg

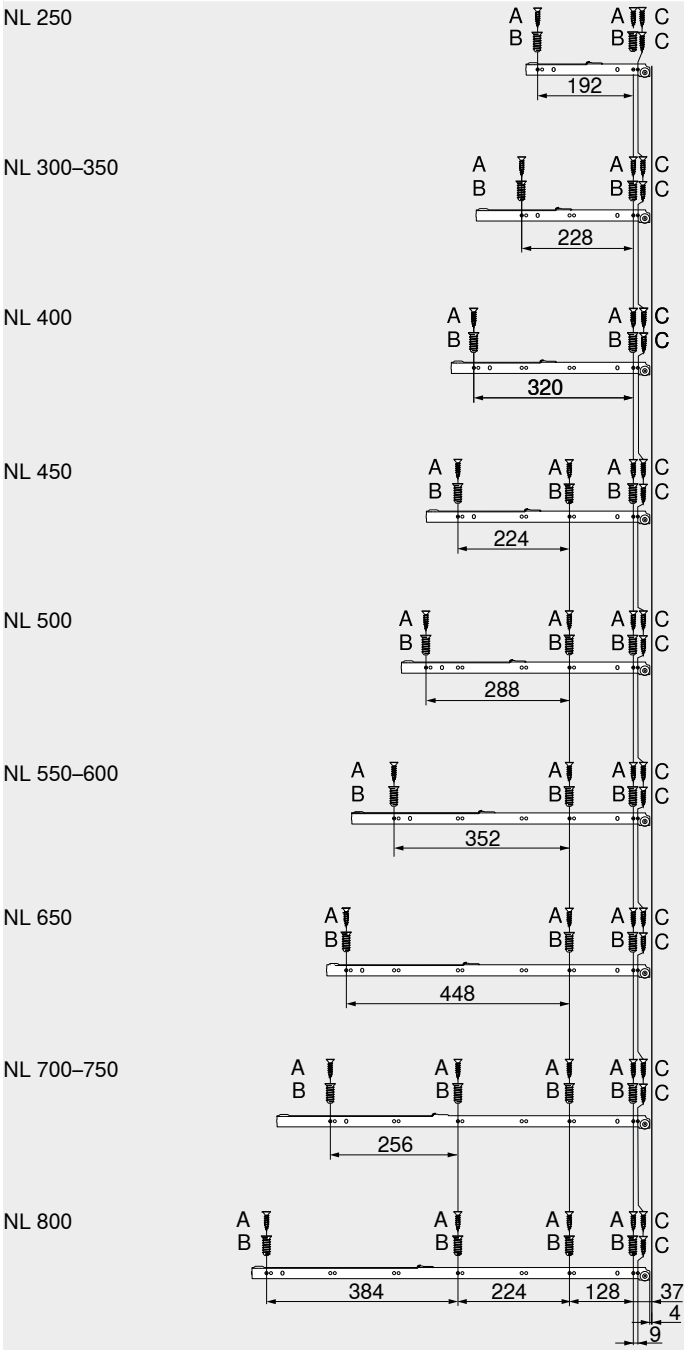

Corpusprofiel 230M/E – 25 kg

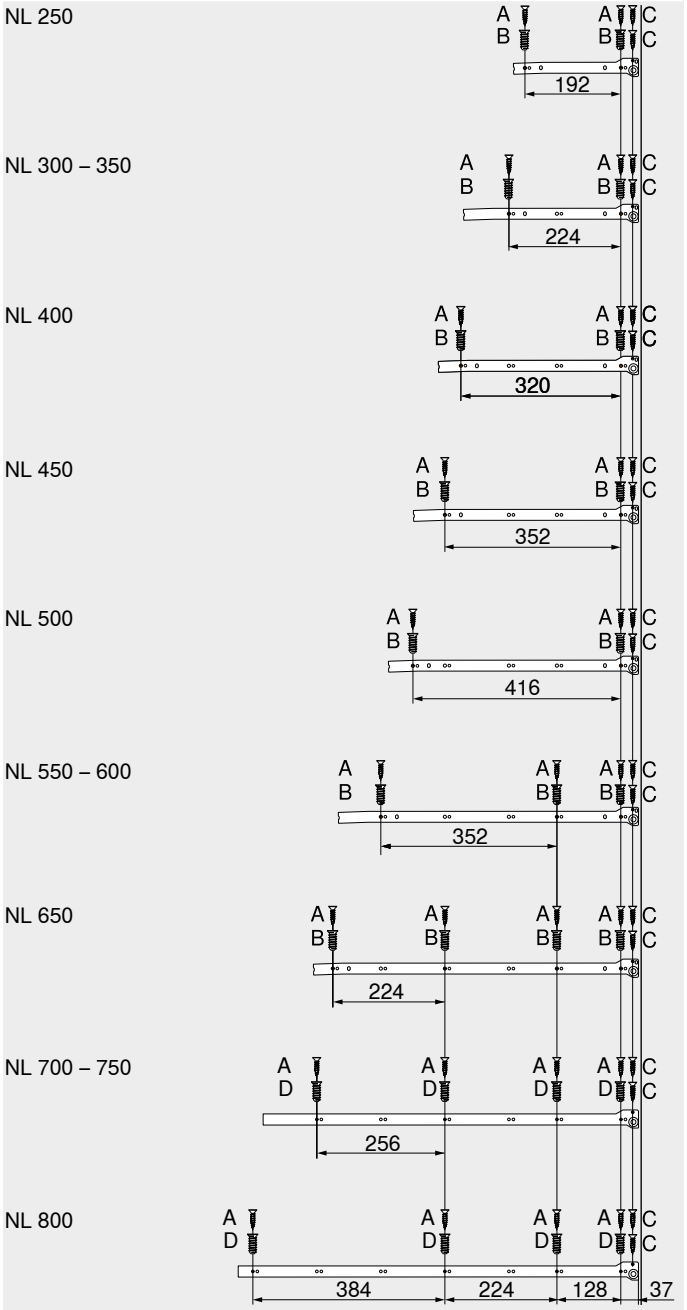

A Spaanplaatschroeven Ø 4 x 15 mm
B Systeemschroeven, art. nr. 661.1450.HG
C Spaanplaatschroeven Ø 3.5 x 15 mm bij voorraadlade

A Spaanplaatschroeven Ø 4 x 15 mm
B Systeemschroeven, art. nr. 661.1450.HG
C Spaanplaatschroeven Ø 3.5 x 15 mm bij voorraadlade
D Speciale systeemschroeven, art. nr. 662.1450.HG

Volledig uittrekbaar 430E – 30 kg

Montage

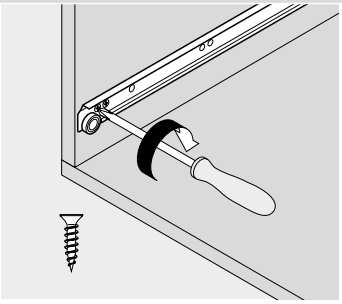

Zwaarder dan 15 kg: extra schroeven gebruiken

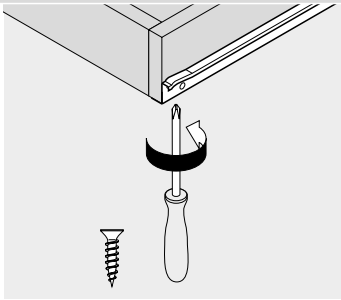

Volledig uittrekbaar 430E – 30 kg

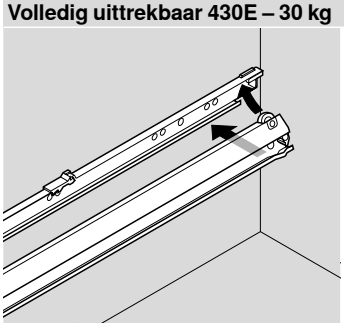

Inhangen en vergrendelen van het middenprofiel 430E

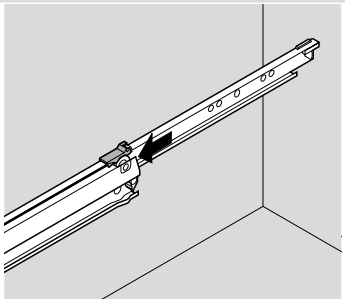

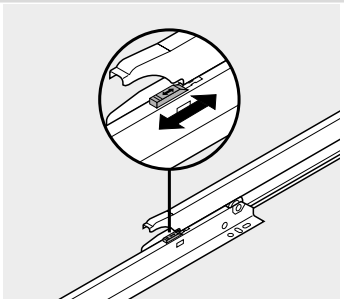

Uithangveiligheid

Enkel uittrekbaar 230M/E – 25 kg

Montage

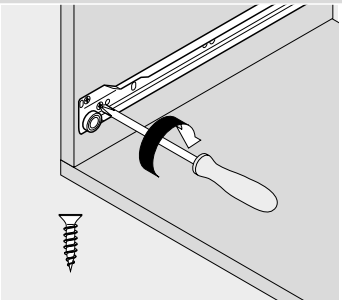
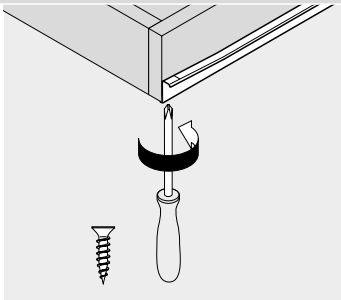
Zwaarder dan 15 kg: extra schroef boven de looprollen gebruiken