Lades

3

Blum lades bieden een breed spectrum aan mogelijkheden qua vormgeving en voldoen aan de veelzijdige designeisen aan meubels. Onze lades hebben één voor één een verderlichte loop, een hoogbewegingscomfort, een uitstekende kwaliteit en hebben oog voor design.

- BLUMOTION – sanftes und leises Schließen
- SERVO-DRIVE – elektrische openingsondersteuning gecombineerd met BLUMOTION
- TIP-ON BLUMOTION – mechanische openingsondersteuning gecombineerd met BLUMOTION
- TIP-ON – mechanische openingsondersteuning door zachtjes drukken
- Uitgebreid programma voor vele toepassingen
- Hoge stabiliteit
- Kwaliteit, een meubelleven lang

LEGRABOX

Minimalistisch. Rechtlijnig. Sober. Slank.
De elegante laden voor elke woonruimte

TANDEMBOX

Eén programma. Drie lijnen. Zo vele mogelijkheden.
TANDEMBOX biedt tal van mogelijkheden op basis van het beproefde corpusprofiel

METABOX

Eenvoudig. Goed. Beproefd.
De éénzijdige lade uit staal biedt zeer veel mogelijkheden

► LEGRABOX

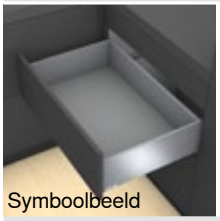
Symboolbeeld

► LEGRABOX	216
►► Overzicht	217
►► Overzicht – gebruik	218
►► Inschuifelement	250
►► Toebehoren	251
►► Bevestiging van de corpusprofielen	255
►► Montage, demontage en verstelling	256

► TANDEMBOX intivo

Symboolbeeld

► TANDEMBOX intivo	260
►► Overzicht	261
►► Overzicht – gebruik	262
►► Inschuifelement	288
►► Toebehoren	290
►► Bevestiging van de corpusprofielen	294
►► Montage, demontage en verstelling	296

► TANDEMBOX antaro

Symboolbeeld

► TANDEMBOX antaro	302
►► Overzicht	303
►► Overzicht – gebruik	304
►► Toebehoren – inschuifelement	342
►► Toebehoren	342
►► Bevestiging van de corpusprofielen	350
►► Montage, demontage en verstelling	352

► TANDEMBOX plus

Symboolbeeld

► TANDEMBOX plus	358
►► Overzicht	359
►► Overzicht – gebruik	360
►► Toebehoren	382
►► Bevestiging van de corpusprofielen	388
►► Montage, demontage en verstelling	390

► METABOX

Symboolbeeld

► METABOX	396
►► Overzicht	397
►► Overzicht – gebruik	398
►► Toebehoren	412
►► Bevestiging van de corpusprofielen	420
►► Montage, demontage en verstelling	421

LEGRABOX – elegantie in beweging

Strak, sober ontwerp met uitgepuurde vormentaal en heel groot bewegingscomfort – dat is LEGRABOX, de nieuwe, elegante lade van Blum.

LEGRABOX is veelzijdig en kan in alle woonruimtes en voor alle toepassingen gebruikt worden. Hierbij passen de lade-indelingen AMBIA-LINE, speciaal voor deze lade ontworpen. Voor een harmonisch totaalbeeld in alle woonruimtes.

Binnen en buiten recht
De indrukwekkend slanke zijwanden zijn slechts 12.8 mm en passen harmonisch bij elk meubel. De onderdelen van LEGRABOX zijn perfect op elkaar afgestemd en vormen mooie overgangen

Nieuw kleurenconcept
LEGRABOX heeft een volledig nieuw kleurenconcept. Het materiaal is doorlopend uit roestvrij staal (inox) met anti-fingerprint of uit staal met een matte coating. Op die manier ontstaat een speciale haptiek

Designvarianten
Naast LEGRABOX pure met matte, metalen oppervlakken, zorgt de LEGRABOX free voor een nog persoonlijker vorm. Met de ontwerpvariant LEGRABOX free kunnen individuele vormgevingswensen vervuld worden. Glas, hout of steen – de keuze aan materialen is bijna grenzeloos

Loopkwaliteit
Het LEGRABOX corpusprofiel is een nieuw soort geleider met uitstekende loopeigenschappen. Beperkte openingskrachten en de gesynchroniseerde vederlichte loop zorgen voor een nieuwe looprust en -kwaliteit

► LEGRABOX

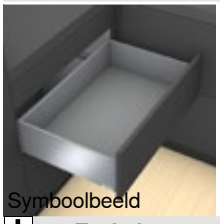
Symboolbeeld

►► Overzicht – gebruik	218
►► Inschuifelement	250

►► Toebehoren

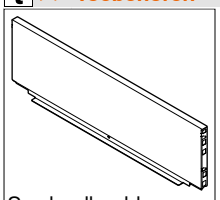
Symboolbeeld

Stalen rugwand	251
Frontstabilisering	251
Stabilisering	252
Schroeven	253
Centreerboor	253
Demper	253
Schroevendraaier	254

►► Bevestiging van de corpusprofielen

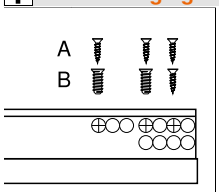

Symboolbeeld

Corpusprofiel 750 – 40 kg	255
Corpusprofiel 753 – 70 kg	255

►► Montage, demontage en verstelling

Lade/vooraadlade	256
Verstelling	256
Binnenlade	257
Meenemerset	257
Binnenvoorraadlade	258
Klemstuk – Z31A0008	259
Transportbeveiliging – inschuifelement (zijdelings)	259

Pictogram

	Artikel op aanvraag		Lade		Maatvoeringen
	Algemene informatie		Binnenlade		Snijmaten
	Toebehoren		Voorraadlade		Verwerking
	LEGRABOX pure		Binnenvoorraadlade		Montage, demontage en verstelling
	LEGRABOX free		Inbouwhoogte of minimale ruimte in het corpus		
	Spoelbaklade		Hoogte ladezijwand		
	Voorraadkast		Dynamische belastbaarheid (kg)		

Lades

▶ LEGRABOX
▶▶ Overzicht – gebruik

Toepassingen	Blz.	Webco-de	Nodige inbouw-ruimte	kg
▶▶ Standaardcorpus				
Lade				
Lade – N	220	DQBMJY	80	40
Lade – M	222	DQBN9A	106	40, 70
Lade – K	226	DQBNYM	144	40, 70
▶▶ Standaardcorpus – LEGRABOX pure				
Voorraadlade				
Voorraadlade – C	228	DQBQ2M	193	40, 70
Voorraadlade – F	234	DQBRHA	257	40, 70
▶▶ Standaardcorpus – LEGRABOX free				
Voorraadlade				
Voorraadlade – C	236	DQBQRY	193	40, 70

Toepassingen	Blz.	Webco-de	Nodige inbouw-ruimte	kg
Binnenlade				
Binnenlade – M	224	DQBPDA	104	40, 70
Binnenvoorraadlade				
Binnenvoorraadlade – inschuifelement – C	230	DQBSVY	191	40, 70
Binnenvoorraadlade – reling – C	232	DQBTLA	191	40, 70
Binnenvoorraadlade				
Binnenvoorraadlade – inschuifelement – C	238	DQBUAM	191	40, 70
Binnenvoorraadlade – reling – C	240	DQBUZY	191	40, 70

kg	Dynamische belastbaarheid

Toepassingen	Blz.	Webco-de	Nodige inbouw-ruimte	kg
▸▸ Spoelbaklade				
Lade				
Lade – M	242	DQBONY	106	40
Voorraadlade				
Voorraadlade – C	244	DQBS6M	193	40
Voorraadlade – C – tussenstuk		DQCYEM	193	40
▸▸ Voorraadkast				
SPACE TOWER Corpusbreedte 275-1200 mm	246			40 70
▸▸ Smalle kasten				
Smalle kasten Corpusbreedte 200 mm	248			20
▸▸ Inschuifelement				
Inschuifelement uit glas – onbedrukt	250			

Toepassingen	Blz.	Webco-de	Nodige inbouw-ruimte	kg

kg	Dynamische belastbaarheid

Aanbevolen – kleurcombinaties

Nr.	Naam	Kleur			
		SW-M	TS-M	OG-M	INGL
2	Ladezijwandenset	SW-M	TS-M	OG-M	INGL
3	Rugwandhouder links/rechts	SW-M	TS-M	OG-M	NI
4	Voorstukset	SW-M	TS-M	OG-M	INGL
5	Voorstuk zonder groef	SW-M	TS-M	OG-M	NI-M
5	Voorstuk met groef	SW-M	TS-M	OG-M	NI-M
6	Meenemerset	SW-M	TS-M	OG-M	TS-M
7	Dwarsreling	SW-M	TS-M	OG-M	NI-M

Kleur	
SW-M	Zijdewit mat
TS-M	Terrazwart mat
OG-M	Oriongrijs mat

Kleur	
INGL	Roestvrij staal (inox) antifingerprint
NI	Vernikkeld
NI-M	Mat-nikkel

Lades

▶ LEGRABOX
▶▶ Standaardcorpus

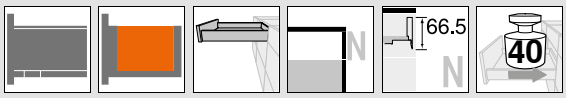

Lade – N

Webcode
DQBMJY

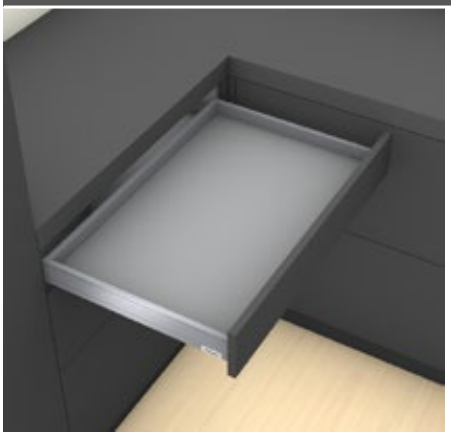

- Passende lade voor LEGRABOX pure en LEGRABOX free
- Slanke zijwanden 12.8 mm
- Binnen en buiten recht
- Gesynchroniseerde vederlichte loop
- Ladezijwanden in staal en roestvrij staal
- Werktuigloze frontmontage
- 2-dimensionale frontverstelling in de ladezijwand
- Met geïntegreerde **BLUMOTION** voor zacht en geruisloos sluiten, te combineren met **SERVO-DRIVE**
- Of met **TIP-ON** of **TIP-ON BLUMOTION** functie voor greeploze fronten

Nodige inbouwruimte

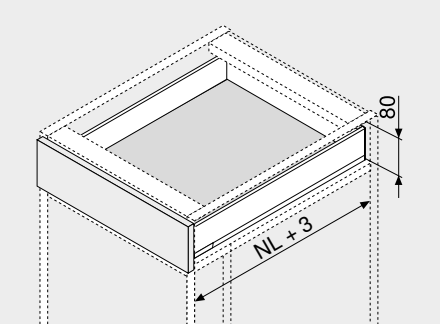

NL Nominale lengte

Bestelinformatie

1	Corpusprofielen links/rechts		
	BLUMOTION		
Nominale lengte NL (mm)	Dyn. belastbaarheid (kg)		
	40		
450	750.4501B		
500	750.5001B		

Bestelinformatie voor TIP-ON en TIP-ON BLUMOTION zie bewegingstechnologieën

2	Ladezijwandenset		
Nominale lengte NL (mm)	Kleur		
	SW-M | TS-M | OG-M	INGL	
450	770N4502S	770N4502I	
500	770N5002S	770N5002I	

Bestaat uit:

2a	1 x	Ladezijwand links/rechts
2b	2 x	Afdekkappen buiten
2c	2 x	Afdekkappen

3	Rugwandhouder links/rechts		
	Kleur	Materiaal	Art. nr.
	SW-M | TS-M | OG-M | NI	Staal	ZB7N000S

4	Frontbevestiging		
	Bevestigingswijze		Art. nr.
	Schroeven	2 x	ZF7N7002
	EXPANDO	2 x	ZF7N70E2

t Toebehoren

–	Spaanplaatschroeven		
	Ø (mm)	Lengte (mm)	Art. nr.
	3.5	15	609.1500
	3.5	17	609.1700

Voor frontbevestiging

–	Bevestigingsschroeve		
	Ø (mm)	Lengte (mm)	Art. nr.
	4	15	61D.1500

Voor het verbinden van de rugwandhouder met een houten rugwand en ladezijwand met de ladebodem

Voor een optimaal resultaat bevelen wij het gebruik van platkopschroeven aan

Kleur		Kleur	
SW-M	Zijdewit mat	INGL	Roestvrij staal (inox) antifingerprint
TS-M	Terrazwart mat	NI	Vernikkeld
OG-M	Oriongrijs mat	NI-M	Mat-nikkel

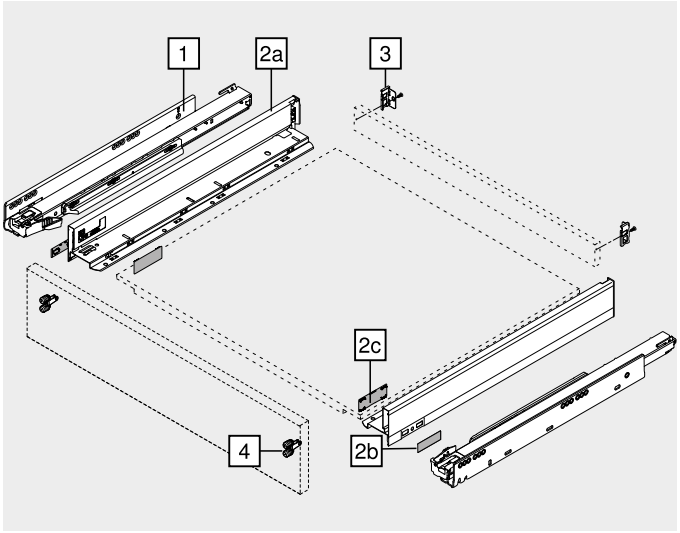

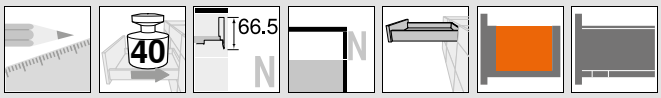

Lade – N

Webcode
DQBMJY

Maatvoeringen

Nodige inbouwruimte

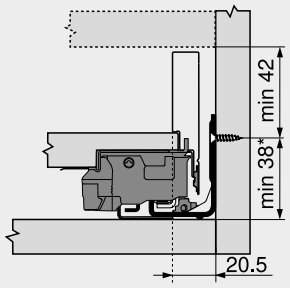

Inbouwmaten – front – schroef-montage

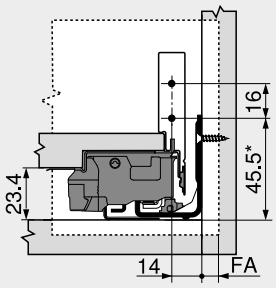

Boormaten – front – EXPANDO montage

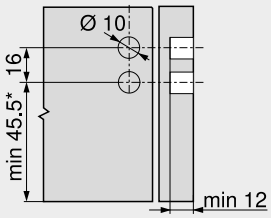

Inbouwmaten – rugwand

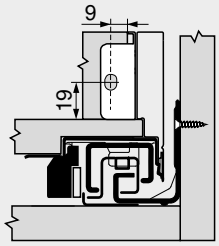

* +1 mm indien voorafgaand aan de corpusmontage, de corpusprofielen op de zijkant gemonteerd zijn

FA Frontopdek
* +1 mm indien voorafgaand aan de corpusmontage, de corpusprofielen op de zijkant gemonteerd zijn

Schroefpositie – corpusprofielen

Corpusprofiel 750 – 40 kg
Nominale lengte NL (mm)

450, 500

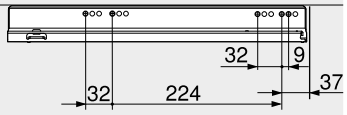

Corpusbinnendiepte LT min. = nominale lengte NL + 3 mm

Snijmaten – 16 mm spaanplaat

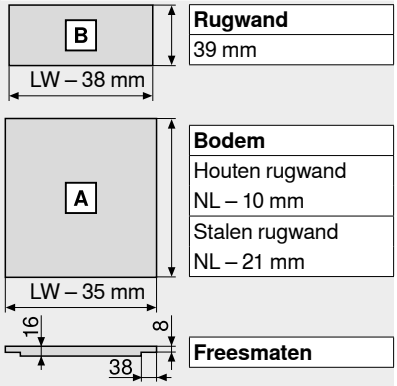

Rugwand	
39 mm	
Bodem	
Houten rugwand	NL – 10 mm
Stalen rugwand	NL – 21 mm
Freesmaten	

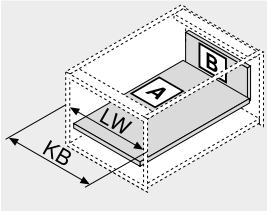

KB Corpusbreedte
LW Corpusbinnenbreedte
NL Nominale lengte

Inboormaten – ladebodem

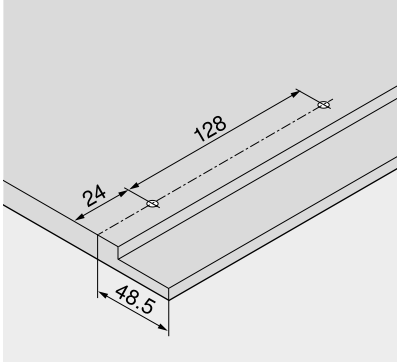

Zie ook

Overzicht – LEGRABOX	217	Bevestiging van de corpusprofielen	255
Overzicht – SERVO-DRIVE voor LEGRABOX/TANDEMBOX	555	Montage, demontage en verstelling	256
		Overzicht – verwerking	683
TIP-ON voor LEGRABOX	658	Informatie	774
TIP-ON BLUMOTION voor LEGRABOX	670		
Toebehoren – stalen rugwand	251		
Toebehoren	251		

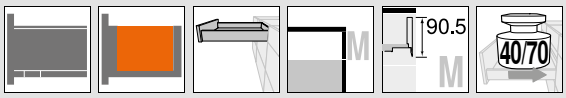

Lade – M

Webcode
DQBN9A

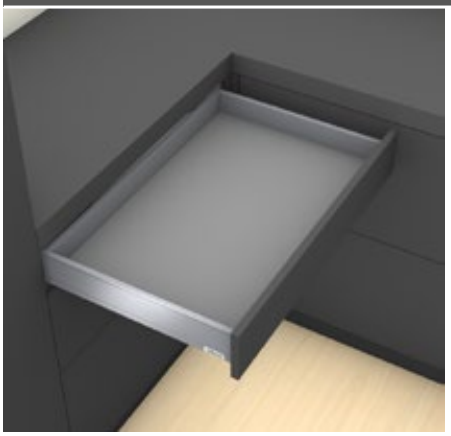

- Passende lade voor LEGRABOX pure en LEGRABOX free
- Slanke zijwanden 12.8 mm
- Binnen en buiten recht
- Gesynchroniseerde vederlichte loop
- Ladezijwanden in staal en roestvrij staal
- Werktuigloze frontmontage
- 3-dimensionale frontverstelling in de ladezijwand
- Met geïntegreerde **BLUMOTION** voor zacht en geruisloos sluiten, te combineren met **SERVO-DRIVE**
- Of met **TIP-ON** of **TIP-ON BLUMOTION** functie voor greeploze fronten

Nodige inbouwruimte

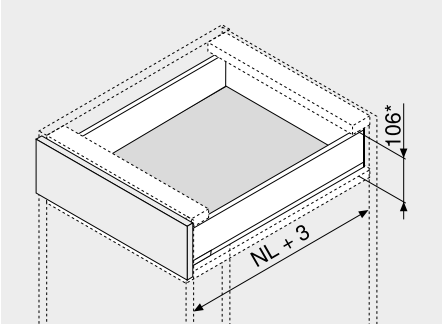

NL Nominale lengte
* Incl. 2 mm schuinteverstelling

Bestelinformatie

1	Corpusprofielen links/rechts		
	BLUMOTION		
Nominale lengte NL (mm)	Dyn. belastbaarheid (kg)		
	40	70	
270	750.2701B		
300	750.3001B		
350	750.3501B		
400	750.4001B		
450	750.4501B	753.4501B	
500	750.5001B	753.5001B	
550	750.5501B	753.5501B	
600	750.6001B	753.6001B	
650		753.6501B	

Bestelinformatie voor TIP-ON en TIP-ON BLUMOTION zie bewegingstechnologieën

2	Ladezijwandenset		
Nominale lengte NL (mm)	Kleur		
	SW-M | TS-M | OG-M	INGL	
270	770M2702S	770M2702I	
300	770M3002S	770M3002I	
350	770M3502S	770M3502I	
400	770M4002S	770M4002I	
450	770M4502S	770M4502I	
500	770M5002S	770M5002I	
550	770M5502S	770M5502I	
600	770M6002S	770M6002I	
650	770M6502S	770M6502I	

Bestaat uit:		
2a	1 x	Ladezijwand links/rechts
2b	2 x	Afdekkappen buiten
2c	2 x	Afdekkappen

3	Rugwandhouder links/rechts		
	Kleur	Materiaal	Art. nr.
	SW-M | TS-M | OG-M | NI	Staal	ZB7M000S

4	Frontbevestiging		
	Bevestigingswijze		Art. nr.
	Schroeven	2 x	ZF7M7002
	EXPANDO	2 x	ZF7M70E2

t Toebehoren

–	Spaanplaatschroeven		
	Ø (mm)	Lengte (mm)	Art. nr.
	3.5	15	609.1500
	3.5	17	609.1700

Voor frontbevestiging

–	Bevestigingsschroeve		
	Ø (mm)	Lengte (mm)	Art. nr.
	4	15	61D.1500

Voor het verbinden van de rugwandhouder met een houten rugwand en ladezijwand met de ladebodem
Voor een optimaal resultaat bevelen wij het gebruik van platkopschroeven aan

Kleur		Kleur	
SW-M	Zijdewit mat	INGL	Roestvrij staal (inox) antifingerprint
TS-M	Terrazwart mat	NI	Vernikkeld
OG-M	Oriongrijs mat	NI-M	Mat-nikkel

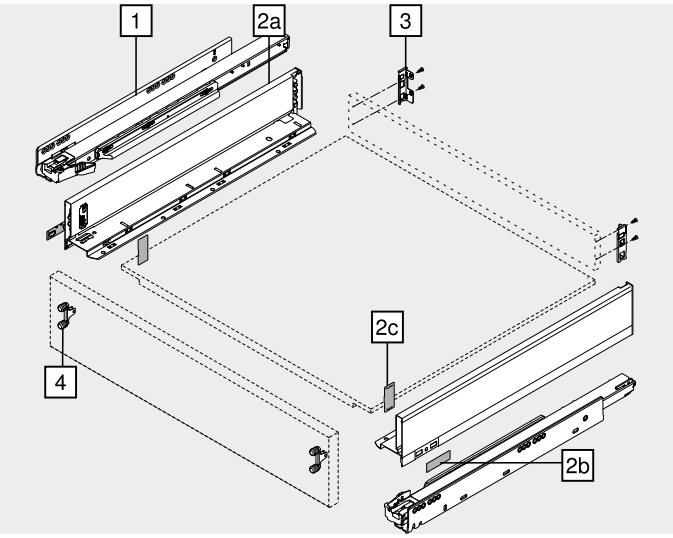

Lade – M

Webcode
DQBN9A

Maatvoeringen

Nodige inbouwruimte

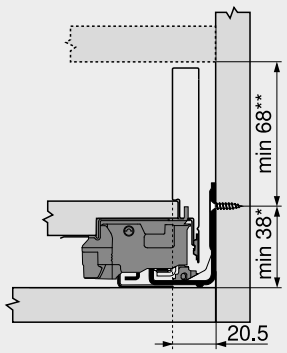

* +1 mm indien voorafgaand aan de corpusmontage, de corpusprofielen op de zijkant gemonteerd zijn
** Incl. 2 mm schuinteverstelling

Inbouwmaten – front – schroef-montage

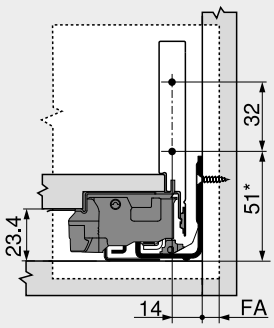

FA Frontopdek
* +1 mm indien voorafgaand aan de corpusmontage, de corpusprofielen op de zijkant gemonteerd zijn

Boormaten – front – EXPANDO montage

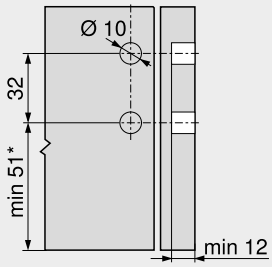

* +1 mm indien voorafgaand aan de corpusmontage, de corpusprofielen op de zijkant gemonteerd zijn

Inbouwmaten – rugwand

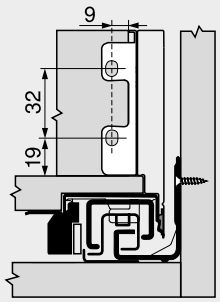

Schroefpositie – corpusprofielen

Corpusprofiel 750 – 40 kg
Nominale lengte NL (mm)

270
300–350
400–500
550, 600

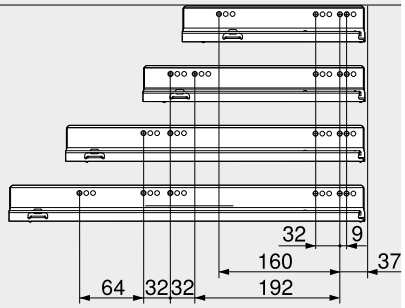

Corpusprofiel 753 – 70 kg
Nominale lengte NL (mm)

450
500–600
650

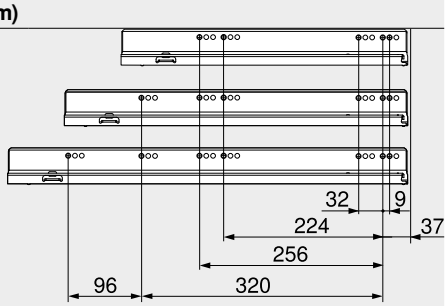

Corpusbinnendiepte LT min. = nominale lengte NL + 3 mm

Snijmaten – 16 mm spaanplaat

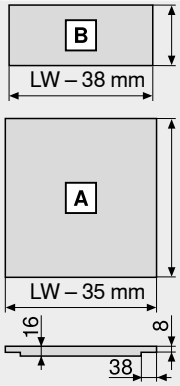

Rugwand	
63 mm	
Bodem	
Houten rugwand	NL – 10 mm
Stalen rugwand	NL – 21 mm
Freesmaten	

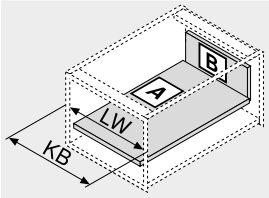

KB Corpusbreedte
LW Corpusbinnenbreedte
NL Nominale lengte

Inboormaten – ladebodem

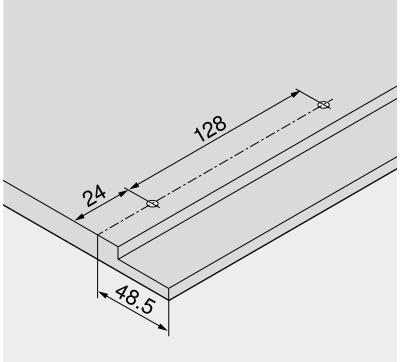

Zie ook

Overzicht – LEGRABOX	217	Toebehoren – stalen rugwand	251
Overzicht – SERVO-DRIVE voor LEGRABOX/TANDEMBOX	555	Toebehoren	251
		Bevestiging van de corpusprofielen	255
TIP-ON voor LEGRABOX	658	Montage, demontage en verstelling	256
TIP-ON BLUMOTION voor LEGRABOX	670	Overzicht – verwerking	683
Overzicht – AMBIA-LINE voor LEGRABOX	491	Informatie	774

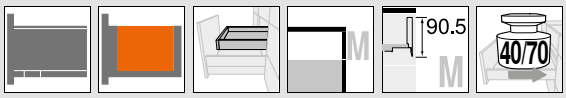

Binnenlade – M

Webcode
DQBPDA

- Passende lade voor LEGRABOX pure en LEGRABOX free
- Binnenlade met voorstuk gesloten
- Slanke zijwanden 12.8 mm
- Binnen en buiten recht
- Gesynchroniseerde vederlichte loop
- Ladezijwanden in staal en roestvrij staal
- Werktuigloze frontmontage
- 3-dimensionale frontverstelling in de ladezijwand
- Met geïntegreerde **BLUMOTION** voor zacht en geruisloos sluiten, te combineren met **SERVO-DRIVE**
- Of met **TIP-ON** of **TIP-ON BLUMOTION** functie voor greeploze fronten

Nodige inbouwruimte

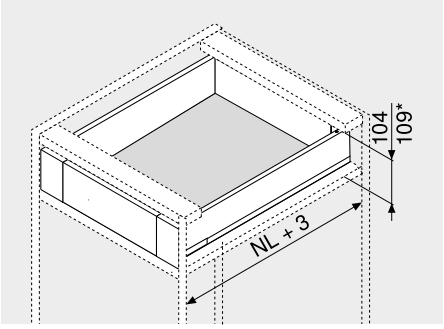

NL Nominale lengte
* Met meenemer

Bestelinformatie

1	Corpusprofielen links/rechts		
	BLUMOTION		
Nominale lengte NL (mm)	Dyn. belastbaarheid (kg)		
	40	70	
270	750.2701B		
300	750.3001B		
350	750.3501B		
400	750.4001B		
450	750.4501B	753.4501B	
500	750.5001B	753.5001B	
550	750.5501B	753.5501B	
600	750.6001B	753.6001B	
650		753.6501B	

Bestelinformatie voor TIP-ON en TIP-ON BLUMOTION zie bewegingstechnologieën

2	Ladezijwandenset		
Nominale lengte NL (mm)	Kleur		
	SW-M | TS-M | OG-M	INGL	
270	770M2702S	770M2702I	
300	770M3002S	770M3002I	
350	770M3502S	770M3502I	
400	770M4002S	770M4002I	
450	770M4502S	770M4502I	
500	770M5002S	770M5002I	
550	770M5502S	770M5502I	
600	770M6002S	770M6002I	
650	770M6502S	770M6502I	

Bestaat uit:

2a	1 x	Ladezijwand links/rechts
2b	2 x	Afdekkappen buiten
2c	2 x	Afdekkappen

3	Rugwandhouder links/rechts		
	Kleur	Materiaal	Art. nr.
	SW-M | TS-M | OG-M | NI	Staal	ZB7M000S

5	Voorstuk zonder groef		
	Kleur	Lengte (mm)	Art. nr.
	SW-M | TS-M | OG-M | NI-M	1043	ZV7.1043C01
Om in te korten			
Geschikt voor corpusbreedte KB 1200 mm			
Snijmaten	Corpusbinnenbreedte LW – 126 mm		

4	Voorstukset		
	Kleur	Materiaal	Art. nr.
	SW-M | TS-M | OG-M	Staal	ZI7.0MS0
	INGL	Roestvrij staal	ZI7.0MI0

Bestaat uit:

4a	1 x	Fronthouder links/rechts
4b	1 x	Afdekkap buiten links/rechts
4e	1 x	Klemstuk
4f	4 x	Schroeven

t Toebehoren

6	Meenemerset		
	Kleur	Materiaal	Art. nr.
	SW-M | TS-M | OG-M	Kunststof	ZI7.0M07

Bestaat uit:

6a	1 x	Meenemer
6b	1 x	Meenemerbehuizing
		RAL 7037 stofgrijs
TS-M	Ook voor INGL	

Kleur		Kleur	
SW-M	Zijdewit mat	INGL	Roestvrij staal (inox) antifingerprint
TS-M	Terrazwart mat	NI	Vernikkeld
OG-M	Oriongrijs mat	NI-M	Mat-nikkel

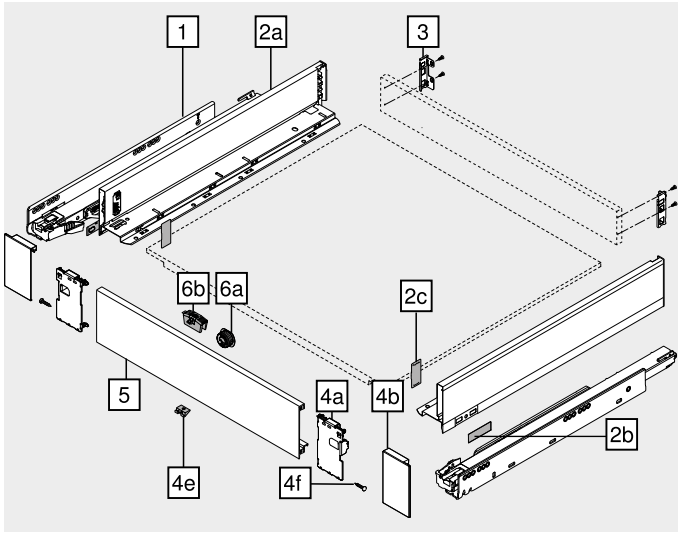

Binnenlade – M

Webcode
DQBPDA

Maatvoeringen

Nodige inbouwruimte

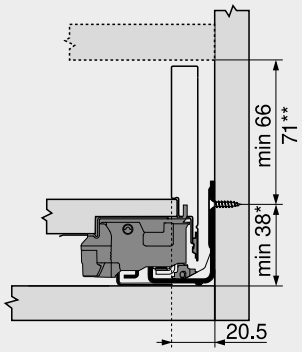

Inbouwmaten – rugwand

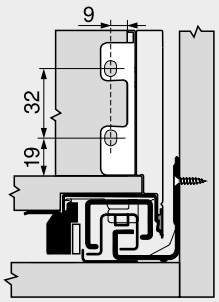

Boormaten – front – meenemer

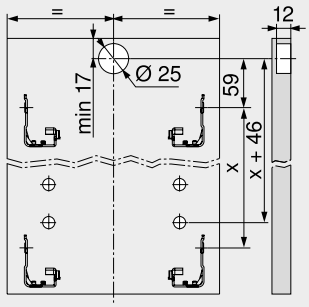

* +1 mm indien voorafgaand aan de corpusmontage, de corpusprofielen op de zijkant gemonteerd zijn

** Kan gebruikt worden met meenemer vanaf 71 mm

Schroefpositie – corpusprofielen

Corpusprofiel 750 – 40 kg
Nominale lengte NL (mm)

270
300–350
400–500
550, 600

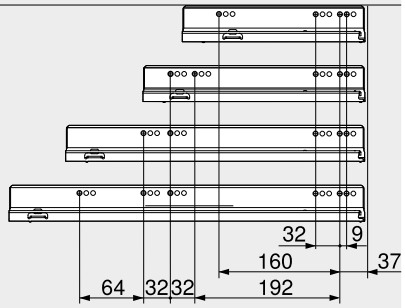

Corpusprofiel 753 – 70 kg
Nominale lengte NL (mm)

450
500–600
650

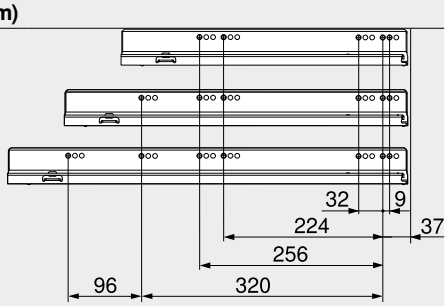

Corpusbinnendiepte LT min. = nominale lengte NL + 3 mm

Snijmaten – 16 mm spaanplaat

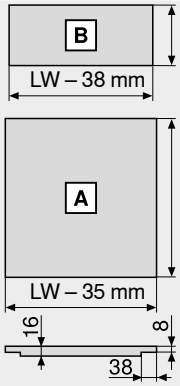

Rugwand	
63 mm	
Bodem	
Houten rugwand	NL – 10 mm
Stalen rugwand	NL – 21 mm
Freesmaten	

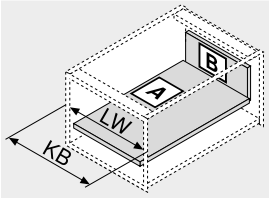

KB Corpusbreedte
LW Corpusbinnenbreedte
NL Nominale lengte

Inboormaten – ladebodem

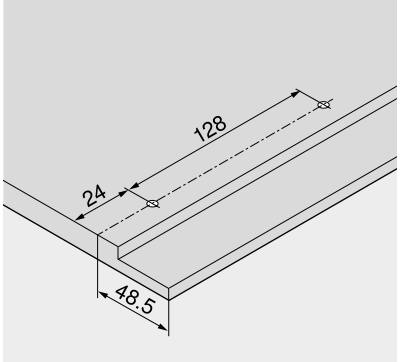

Zie ook

Overzicht – LEGRABOX	217	Toebehoren – stalen rugwand	251
Overzicht – SERVO-DRIVE voor LEGRABOX/TANDEMBOX	555	Toebehoren	251
		Bevestiging van de corpusprofielen	255
TIP-ON voor LEGRABOX	658	Montage, demontage en verstelling	256
TIP-ON BLUMOTION voor LEGRABOX	670	Overzicht – verwerking	683
Overzicht – AMBIA-LINE voor LEGRABOX	491	Informatie	774

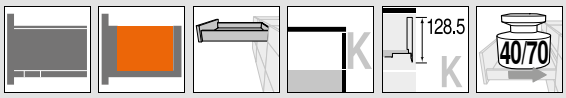

Lade – K

Webcode
DQBNYM

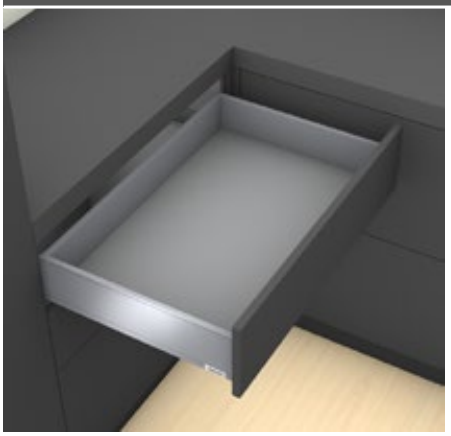

- Passende lade voor LEGRABOX pure en LEGRABOX free
- Slanke zijwanden 12.8 mm
- Binnen en buiten recht
- Gesynchroniseerde vederlichte loop
- Ladezijwanden in staal en roestvrij staal
- Werktuigloze frontmontage
- 3-dimensionale frontverstelling in de ladezijwand
- Met geïntegreerde **BLUMOTION** voor zacht en geruisloos sluiten, te combineren met **SERVO-DRIVE**
- Of met **TIP-ON** of **TIP-ON BLUMOTION** functie voor greeploze fronten

Nodige inbouwruimte

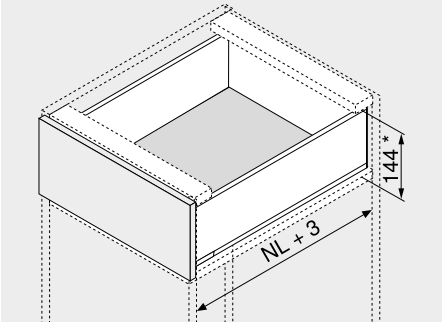

NL Nominale lengte
* Incl. 2 mm schuinteverstelling

Bestelinformatie

1 Corpusprofielen links/rechts

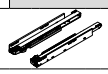

Nominale lengte NL (mm)	BLUMOTION Dyn. belastbaarheid (kg) 40	70
350	750.3501B	
400	750.4001B	
450	750.4501B	753.4501B
500	750.5001B	753.5001B
550	750.5501B	753.5501B

Bestelinformatie voor TIP-ON en TIP-ON BLUMOTION zie bewegingstechnologieën

2 Ladezijwandenset

Nominale lengte NL (mm)	Kleur SW-M | TS-M | OG-M	INGL
350	770K3502S	770K3502I
400	770K4002S	770K4002I
450	770K4502S	770K4502I
500	770K5002S	770K5002I
550	770K5502S	770K5502I

Bestaat uit:

2a	1 x	Ladezijwand links/rechts
2b	2 x	Afdekkappen buiten
2c	2 x	Afdekkappen

3 Rugwandhouder links/rechts

Kleur	Materiaal	Art. nr.
SW-M | TS-M | OG-M | NI	Staal	ZB7K000S

4 Frontbevestiging

Bevestigingswijze		Art. nr.
Schroeven	2 x	ZF7K7002
EXPANDO	2 x	ZF7K70E2

t Toebehoren

– Spaanplaatschroeven

Ø (mm)	Lengte (mm)	Art. nr.
3.5	15	609.1500
3.5	17	609.1700

Voor frontbevestiging

– Bevestigingsschroeve

Ø (mm)	Lengte (mm)	Art. nr.
4	15	61D.1500

Voor het verbinden van de rugwandhouder met een houten rugwand en ladezijwand met de ladebodem

Voor een optimaal resultaat bevelen wij het gebruik van platkopschroeven aan

Kleur		Kleur	
SW-M	Zijdewit mat	INGL	Roestvrij staal (inox) antifingerprint
TS-M	Terrazwart mat	NI	Vernikkeld
OG-M	Oriongrijs mat	NI-M	Mat-nikkel

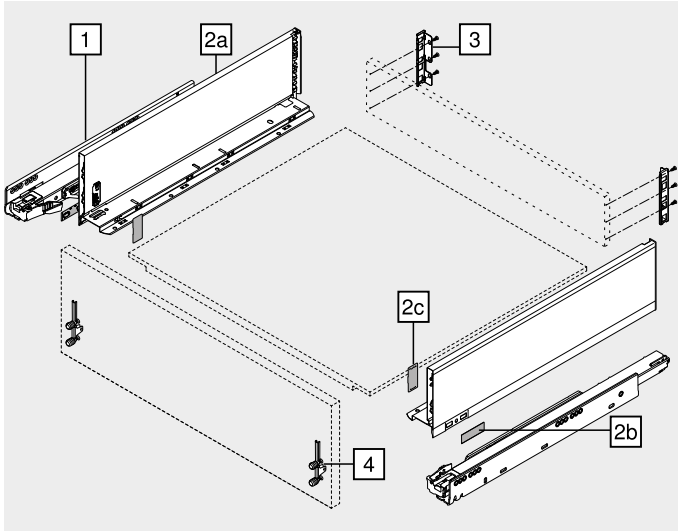

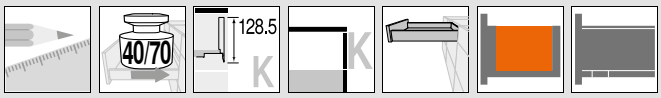

Lade – K

Webcode
DQBNYM

Maatvoeringen

Nodige inbouwruimte

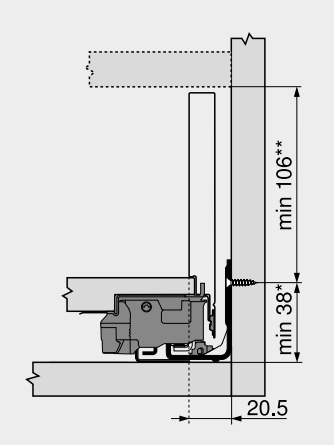

* +1 mm indien voorafgaand aan de corpusmontage, de corpusprofielen op de zijkant gemonteerd zijn
** Incl. 2 mm schuinteverstelling

Inbouwmaten – front – schroef-montage

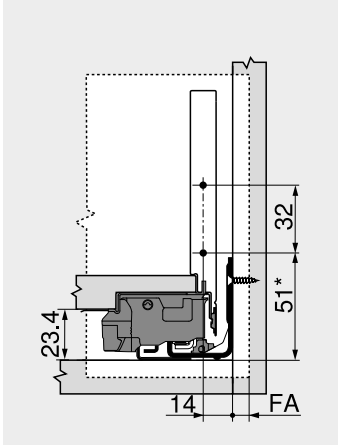

FA Frontopdek
* +1 mm indien voorafgaand aan de corpusmontage, de corpusprofielen op de zijkant gemonteerd zijn

Boormaten – front – EXPANDO montage

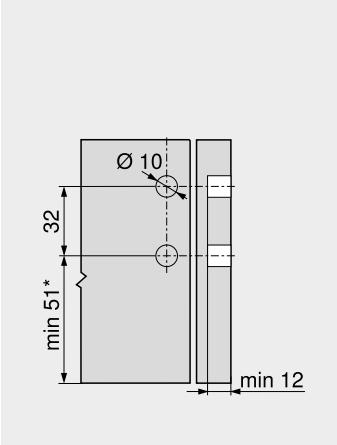

* +1 mm indien voorafgaand aan de corpusmontage, de corpusprofielen op de zijkant gemonteerd zijn

Inbouwmaten – rugwand

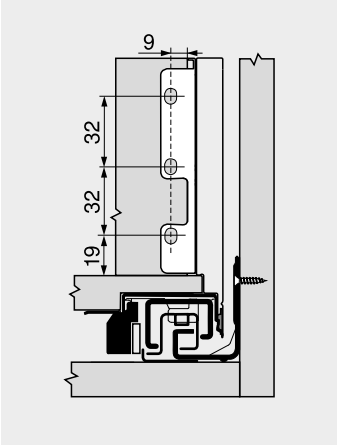

Schroefpositie – corpusprofielen

Corpusprofiel 750 – 40 kg
Nominale lengte NL (mm)

350
400–500
550

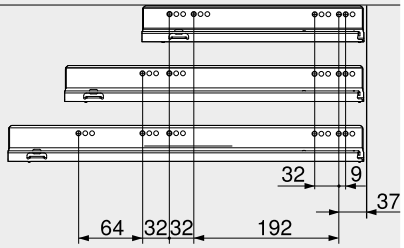

Snijmaten – 16 mm spaanplaat

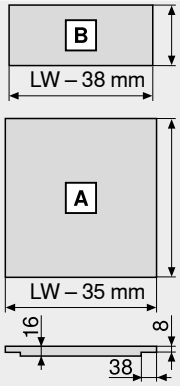

Rugwand	
101 mm	
Bodem	
Houten rugwand	
NL – 10 mm	
Stalen rugwand	
NL – 21 mm	
Freesmaten	

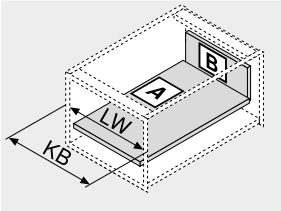

KB Corpusbreedte
LW Corpusbinnenbreedte
NL Nominale lengte

Corpusprofiel 753 – 70 kg
Nominale lengte NL (mm)

450
500, 550

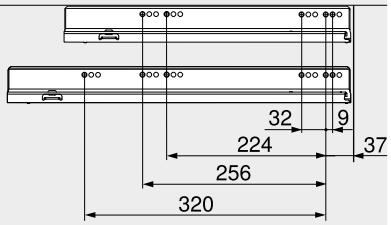

Inboormaten – ladebodem

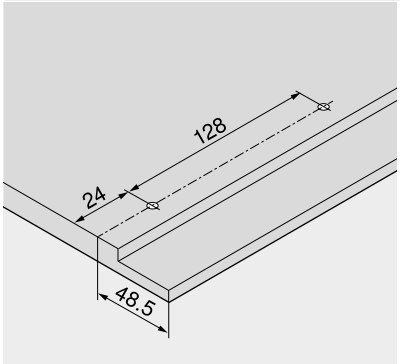

Corpusbinnendiepte LT min. = nominale lengte NL + 3 mm

Zie ook

Overzicht – LEGRABOX	217	Toebehoren – stalen rugwand	251
Overzicht – SERVO-DRIVE voor LEGRABOX/TANDEMBOX	555	Toebehoren	251
		Bevestiging van de corpusprofielen	255
TIP-ON voor LEGRABOX	658	Montage, demontage en verstelling	256
TIP-ON BLUMOTION voor LEGRABOX	670	Overzicht – verwerking	683
Overzicht – AMBIA-LINE voor LEGRABOX	491	Informatie	774

Lades

▶ LEGRABOX
▶▶ Standaardcorpus – LEGRABOX pure

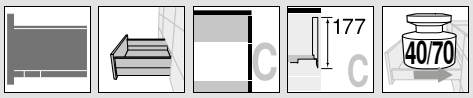

Voorraadlade – C

Webcode
DQBQ2M

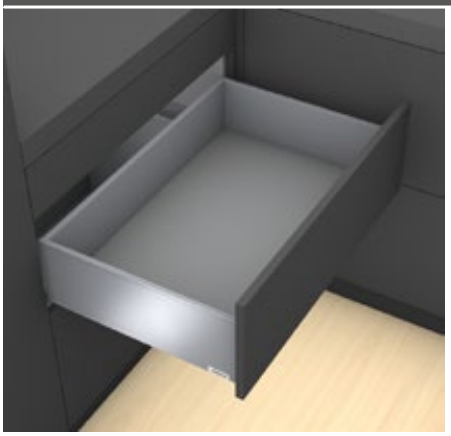

- Slanke zijwanden 12.8 mm
- Binnen en buiten recht
- Gesynchroniseerde vederlichte loop
- Ladezijwanden in staal en roestvrij staal
- Werktuigloze frontmontage
- 3-dimensionale frontverstelling in de ladezij-wand
- Met geïntegreerde **BLUMOTION** voor zacht en geruisloos sluiten, te combineren met **SERVO-DRIVE**
- Of met **TIP-ON** of **TIP-ON BLUMOTION** functie voor greeploze fronten

Nodige inbouwruimte

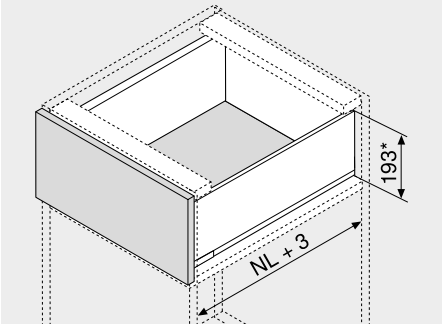

NL Nominale lengte
* Incl. 2 mm schuinteverstelling

Bestelinformatie

1 Corpusprofielen links/rechts

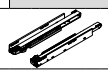

Nominale lengte NL (mm)	BLUMOTION Dyn. belastbaarheid (kg) 40	70
270	750.2701B	
300	750.3001B	
350	750.3501B	
400	750.4001B	
450	750.4501B	753.4501B
500	750.5001B	753.5001B
550	750.5501B	753.5501B
600	750.6001B	753.6001B
650		753.6501B

Bestelinformatie voor TIP-ON en TIP-ON BLUMOTION zie bewegingstechnologieën

2 Ladezijwandenset

Nominale lengte NL (mm)	Kleur SW-M | TS-M | OG-M	INGL
270	770C2702S	770C2702I
300	770C3002S	770C3002I
350	770C3502S	770C3502I
400	770C4002S	770C4002I
450	770C4502S	770C4502I
500	770C5002S	770C5002I
550	770C5502S	770C5502I
600	770C6002S	770C6002I
650	770C6502S	770C6502I

Bestaat uit:

2a	1 x	Ladezijwand links/rechts
2b	2 x	Afdekkappen buiten
2c	2 x	Afdekkappen

3 Rugwandhouder links/rechts

Kleur	Materiaal	Art. nr.
SW-M | TS-M | OG-M | NI	Staal	ZB7C000S

4 Frontbevestiging

Bevestigingswijze		Art. nr.
Schroeven	2 x	ZF7C7002
EXPANDO	2 x	ZF7C70E2

Alternatief op 4

4a Frontbevestiging

Bevestigingswijze		Art. nr.
Schroeven	4 x	ZF7M7002
EXPANDO	4 x	ZF7M70E2

t Toebehoren

– Spaanplaatschroeven

Ø (mm)	Lengte (mm)	Art. nr.
3.5	15	609.1500
3.5	17	609.1700

Voor frontbevestiging

– Bevestigingsschroeve

Ø (mm)	Lengte (mm)	Art. nr.
4	15	61D.1500

Voor het verbinden van de rugwandhouder met een houten rugwand en ladezijwand met de ladebodem
Voor een optimaal resultaat bevelen wij het gebruik van platkopschroeven aan

Kleur		Kleur	
SW-M	Zijdewit mat	INGL	Roestvrij staal (inox) antifingerprint
TS-M	Terrazwart mat	NI	Vernikkeld
OG-M	Oriongrijs mat	NI-M	Mat-nikkel

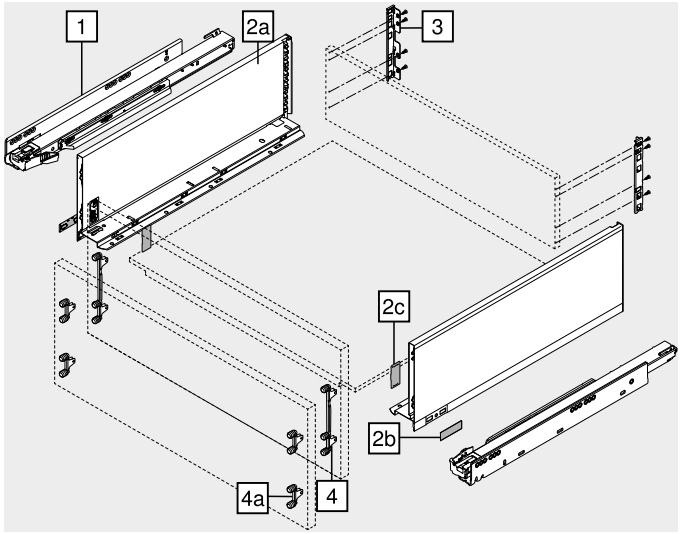

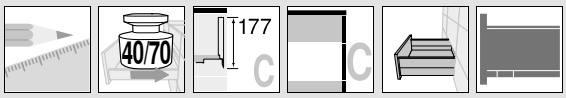

Voorraadlade – C

Webcode
DQBQ2M

Maatvoeringen

Nodige inbouwruimte

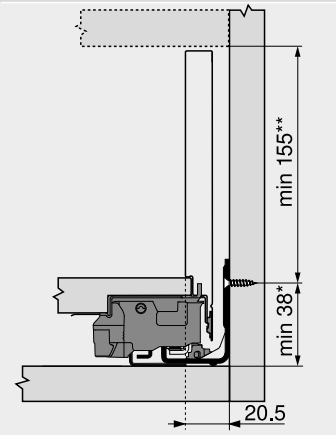

Inbouwmaten – front – schroef-montage

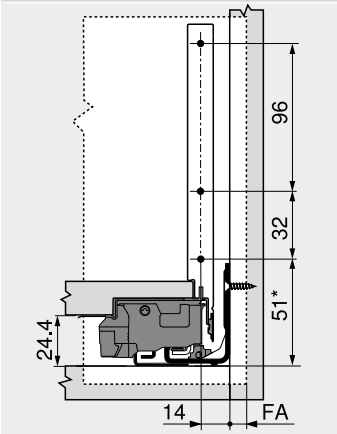

Boormaten – front – EXPANDO montage

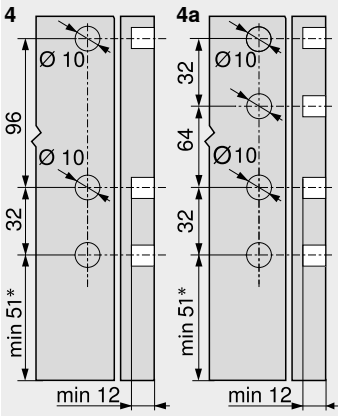

Inbouwmaten – rugwand

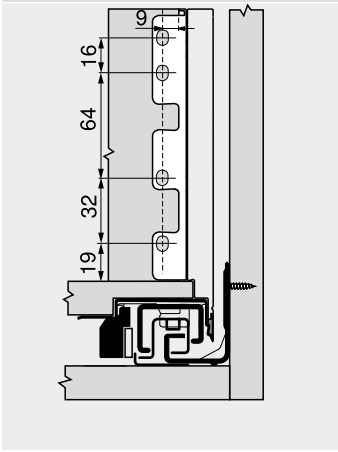

* +1 mm indien voorafgaand aan de corpusmontage, de corpusprofielen op de zijkant gemonteerd zijn
** Incl. 2 mm schuinteverstelling

FA Frontopdek
* +1 mm indien voorafgaand aan de corpusmontage, de corpusprofielen op de zijkant gemonteerd zijn

* +1 mm indien voorafgaand aan de corpusmontage, de corpusprofielen op de zijkant gemonteerd zijn

Schroefpositie – corpusprofielen

Corpusprofiel 750 – 40 kg
Nominale lengte NL (mm)

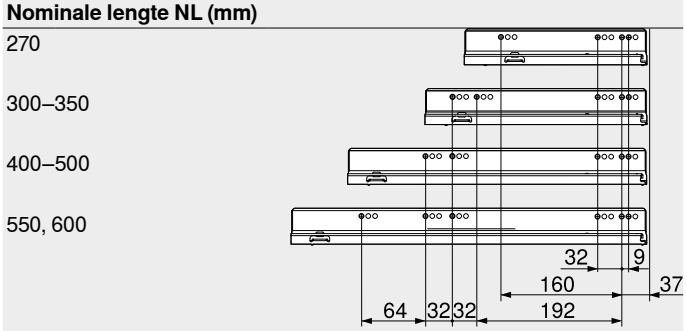

Corpusprofiel 753 – 70 kg
Nominale lengte NL (mm)

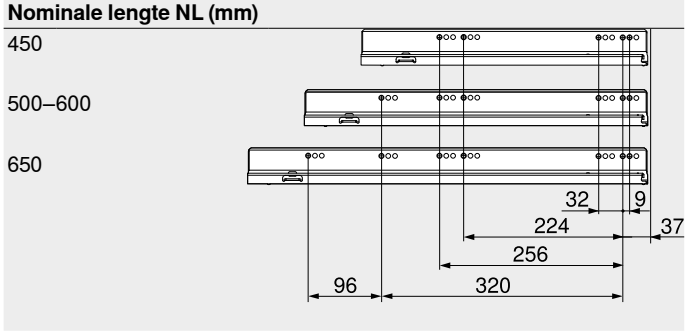

Corpusbinnendiepte LT min. = nominale lengte NL + 3 mm

Snijmaten – 16 mm spaanplaat

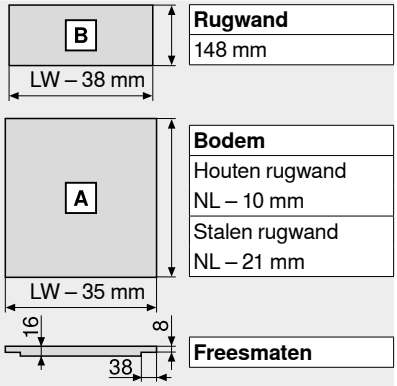

Rugwand
148 mm

Bodem
Houten rugwand NL – 10 mm
Stalen rugwand NL – 21 mm

Freesmaten

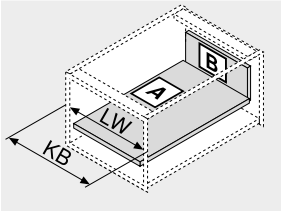

KB Corpusbreedte
LW Corpusbinnenbreedte
NL Nominale lengte

Inboormaten – ladebodem

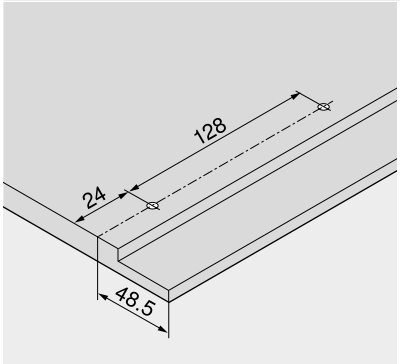

Zie ook

Overzicht – LEGRABOX	217	Toebehoren – stalen rugwand	251
Overzicht – SERVO-DRIVE voor LEGRABOX/TANDEMBOX	555	Toebehoren	251
		Bevestiging van de corpusprofielen	255
TIP-ON voor LEGRABOX	658	Montage, demontage en verstelling	256
TIP-ON BLUMOTION voor LEGRABOX	670	Overzicht – verwerking	683
Overzicht – AMBIA-LINE voor LEGRABOX	491	Informatie	774

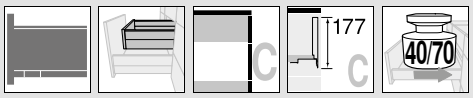

Binnenvoorraadlade – inschuifelement – C

Webcode
DQBSVY

- Binnenvoorraadlade met hoog of laag inschuifelement
- Slanke zijwanden 12.8 mm
- Binnen en buiten recht
- Gesynchroniseerde vederlichte loop
- Ladezijwanden in staal en roestvrij staal
- Werktuigloze frontmontage
- 3-dimensionale frontverstelling in de ladezijwand
- Met geïntegreerde **BLUMOTION** voor zacht en geruisloos sluiten, te combineren met **SERVO-DRIVE**
- Of met **TIP-ON** of **TIP-ON BLUMOTION** functie voor greeploze fronten

Nodige inbouwruimte

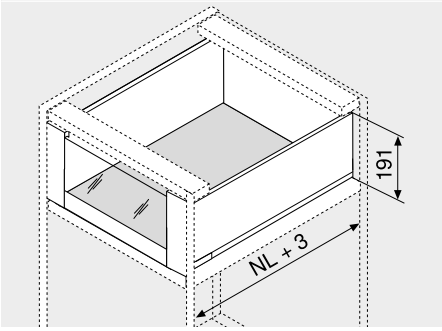

NL Nominale lengte

Bestelinformatie

1	Corpusprofielen links/rechts		
	BLUMOTION		
Nominale lengte NL (mm)	Dyn. belastbaarheid (kg)		
	40	70	
270	750.2701B		
300	750.3001B		
350	750.3501B		
400	750.4001B		
450	750.4501B	753.4501B	
500	750.5001B	753.5001B	
550	750.5501B	753.5501B	
600	750.6001B	753.6001B	
650		753.6501B	

Bestelinformatie voor TIP-ON en TIP-ON BLUMOTION zie bewegingstechnologieën

2	Ladezijwandenset	
Nominale lengte NL (mm)	Kleur	
	SW-M | TS-M | OG-M	INGL
270	770C2702S	770C2702I
300	770C3002S	770C3002I
350	770C3502S	770C3502I
400	770C4002S	770C4002I
450	770C4502S	770C4502I
500	770C5002S	770C5002I
550	770C5502S	770C5502I
600	770C6002S	770C6002I
650	770C6502S	770C6502I

Bestaat uit:

2a	1 x	Ladezijwand links/rechts
2b	2 x	Afdekkappen buiten
2c	2 x	Afdekkappen

3	Rugwandhouder links/rechts		
	Kleur	Materiaal	Art. nr.
	SW-M | TS-M | OG-M | NI	Staal	ZB7C000S

5	Voorstuk met groef		
	Kleur	Lengte (mm)	Art. nr.
	SW-M | TS-M | OG-M | NI-M	1043	ZV7.1043MN1

Om in te korten
Geschikt voor corpusbreedte KB 1200 mm

Snijmaten Corpusbinnenbreedte LW – 126 mm

4	Voorstukset		
	Kleur	Materiaal	Art. nr.
	SW-M | TS-M | OG-M	Staal	ZI7.2CS0
	INGL	Roestvrij staal	ZI7.2CI0

Bestaat uit:

4a	1 x	Fronthouder links/rechts
4b	1 x	Afdekkap buiten links/rechts
4c	1 x	afdekkappen binnen links/rechts
4d	1 x	Adapterstuk voor laag inschuifelement links/rechts
4e	1 x	Klemstuk
4f	4 x	Schroeven

7	Inschuifelement uit glas (voor binnenvoorraadlade vooraan)		
	Vorm	Materiaal	Art. nr.
	Laag	Glas	ZE7VxxxxG
	Naar boven	Glas	ZE7WxxxxG

Bestelinformatie, zie inschuifelement

t Toebehoren

–	Bevestigingsschroeve		
	Ø (mm)	Lengte (mm)	Art. nr.
	4	15	61D.1500

Voor het verbinden van de rugwandhouder met een houten rugwand en ladezijwand met de ladebodem
Voor een optimaal resultaat bevelen wij het gebruik van platkopschroeven aan

Kleur		Kleur	
SW-M	Zijdewit mat	INGL	Roestvrij staal (inox) antifingerprint
TS-M	Terrazwart mat	NI	Vernikkeld
OG-M	Oriongrijs mat	NI-M	Mat-nikkel

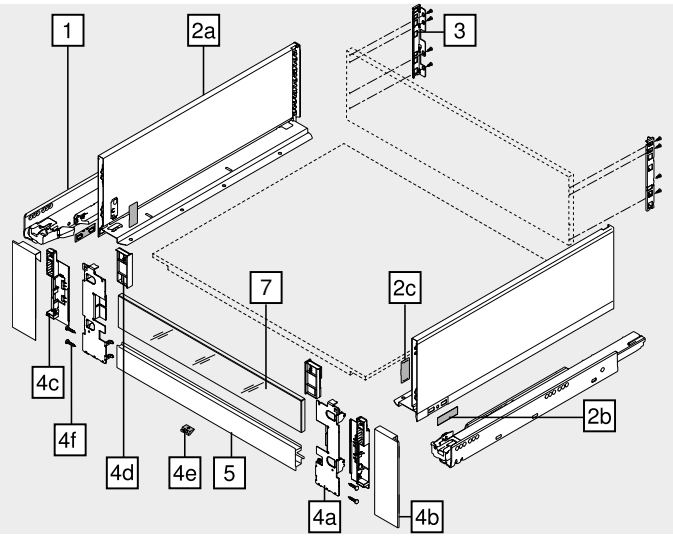

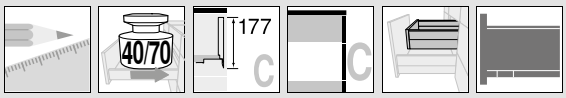

Binnenvoorraadlade – inschuifelement – C

Webcode
DQBSVY

Maatvoeringen

Nodige inbouwruimte

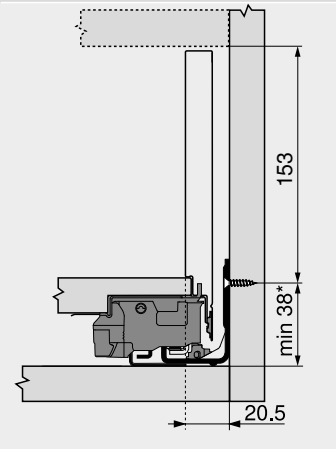

Inbouwmaten – rugwand

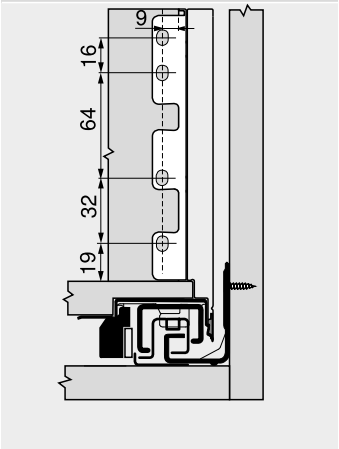

* +1 mm indien voorafgaand aan de corpusmontage, de corpusprofielen op de zijkant gemonteerd zijn

Schroefpositie – corpusprofielen

Corpusprofiel 750 – 40 kg
Nominale lengte NL (mm)

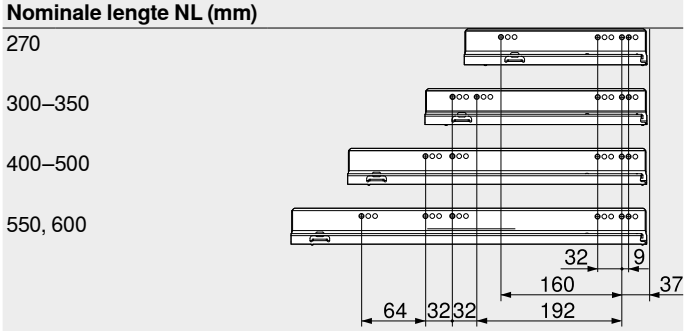

Corpusprofiel 753 – 70 kg
Nominale lengte NL (mm)

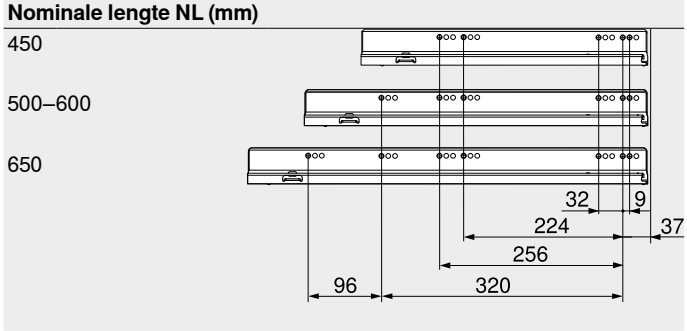

Corpusbinnendiepte LT min. = nominale lengte NL + 3 mm

Snijmaten – 16 mm spaanplaat

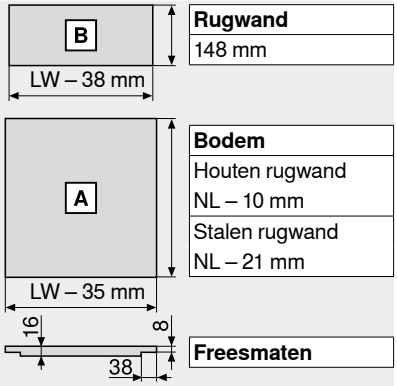

Rugwand
148 mm

Bodem
Houten rugwand
NL – 10 mm
Stalen rugwand
NL – 21 mm

Freesmaten

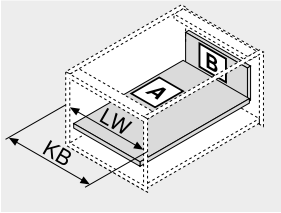

KB Corpusbreedte
LW Corpusbinnenbreedte
NL Nominale lengte

Snijmaten – inschuifelement

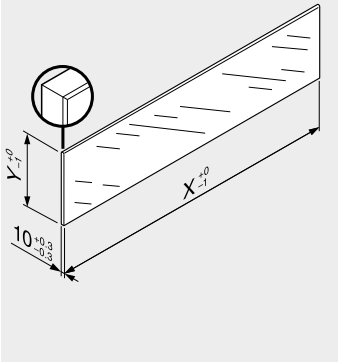

Inschuifelement	X (mm)	Y (mm)
Laag	LW – 80	70
Naar boven	LW – 80	138
LW	Corpusbinnenbreedte	

Naar aanleiding van de opgegeven afmetingen is, in combinatie met LEGRABOX/TANDEMBOX, volgens norm (DIN EN 14749 uitgave nov.2005) geen "impact test voor verticale glasbouwdelen" voorgeschreven. Bijgevolg is voor de normvulling geen gehard glas vereist.
De kantenverwerking is een gepolierde vlakke zijde met fase 1 mm ±0.5 mm.

Zie ook

Overzicht – LEGRABOX	217	Inschuifelement	250
Overzicht – SERVO-DRIVE voor LEGRABOX/TANDEMBOX	555	Toebehoren – stalen rugwand	251
		Toebehoren	251
TIP-ON voor LEGRABOX	658	Bevestiging van de corpusprofielen	255
TIP-ON BLUMOTION voor LEGRABOX	670	Montage, demontage en verstelling	256
Overzicht – AMBIA-LINE voor LEGRABOX	491	Overzicht – verwerking	683
		Informatie	774

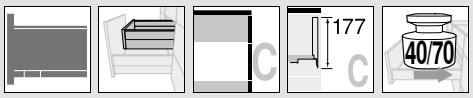

Binnenvoorraadlade – reling – C

Webcode
DQBTLA

- Binnenvoorraadlade met reling
- Slanke zijwanden 12.8 mm
- Binnen en buiten recht
- Gesynchroniseerde vederlichte loop
- Ladezijwanden in staal en roestvrij staal
- Werktuigloze frontmontage
- 3-dimensionale frontverstelling in de ladezij-wand
- Met geïntegreerde **BLUMOTION** voor zacht en geruisloos sluiten, te combineren met **SERVO-DRIVE**
- Of met **TIP-ON** of **TIP-ON BLUMOTION** functie voor greeploze fronten

Nodige inbouwruimte

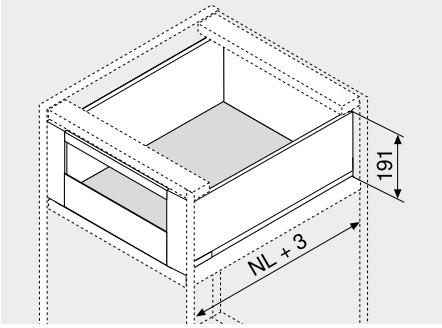

NL Nominale lengte

Bestelinformatie

1 Corpusprofielen links/rechts

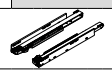

Nominale lengte NL (mm)	BLUMOTION Dyn. belastbaarheid (kg) 40	70
270	750.2701B	
300	750.3001B	
350	750.3501B	
400	750.4001B	
450	750.4501B	753.4501B
500	750.5001B	753.5001B
550	750.5501B	753.5501B
600	750.6001B	753.6001B
650		753.6501B

Bestelinformatie voor TIP-ON en TIP-ON BLUMOTION zie bewegingstechnologieën

2 Ladezijwandenset

Nominale lengte NL (mm)	Kleur SW-M | TS-M | OG-M	INGL
270	770C2702S	770C2702I
300	770C3002S	770C3002I
350	770C3502S	770C3502I
400	770C4002S	770C4002I
450	770C4502S	770C4502I
500	770C5002S	770C5002I
550	770C5502S	770C5502I
600	770C6002S	770C6002I
650	770C6502S	770C6502I

Bestaat uit:

2a	1 x	Ladezijwand links/rechts
2b	2 x	Afdekkappen buiten
2c	2 x	Afdekkappen

3 Rugwandhouder links/rechts

Kleur	Materiaal	Art. nr.
SW-M | TS-M | OG-M | NI	Staal	ZB7C000S

5 Voorstuk zonder groef

Kleur	Lengte (mm)	Art. nr.
SW-M | TS-M | OG-M | NI-M	1043	ZV7.1043C01

Om in te korten
Geschikt voor corpusbreedte KB 1200 mm
Snijmaten Corpusbinnenbreedte LW – 126 mm

4 Voorstukset

Kleur	Materiaal	Art. nr.
SW-M | TS-M | OG-M	Staal	ZI7.3CS0
INGL	Roestvrij staal	ZI7.3CI0

Bestaat uit:

4a	1 x	Fronthouder links/rechts
4b	1 x	Afdekkap buiten links/rechts
4c	1 x	afdekkappen binnen links/rechts
4e	1 x	Klemstuk
4f	4 x	Schroeven

7 Dwarsreling

Kleur	Lengte (mm)	Art. nr.
SW-M | TS-M | OG-M | NI-M	1080	ZR7.1080U

Om in te korten
Geschikt voor corpusbreedte KB 1200 mm
Snijmaten Corpusbinnenbreedte LW – 90 mm

t Toebehoren

– Bevestigingsschroeve

Ø (mm)	Lengte (mm)	Art. nr.
4	15	61D.1500

Voor het verbinden van de rugwandhouder met een houten rugwand en ladezijwand met de ladebodem
Voor een optimaal resultaat bevelen wij het gebruik van platkopschroeven aan

Kleur		Kleur	
SW-M	Zijdewit mat	INGL	Roestvrij staal (inox) antifingerprint
TS-M	Terrazwart mat	NI	Vernikkeld
OG-M	Oriongrijs mat	NI-M	Mat-nikkel

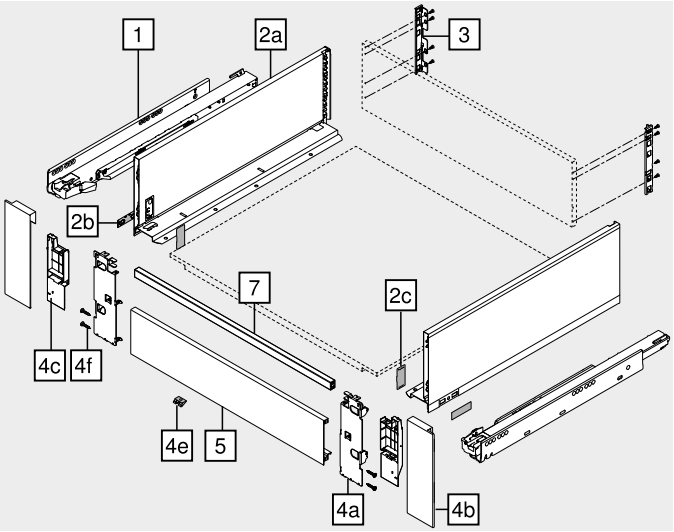

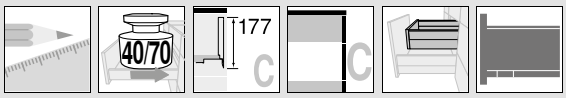

Binnenvoorraadlade – reling – C

Webcode
DQBTLA

Maatvoeringen

Nodige inbouwruimte

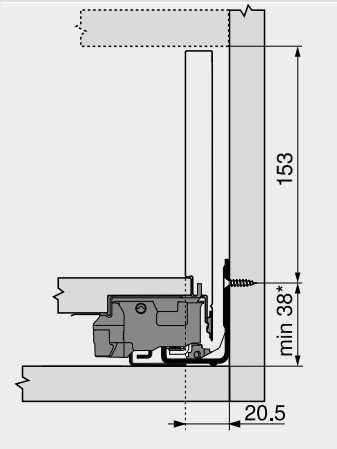

Inbouwmaten – rugwand

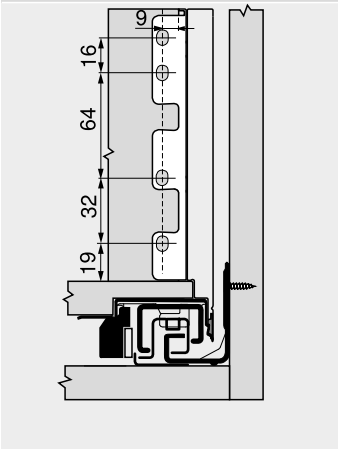

* +1 mm indien voorafgaand aan de corpusmontage, de corpusprofielen op de zijkant gemonteerd zijn

Schroefpositie – corpusprofielen

Corpusprofiel 750 – 40 kg
Nominale lengte NL (mm)

270
300–350
400–500
550, 600

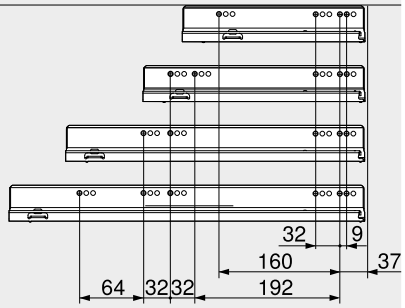

Corpusprofiel 753 – 70 kg
Nominale lengte NL (mm)

450
500–600
650

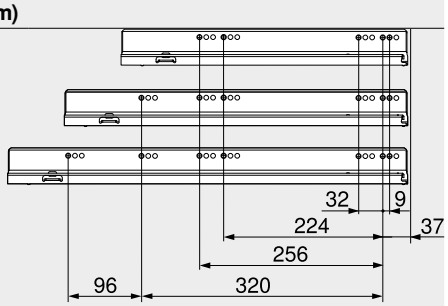

Corpusbinnendiepte LT min. = nominale lengte NL + 3 mm

Snijmaten – 16 mm spaanplaat

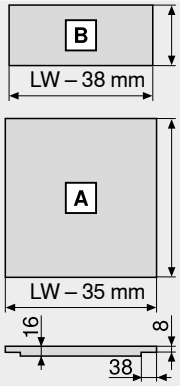

Rugwand	
148 mm	
Bodem	
Houten rugwand	NL – 10 mm
Stalen rugwand	NL – 21 mm
Freesmaten	

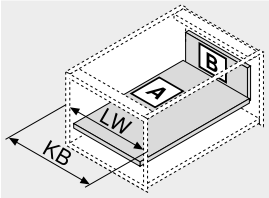

KB Corpusbreedte
LW Corpusbinnenbreedte
NL Nominale lengte

Inboormaten – ladebodem

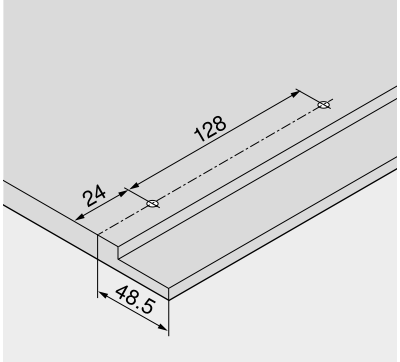

Zie ook

Overzicht – LEGRABOX	217	Toebehoren – stalen rugwand	251
Overzicht – SERVO-DRIVE voor LEGRABOX/TANDEMBOX	555	Toebehoren	251
		Bevestiging van de corpusprofielen	255
TIP-ON voor LEGRABOX	658	Montage, demontage en verstelling	256
TIP-ON BLUMOTION voor LEGRABOX	670	Overzicht – verwerking	683
Overzicht – AMBIA-LINE voor LEGRABOX	491	Informatie	774

Voorraadlade – F

Webcode
DQBRHA

- Slanke zijwanden 12.8 mm
- Binnen en buiten recht
- Gesynchroniseerde vederlichte loop
- Ladezijwanden in staal en roestvrij staal
- Werktuigloze frontmontage
- 3-dimensionale frontverstelling in de ladezij-wand
- Met geïntegreerde **BLUMOTION** voor zacht en geruisloos sluiten, te combineren met **SERVO-DRIVE**
- Of met **TIP-ON** of **TIP-ON BLUMOTION** functie voor greeploze fronten

Nodige inbouwruimte

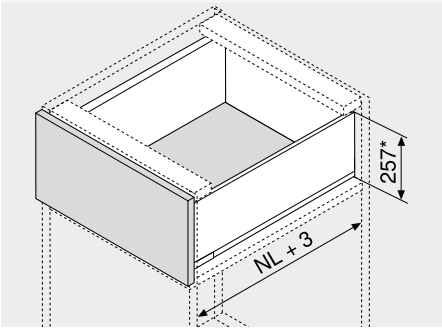

NL Nominale lengte
* Incl. 2 mm schuinteverstelling

Bestelinformatie

1	Corpusprofielen links/rechts		
	BLUMOTION		
Nominale lengte NL (mm)	Dyn. belastbaarheid (kg)		
	40	70	
450	750.4501B	753.4501B	
500	750.5001B	753.5001B	
550	750.5501B	753.5501B	
600	750.6001B	753.6001B	
650		753.6501B	

Bestelinformatie voor TIP-ON en TIP-ON BLUMOTION zie bewegingstechnologieën

2	Ladezijwandenset		
Nominale lengte NL (mm)	Kleur		
	SW-M | TS-M | OG-M	INGL	
450	770F4502S	770F4502I	
500	770F5002S	770F5002I	
550	770F5502S	770F5502I	
600	770F6002S	770F6002I	
650	770F6502S	770F6502I	
Bestaat uit:			
2a	1 x	Ladezijwand links/rechts	
2b	2 x	Afdekkappen buiten	
2c	2 x	Afdekkappen	

3	Rugwandhouder links/rechts		
	Kleur	Materiaal	Art. nr.
	SW-M | TS-M | OG-M | NI	Staal	ZB7F000S

4	Frontbevestiging		
	Bevestigingswijze		Art. nr.
	Schroeven	2 x	ZF7M7002
	EXPANDO	2 x	ZF7M70E2

4	Frontbevestiging		
	Bevestigingswijze		Art. nr.
	Schroeven	2 x	ZF7C7002
	EXPANDO	2 x	ZF7C70E2

Alternatief op 4			
4a	Frontbevestiging		
	Bevestigingswijze		Art. nr.
	Schroeven	6 x	ZF7M7002
	EXPANDO	6 x	ZF7M70E2

t Toebehoren

–	Spaanplaatschroeven		
	Ø (mm)	Lengte (mm)	Art. nr.
	3.5	15	609.1500
	3.5	17	609.1700

Voor frontbevestiging

–	Bevestigingsschroeve		
	Ø (mm)	Lengte (mm)	Art. nr.
	4	15	61D.1500

Voor het verbinden van de rugwandhouder met een houten rugwand en ladezijwand met de ladebodem

Voor een optimaal resultaat bevelen wij het gebruik van platkopschroeven aan

Kleur		Kleur	
SW-M	Zijdewit mat	INGL	Roestvrij staal (inox) antifingerprint
TS-M	Terrazwart mat	NI	Vernikkeld
OG-M	Oriongrijs mat	NI-M	Mat-nikkel

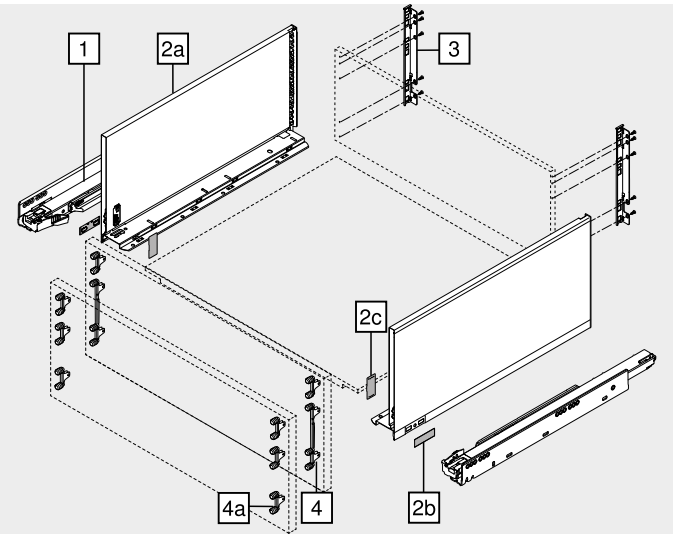

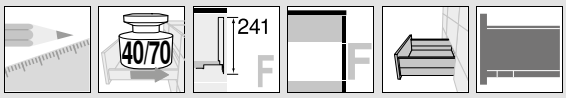

Voorraadlade – F

Webcode
DQBRHA

Maatvoeringen

Nodige inbouwruimte

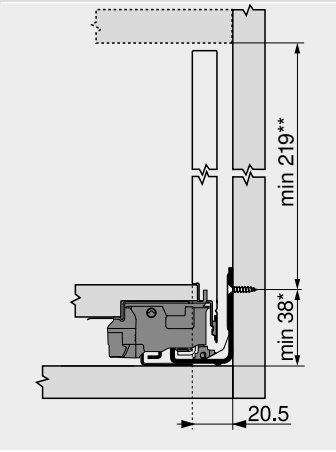

Inbouwmaten – front – schroef-montage

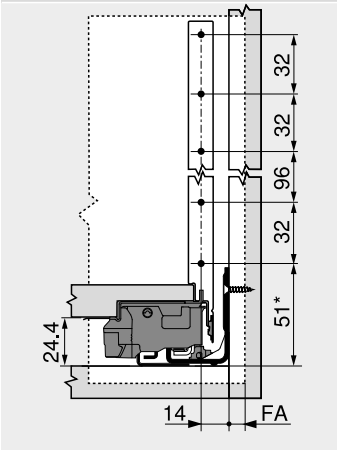

Boormaten – front – EXPANDO montage

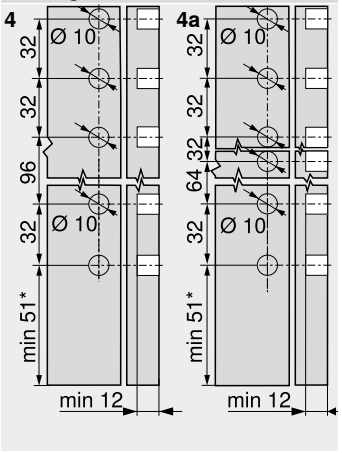

Inbouwmaten – rugwand

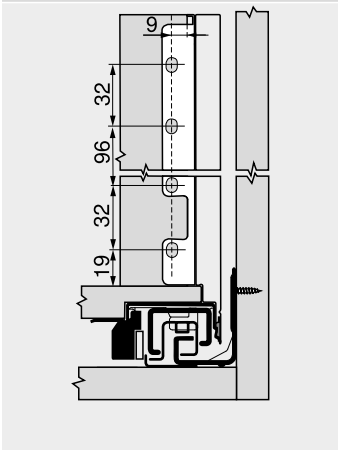

* +1 mm indien voorafgaand aan de corpusmontage, de corpusprofielen op de zijkant gemonteerd zijn
** Incl. 2 mm schuinteverstelling

FA Frontopdek
* +1 mm indien voorafgaand aan de corpusmontage, de corpusprofielen op de zijkant gemonteerd zijn

* +1 mm indien voorafgaand aan de corpusmontage, de corpusprofielen op de zijkant gemonteerd zijn

Schroefpositie – corpusprofielen

Corpusprofiel 750 – 40 kg
Nominale lengte NL (mm)

450, 500
550, 600

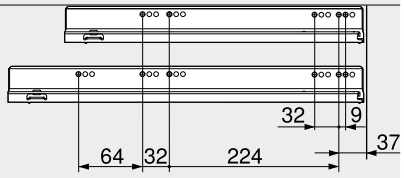

Snijmaten – 16 mm spaanplaat

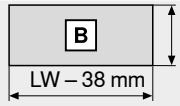

Rugwand
212 mm

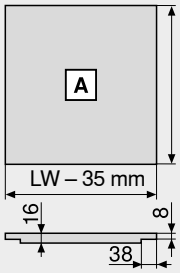

Bodem
Houten rugwand NL – 10 mm
Stalen rugwand NL – 21 mm

Freesmaten

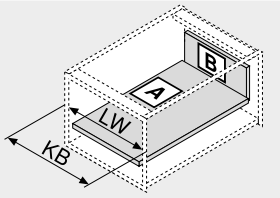

KB Corpusbreedte
LW Corpusbinnenbreedte
NL Nominale lengte

Corpusprofiel 753 – 70 kg
Nominale lengte NL (mm)

450
500–600
650

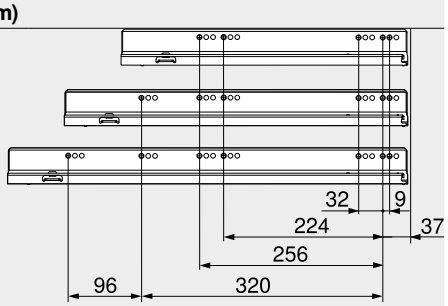

Corpusbinnendiepte LT min. = nominale lengte NL + 3 mm

Inboormaten – ladebodem

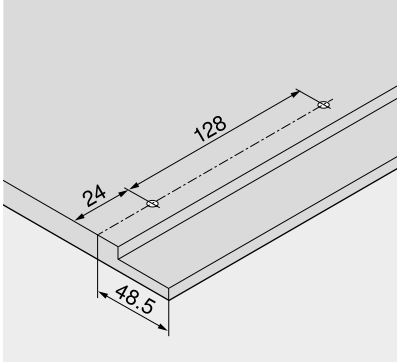

Zie ook

Overzicht – LEGRABOX	217	Toebehoren – stalen rugwand	251
Overzicht – SERVO-DRIVE voor LEGRABOX/TANDEMBOX	555	Toebehoren	251
		Bevestiging van de corpusprofielen	255
TIP-ON voor LEGRABOX	658	Montage, demontage en verstelling	256
TIP-ON BLUMOTION voor LEGRABOX	670	Overzicht – verwerking	683
Overzicht – AMBIA-LINE voor LEGRABOX	491	Informatie	774

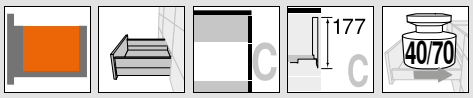

Voorraadlade – C

Webcode
DQBQRY

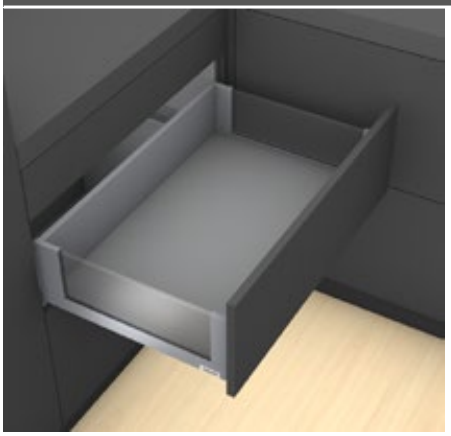

- Groot inschuifelement
- Slanke zijwanden 12.8 mm
- Binnen en buiten recht
- Gesynchroniseerde vederlichte loop
- Ladezijwanden in staal en roestvrij staal
- Werktuigloze frontmontage
- 3-dimensionale frontverstelling in de ladezijwand
- Met geïntegreerde **BLUMOTION** voor zacht en geruisloos sluiten, te combineren met **SERVO-DRIVE**
- Of met **TIP-ON** of **TIP-ON BLUMOTION** functie voor greeploze fronten

Nodige inbouwruimte

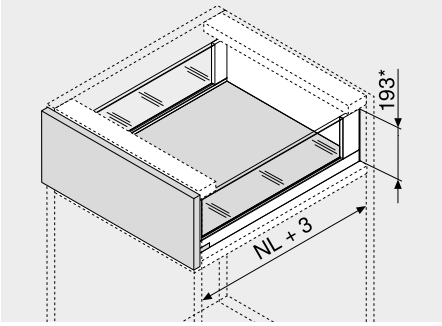

NL Nominale lengte
* Incl. 2 mm schuinteverstelling

Bestelinformatie

1	Corpusprofielen links/rechts	
	BLUMOTION	
Nominale lengte NL (mm)	Dyn. belastbaarheid (kg) 40	70
350	750.3501B	
400	750.4001B	
450	750.4501B	753.4501B
500	750.5001B	753.5001B
550	750.5501B	753.5501B
600	750.6001B	753.6001B
650		753.6501B

Bestelinformatie voor TIP-ON en TIP-ON BLUMOTION zie bewegingstechnologieën

2	Ladezijwandenset	
Nominale lengte NL (mm)	Kleur SW-M | TS-M | OG-M	INGL
350	780C3502S	780C3502I
400	780C4002S	780C4002I
450	780C4502S	780C4502I
500	780C5002S	780C5002I
550	780C5502S	780C5502I
600	780C6002S	780C6002I
650	780C6502S	780C6502I

Bestaat uit:

2a	1 x	Ladezijwand links/rechts
2b	2 x	Afdekkappen buiten
2d	2 x	BOXCOVER voor
2e	2 x	BOXCOVER achter

3	Rugwandhouder links/rechts		
	Kleur	Materiaal	Art. nr.
	SW-M | TS-M | OG-M | NI	Staal	ZB7C000S

4	Frontbevestiging		
	Bevestigingswijze		Art. nr.
	Schroeven	2 x	ZF7C7002
	EXPANDO	2 x	ZF7C70E2

Kleur		Kleur	
SW-M	Zijdewit mat	INGL	Roestvrij staal (inox) antifingerprint
TS-M	Terrazwart mat	NI	Vernikkeld
OG-M	Oriongrijs mat	NI-M	Mat-nikkel

Alternatief op 4

4a	Frontbevestiging		
	Bevestigingswijze		Art. nr.
	Schroeven	4 x	ZF7M7002
	EXPANDO	4 x	ZF7M70E2

9a	Inschuifelement uit glas (zijdelings)	
	Materiaal	Art. nr.
	Glas	ZE7Sxx8G

Bestelinformatie, zie inschuifelement

t Toebehoren

–	Spaanplaatschroeven		
	Ø (mm)	Lengte (mm)	Art. nr.
	3.5	15	609.1500
	3.5	17	609.1700

Voor frontbevestiging

–	Bevestigingsschroeve		
	Ø (mm)	Lengte (mm)	Art. nr.
	4	15	61D.1500

Voor het verbinden van de rugwandhouder met een houten rugwand en ladezijwand met de ladebodem
Voor een optimaal resultaat bevelen wij het gebruik van platkopschroeven aan

–	Transportbeveiliging – inschuifelement (zijdelings)		
	Kleur	Materiaal	Art. nr.
	Geel	Kunststof	780C0009

Voor het transport met voorgemonteerde inschuifelementen (zijdelings)

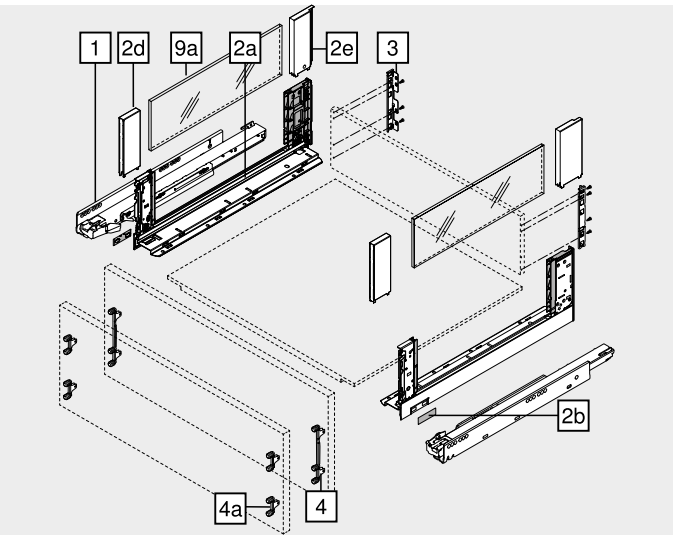

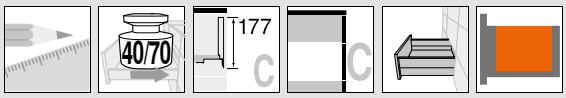

Voorraadlade – C

Webcode
DQBQRY

Maatvoeringen

Nodige inbouwruimte

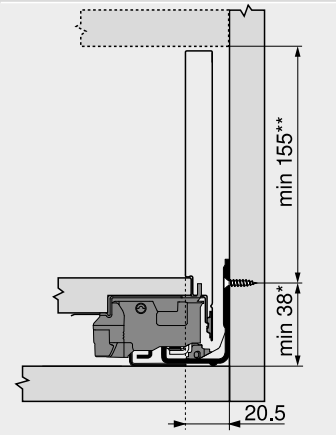

Inbouwmaten – front – schroef-montage

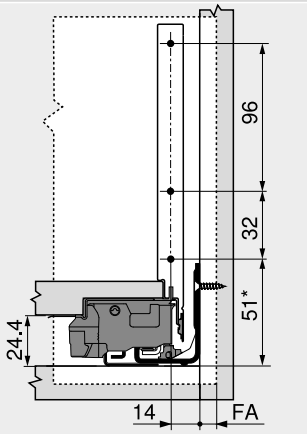

Boormaten – front – EXPANDO montage

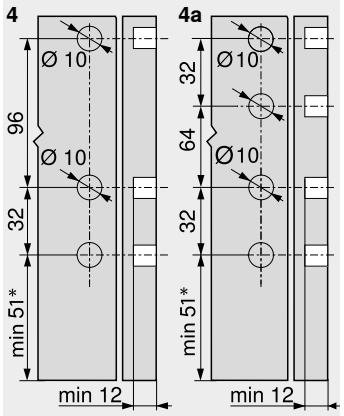

Inbouwmaten – rugwand

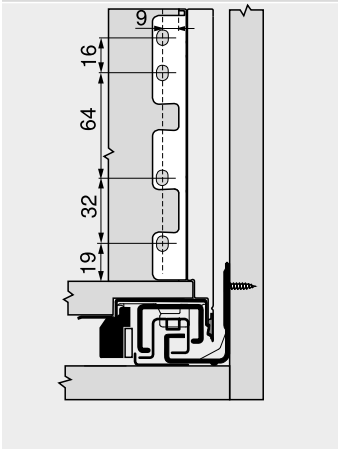

* +1 mm indien voorafgaand aan de corpusmontage, de corpusprofielen op de zijkant gemonteerd zijn
** Incl. 2 mm schuinteverstelling

FA Frontopdek
* +1 mm indien voorafgaand aan de corpusmontage, de corpusprofielen op de zijkant gemonteerd zijn

* +1 mm indien voorafgaand aan de corpusmontage, de corpusprofielen op de zijkant gemonteerd zijn

Schroefpositie – corpusprofielen

Corpusprofiel 750 – 40 kg
Nominale lengte NL (mm)

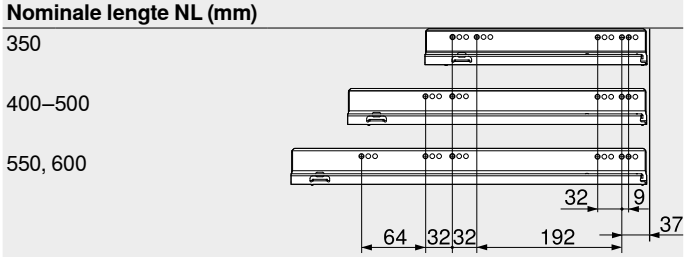

Snijmaten – 16 mm spaanplaat

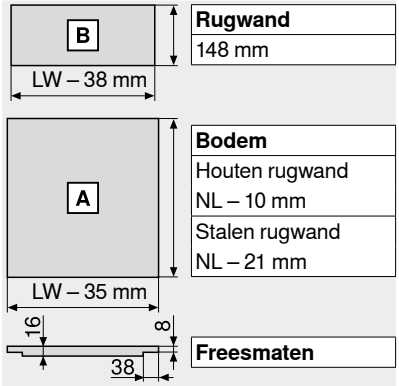

Rugwand
148 mm

Bodem
Houten rugwand NL – 10 mm
Stalen rugwand NL – 21 mm

Freesmaten

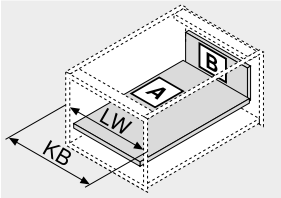

KB Corpusbreedte
LW Corpusbinnenbreedte
NL Nominale lengte

Corpusprofiel 753 – 70 kg
Nominale lengte NL (mm)

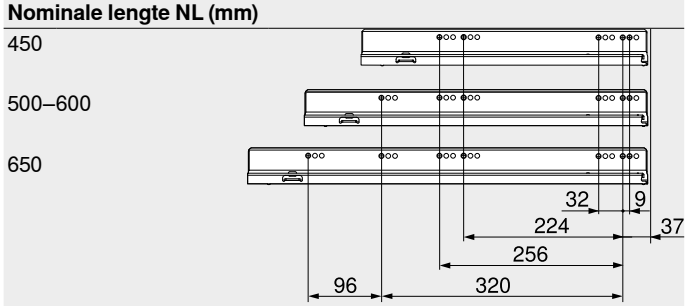

Snijmaten – inschuifelement

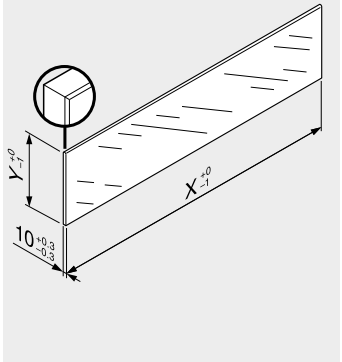

Inschuifelement	X (mm)	Y (mm)
Zijdelings verstek	NL – 112	138
NL	Nominale lengte	

Naar aanleiding van de opgegeven afmetingen is, in combinatie met LEGRABOX/TANDEMBOX, volgens norm (DIN EN 14749 uitgave nov.2005) geen "impact test voor verticale glasbouwdelen" voorgeschreven. Bijgevolg is voor de normvulling geen gehard glas vereist.
De kantenverwerking is een gepolierde vlakke zijde met fase 1 mm ±0.5 mm.

Corpusbinnendiepte LT min. = nominale lengte NL + 3 mm

Zie ook

Overzicht – LEGRABOX	217	Inschuifelement	250	Montage, demontage en verstelling	256
Overzicht – SERVO-DRIVE voor LEGRABOX/TANDEMBOX	555	Toebehoren – transportveiligheid – inschuifelement (zijdelings)	251	Overzicht – verwerking	683
TIP-ON voor LEGRABOX	658	Toebehoren – stalen rugwand	251	Informatie	774
TIP-ON BLUMOTION voor LEGRABOX	670	Toebehoren	251		
Overzicht – AMBIA-LINE voor LEGRABOX	491	Inboormaten – ladebodem	228		
		Bevestiging van de corpusprofielen	255		

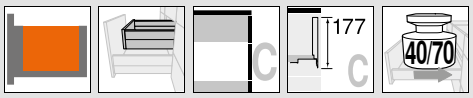

Binnenvoorraadlade – inschuifelement – C

Webcode
DQBUAM

- Groot inschuifelement
- Binnenvoorraadlade met hoog of laag inschuifelement
- Slanke zijwanden 12.8 mm
- Binnen en buiten recht
- Gesynchroniseerde vederlichte loop
- Ladezijwanden in staal en roestvrij staal
- Werktuigloze frontmontage
- 3-dimensionale frontverstelling in de ladezijwand
- Met geïntegreerde **BLUMOTION** voor zacht en geruisloos sluiten, te combineren met **SERVO-DRIVE**
- Of met **TIP-ON** of **TIP-ON BLUMOTION** functie voor greeploze fronten

Nodige inbouwruimte

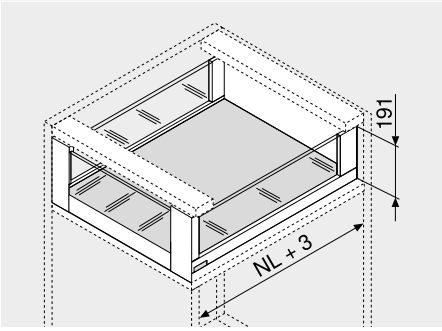

NL Nominale lengte

Bestelinformatie

1 Corpusprofielen links/rechts

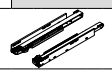

Nominale lengte NL (mm)	BLUMOTION Dyn. belastbaarheid (kg) 40	70
350	750.3501B	
400	750.4001B	
450	750.4501B	753.4501B
500	750.5001B	753.5001B
550	750.5501B	753.5501B
600	750.6001B	753.6001B
650		753.6501B

Bestelinformatie voor TIP-ON en TIP-ON BLUMOTION zie bewegingstechnologieën

2 Ladezijwandenset

Nominale lengte NL (mm)	Kleur SW-M | TS-M | OG-M	INGL
350	780C3502S	780C3502I
400	780C4002S	780C4002I
450	780C4502S	780C4502I
500	780C5002S	780C5002I
550	780C5502S	780C5502I
600	780C6002S	780C6002I
650	780C6502S	780C6502I

Bestaat uit:

2a	1 x	Ladezijwand links/rechts
2b	2 x	Afdekkappen buiten
2d	2 x	BOXCOVER voor
2e	2 x	BOXCOVER achter

3 Rugwandhouder links/rechts

Kleur	Materiaal	Art. nr.
SW-M | TS-M | OG-M | NI	Staal	ZB7C000S

5 Voorstuk met groef

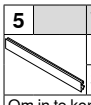

Kleur	Lengte (mm)	Art. nr.
SW-M | TS-M | OG-M | NI-M	1043	ZV7.1043MN1

Om in te korten
Geschikt voor corpusbreedte KB 1200 mm

Snijmaten Corpusbinnenbreedte LW – 126 mm

Kleur		Kleur	
SW-M	Zijdewit mat	INGL	Roestvrij staal (inox) antifingerprint
TS-M	Terrazwart mat	NI	Vernikkeld
OG-M	Oriongrijs mat	NI-M	Mat-nikkel

4 Voorstukset

Kleur	Materiaal	Art. nr.
SW-M | TS-M | OG-M	Staal	ZI7.2CS0
INGL	Roestvrij staal	ZI7.2CI0

Bestaat uit:

4a	1 x	Fronthouder links/rechts
4b	1 x	Afdekkap buiten links/rechts
4c	1 x	afdekkappen binnen links/rechts
4d	1 x	Adapterstuk voor laag inschuifelement links/rechts
4e	1 x	Klemstuk
4f	4 x	Schroeven

7 Inschuifelement uit glas (voor binnenvoorraadlade vooraan)

Vorm	Materiaal	Art. nr.
Laag	Glas	ZE7VxxxxG
Naar boven	Glas	ZE7WxxxxG

Bestelinformatie, zie inschuifelement

9a Inschuifelement uit glas (zijdelings)

Materiaal	Art. nr.
Glas	ZE7Sxx8G

Bestelinformatie, zie inschuifelement

t Toebehoren

– Transportbeveiliging – inschuifelement (zijdelings)

Kleur	Materiaal	Art. nr.
Geel	Kunststof	780C0009

Voor het transport met voorgemonteerde inschuifelementen (zijdelings)

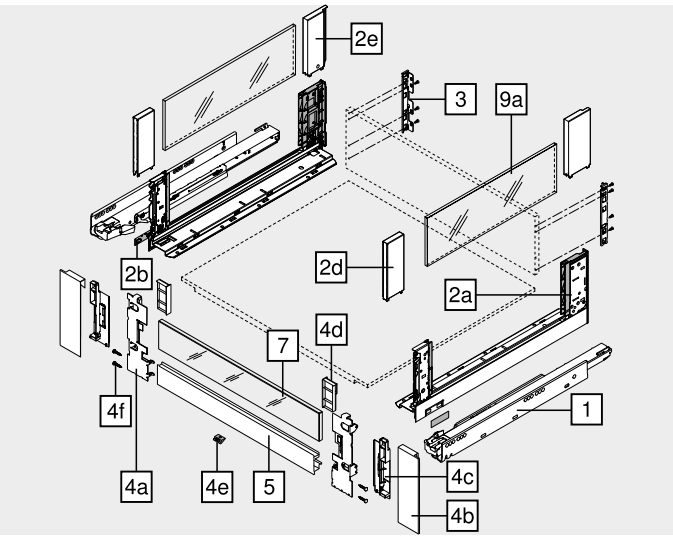

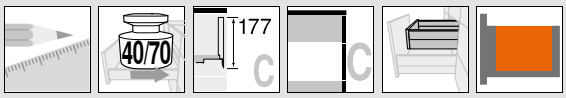

Binnenvoorraadlade – inschuifelement – C

Webcode
DQBUAM

Maatvoeringen

Nodige inbouwruimte

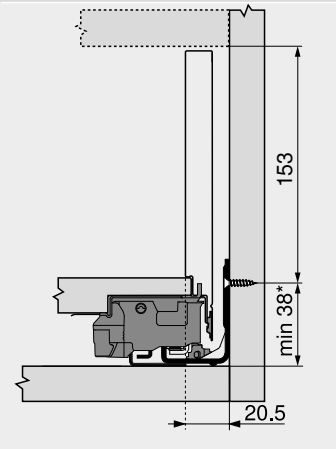

Inbouwmaten – rugwand

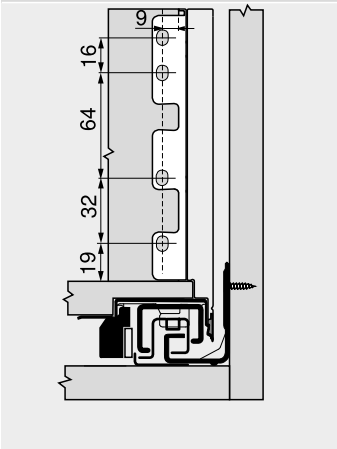

* +1 mm indien voorafgaand aan de corpusmontage, de corpusprofielen op de zijkant gemonteerd zijn

Schroefpositie – corpusprofielen

Corpusprofiel 750 – 40 kg
Nominale lengte NL (mm)

350
400–500
550, 600

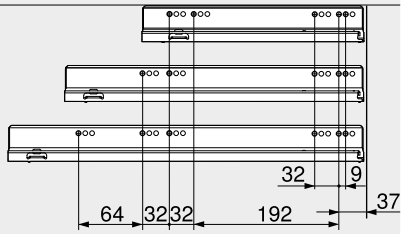

Corpusprofiel 753 – 70 kg
Nominale lengte NL (mm)

450
500–600
650

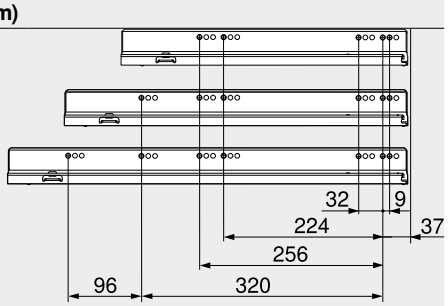

Corpusbinnendiepte LT min. = nominale lengte NL + 3 mm

Snijmaten – 16 mm spaanplaat

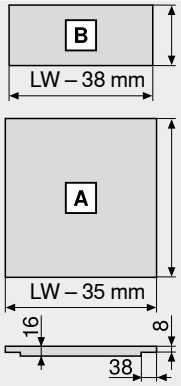

Rugwand
148 mm

Bodem
Houten rugwand
NL – 10 mm
Stalen rugwand
NL – 21 mm

Freesmaten

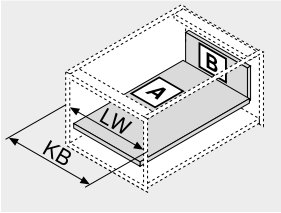

KB Corpusbreedte
LW Corpusbinnenbreedte
NL Nominale lengte

Snijmaten – inschuifelement

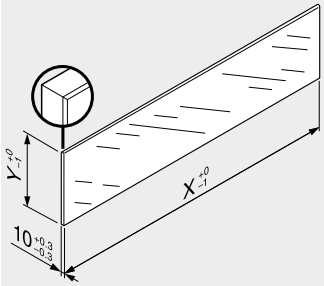

Inschuifelement	X (mm)	Y (mm)
Laag	LW – 80	70
Naar boven	LW – 80	138
Zijdelings verstek	NL – 112	138
LW	Corpusbinnenbreedte	
NL	Nominale lengte	

Naar aanleiding van de opgegeven afmetingen is, in combinatie met LEGRABOX/TANDEMBOX, volgens norm (DIN EN 14749 uitgave nov.2005) geen "impact test voor verticale glasbouwdelen" voorgeschreven. Bijgevolg is voor de normvulling geen gehard glas vereist.
De kantenverwerking is een gepolierde vlakke zijde met fase 1 mm ±0.5 mm.

Zie ook

Overzicht – LEGRABOX	217	Inschuifelement	250	Montage, demontage en verstelling	256
Overzicht – SERVO-DRIVE voor LEGRABOX/TANDEMBOX	555	Toebehoren – transportveiligheid – inschuifelement (zijdelings)	251	Overzicht – verwerking	683
TIP-ON voor LEGRABOX	658	Toebehoren – stalen rugwand	251	Informatie	774
TIP-ON BLUMOTION voor LEGRABOX	670	Toebehoren	251		
Overzicht – AMBIA-LINE voor LEGRABOX	491	Inboormaten – ladebodem	228		
		Bevestiging van de corpusprofielen	255		

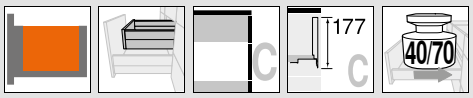

Binnenvoorraadlade – reling – C

Webcode
DQBUZY

- Groot inschuifelement
- Binnenvoorraadlade met reling
- Slanke zijwanden 12.8 mm
- Binnen en buiten recht
- Gesynchroniseerde vederlichte loop
- Ladezijwanden in staal en roestvrij staal
- Werktuigloze frontmontage
- 3-dimensionale frontverstelling in de ladezijwand
- Met geïntegreerde **BLUMOTION** voor zacht en geruisloos sluiten, te combineren met **SERVO-DRIVE**
- Of met **TIP-ON** of **TIP-ON BLUMOTION** functie voor greeploze fronten

Nodige inbouwruimte

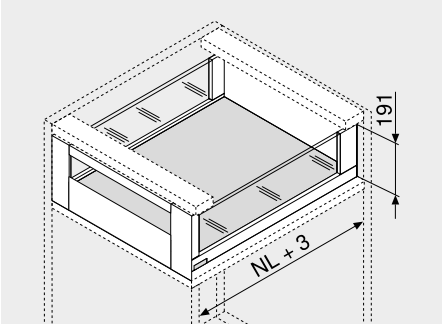

NL Nominale lengte

Bestelinformatie

1 Corpusprofielen links/rechts

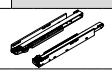

Nominale lengte NL (mm)	BLUMOTION Dyn. belastbaarheid (kg) 40	70
350	750.3501B	
400	750.4001B	
450	750.4501B	753.4501B
500	750.5001B	753.5001B
550	750.5501B	753.5501B
600	750.6001B	753.6001B
650		753.6501B

Bestelinformatie voor TIP-ON en TIP-ON BLUMOTION zie bewegingstechnologieën

2 Ladezijwandenset

Nominale lengte NL (mm)	Kleur SW-M | TS-M | OG-M	INGL
350	780C3502S	780C3502I
400	780C4002S	780C4002I
450	780C4502S	780C4502I
500	780C5002S	780C5002I
550	780C5502S	780C5502I
600	780C6002S	780C6002I
650	780C6502S	780C6502I

Bestaat uit:

2a	1 x	Ladezijwand links/rechts
2b	2 x	Afdekkappen buiten
2d	2 x	BOXCOVER voor
2e	2 x	BOXCOVER achter

3 Rugwandhouder links/rechts

Kleur	Materiaal	Art. nr.
SW-M | TS-M | OG-M | NI	Staal	ZB7C000S

5 Voorstuk zonder groef

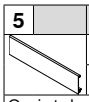

Kleur	Lengte (mm)	Art. nr.
SW-M | TS-M | OG-M | NI-M	1043	ZV7.1043C01

Om in te korten
Geschikt voor corpusbreedte KB 1200 mm
Snijmaten Corpusbinnenbreedte LW – 126 mm

Kleur		Kleur	
SW-M	Zijdewit mat	INGL	Roestvrij staal (inox) antifingerprint
TS-M	Terrazwart mat	NI	Vernikkeld
OG-M	Oriongrijs mat	NI-M	Mat-nikkel

4 Voorstukset

Kleur	Materiaal	Art. nr.
SW-M | TS-M | OG-M	Staal	ZI7.3CS0
INGL	Roestvrij staal	ZI7.3CI0

Bestaat uit:

4a	1 x	Fronthouder links/rechts
4b	1 x	Afdekkap buiten links/rechts
4c	1 x	afdekkappen binnen links/rechts
4e	1 x	Klemstuk
4f	4 x	Schroeven

7 Dwarsreling

Kleur	Lengte (mm)	Art. nr.
SW-M | TS-M | OG-M | NI-M	1080	ZR7.1080U

Om in te korten
Geschikt voor corpusbreedte KB 1200 mm
Snijmaten Corpusbinnenbreedte LW – 90 mm

9a Inschuifelement uit glas (zijdelings)

Materiaal	Art. nr.
Glas	ZE7Sxx8G

Bestelinformatie, zie inschuifelement

t Toebehoren

– Transportbeveiliging – inschuifelement (zijdelings)

Kleur	Materiaal	Art. nr.
Geel	Kunststof	780C0009

Voor het transport met voorgemonteerde inschuifelementen (zijdelings)

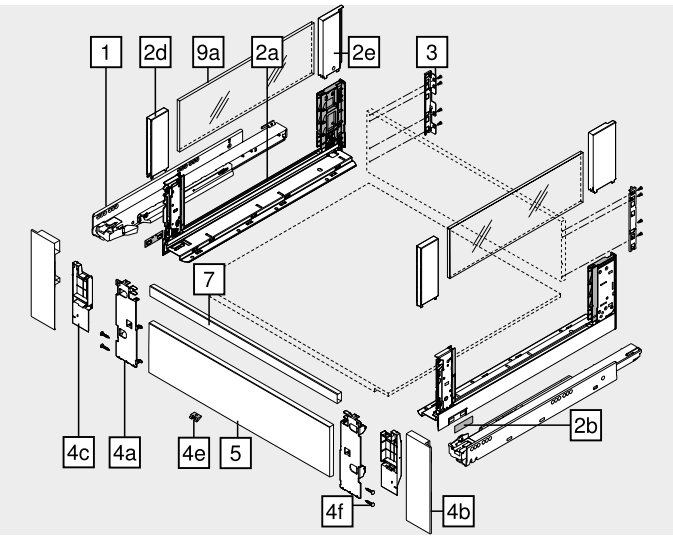

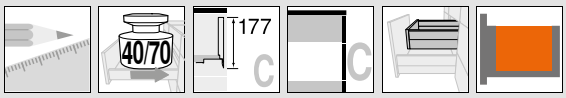

Binnenvoorraadlade – reling – C

Webcode
DQBUZY

Maatvoeringen

Nodige inbouwruimte

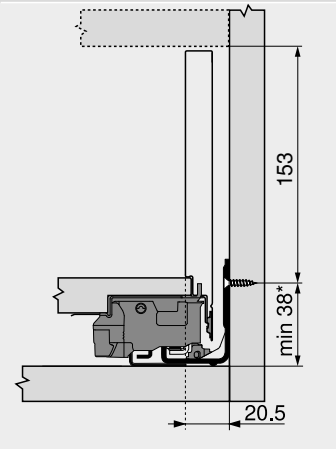

Inbouwmaten – rugwand

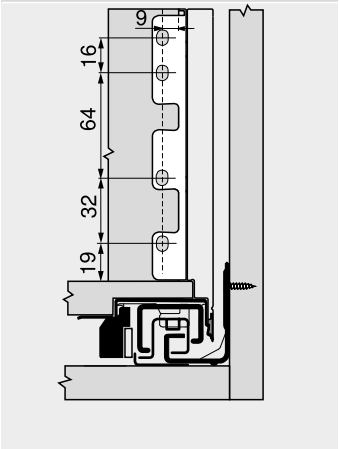

* +1 mm indien voorafgaand aan de corpusmontage, de corpusprofielen op de zijkant gemonteerd zijn

Schroefpositie – corpusprofielen

Corpusprofiel 750 – 40 kg
Nominale lengte NL (mm)

350
400–500
550, 600

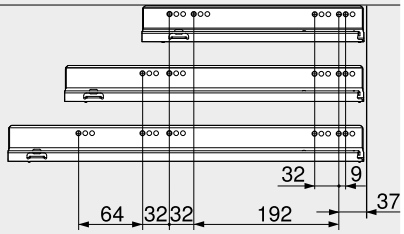

Corpusprofiel 753 – 70 kg
Nominale lengte NL (mm)

450
500–600
650

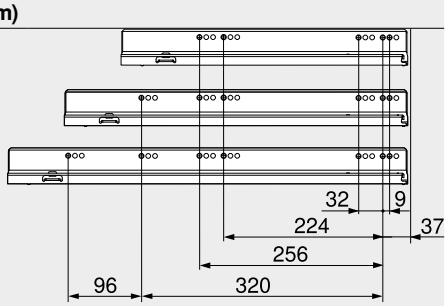

Corpusbinnendiepte LT min. = nominale lengte NL + 3 mm

Snijmaten – 16 mm spaanplaat

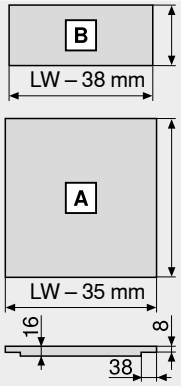

Rugwand
148 mm

Bodem
Houten rugwand
NL – 10 mm
Stalen rugwand
NL – 21 mm

Freesmaten

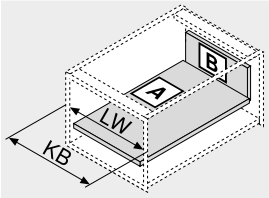

KB Corpusbreedte
LW Corpusbinnenbreedte
NL Nominale lengte

Snijmaten – inschuifelement

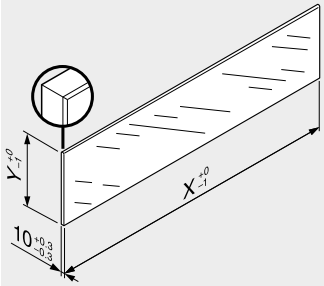

Inschuifelement	X (mm)	Y (mm)
Zijdelings verstek	NL – 112	138
NL	Nominale lengte	

Naar aanleiding van de opgegeven afmetingen is, in combinatie met LEGRABOX/TANDEMBOX, volgens norm (DIN EN 14749 uitgave nov.2005) geen "impact test voor verticale glasbouwdelen" voorgeschreven. Bijgevolg is voor de normvulling geen gehard glas vereist.
De kantenverwerking is een gepolierde vlakke zijde met fase 1 mm ±0.5 mm.

Zie ook

Overzicht – LEGRABOX	217	Inschuifelement	250	Montage, demontage en verstelling	256
Overzicht – SERVO-DRIVE voor LEGRABOX/TANDEMBOX	555	Toebehoren – transportveiligheid – inschuifelement (zijdelings)	251	Overzicht – verwerking	683
TIP-ON voor LEGRABOX	658	Toebehoren – stalen rugwand	251	Informatie	774
TIP-ON BLUMOTION voor LEGRABOX	670	Toebehoren	251		
Overzicht – AMBIA-LINE voor LEGRABOX	491	Inboormaten – ladebodem	228		
		Bevestiging van de corpusprofielen	255		

Lades

▶ LEGRABOX
▶▶ Spoelbaklade

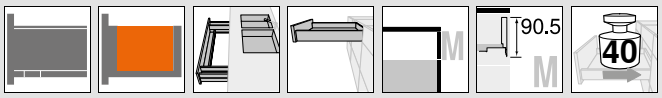

Lade – M

Webcode
DQBONY

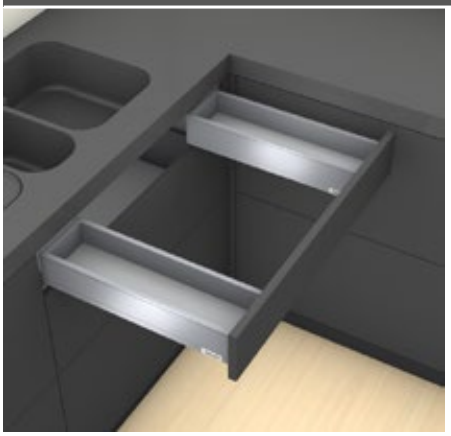

- Passende lade voor LEGRABOX pure en LEGRABOX free
- Slanke zijwanden 12.8 mm
- Binnen en buiten recht
- Gesynchroniseerde vederlichte loop
- Ladezijwanden in staal en roestvrij staal
- Werktuigloze frontmontage
- 3-dimensionale frontverstelling in de ladezijwand
- Met geïntegreerde **BLUMOTION** voor zacht en geruisloos sluiten, te combineren met **SERVO-DRIVE**
- Of met **TIP-ON** of **TIP-ON BLUMOTION** functie voor greeploze fronten

Nodige inbouwruimte

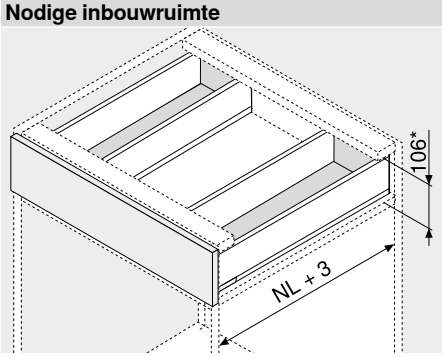

NL Nominale lengte
* Incl. 2 mm schuinteverstelling

Bestelinformatie

1 Corpusprofielen links/rechts

Nominale lengte NL (mm)	BLUMOTION Dyn. belastbaarheid (kg) 40		
450	750.4501B		
500	750.5001B		
550	750.5501B		
600	750.6001B		

Bestelinformatie voor TIP-ON en TIP-ON BLUMOTION zie bewegingstechnologieën

2 Ladezijwandenset

Nominale lengte NL (mm)		Kleur SW-M | TS-M | OG-M	INGL
450	2 x	770M4502S	770M4502I
500	2 x	770M5002S	770M5002I
550	2 x	770M5502S	770M5502I
600	2 x	770M6002S	770M6002I

Bestaat uit:

2a	1 x	Ladezijwand links/rechts
2b	2 x	Afdekkappen buiten
2c	2 x	Afdekkappen

3 Rugwandhouder links/rechts

Kleur	Materiaal		Art. nr.
SW-M | TS-M | OG-M | NI	Staal	2 x	ZB7M000S

4 Frontbevestiging

Bevestigingswijze		Art. nr.
Schroeven	4 x	ZF7M7002
EXPANDO	4 x	ZF7M70E2

t Toebehoren

– Spaanplaatschroeven

Ø (mm)	Lengte (mm)	Art. nr.
3.5	15	609.1500
3.5	17	609.1700

Voor frontbevestiging

– Bevestigingsschroeve

Ø (mm)	Lengte (mm)	Art. nr.
4	15	61D.1500

Voor het verbinden van de rugwandhouder met een houten rugwand en ladezijwand met de ladebodem
Voor een optimaal resultaat bevelen wij het gebruik van platkopschroeven aan

Kleur		Kleur	
SW-M	Zijdewit mat	INGL	Roestvrij staal (inox) antifingerprint
TS-M	Terrazwart mat	NI	Vernikkeld
OG-M	Oriongrijs mat	NI-M	Mat-nikkel

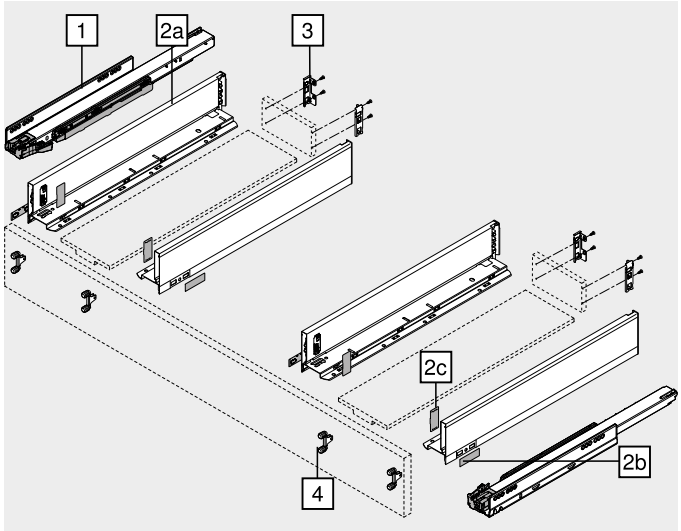

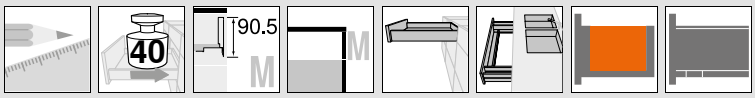

Lade – M

Webcode
DQBONY

Maatvoeringen

Nodige inbouwruimte

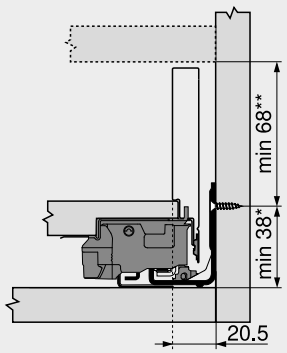

* +1 mm indien voorafgaand aan de corpusmontage, de corpusprofielen op de zijkant gemonteerd zijn
** Incl. 2 mm schuinteverstelling

Inbouwmaten – front – schroefmontage

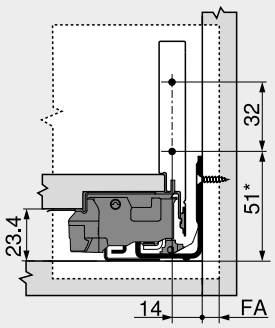

FA Frontopdek
* +1 mm indien voorafgaand aan de corpusmontage, de corpusprofielen op de zijkant gemonteerd zijn

Boormaten – front – EXPANDO montage

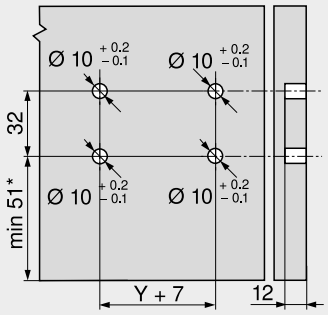

* +1 mm indien voorafgaand aan de corpusmontage, de corpusprofielen op de zijkant gemonteerd zijn

Inbouwmaten – rugwand

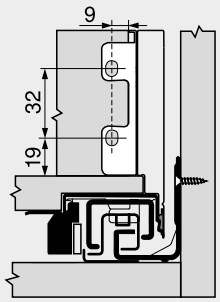

Schroefpositie – corpusprofielen

Corpusprofiel 750 – 40 kg

Nominale lengte NL (mm)
450, 500
550, 600

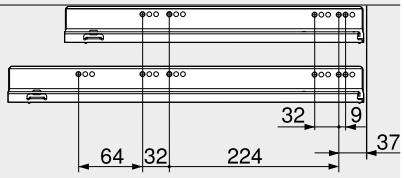

Corpusbinnendiepte LT min. = nominale lengte NL + 3 mm

Snijmaten – 16 mm spaanplaat

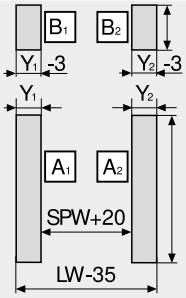

Rugwand
63 mm

Bodem
Houten rugwand
NL – 10 mm

Y min. (mm)	115
Y max. (mm)	155

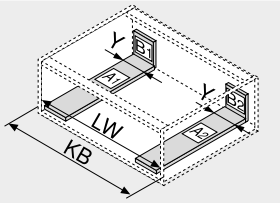

KB Corpusbreedte
LW Corpusbinnenbreedte
NL Nominale lengte
SPW Breedte tussen de spoelbakzijwanden

Inboormaten – ladebodem

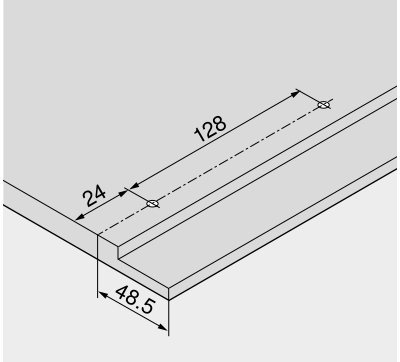

Zie ook

Overzicht – LEGRABOX	217	Toebehoren	251
Overzicht – SERVO-DRIVE voor LEGRABOX/TANDEMBOX	555	Bevestiging van de corpusprofielen	255
		Montage, demontage en verstelling	256
TIP-ON voor LEGRABOX	658	Overzicht – verwerking	683
TIP-ON BLUMOTION voor LEGRABOX	670	Informatie	774
Overzicht – AMBIA-LINE voor LEGRABOX	491		

Lades

blum

► LEGRABOX
►► Spoelbaklade

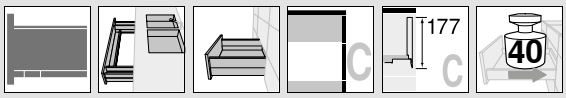

Voorraadlade – C

Webcode
DQBS6M

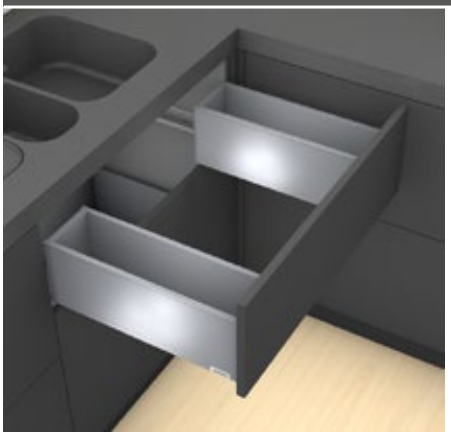

- Slanke zijwanden 12.8 mm
- Binnen en buiten recht
- Gesynchroniseerde vederlichte loop
- Ladezijwanden in staal en roestvrij staal
- Werktuigloze frontmontage
- 3-dimensionale frontverstelling in de ladezijwand
- Met geïntegreerde **BLUMOTION** voor zacht en geruisloos sluiten, te combineren met **SERVO-DRIVE**
- Of met **TIP-ON** of **TIP-ON BLUMOTION** functie voor greeploze fronten

Nodige inbouwruimte

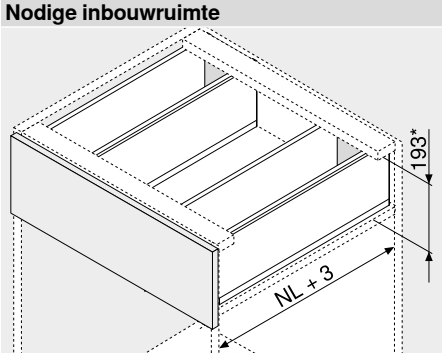

NL Nominale lengte
* Incl. 2 mm schuinteverstelling

Bestelinformatie

1 Corpusprofielen links/rechts

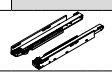

Nominale lengte NL (mm)	BLUMOTION Dyn. belastbaarheid (kg) 40		
450	750.4501B		
500	750.5001B		
550	750.5501B		
600	750.6001B		

Bestelinformatie voor TIP-ON en TIP-ON BLUMOTION zie bewegingstechnologieën

2 Ladezijwandenset

Nominale lengte NL (mm)		Kleur SW-M | TS-M | OG-M	INGL	
450	2 x	770C4502S	770C4502I	
500	2 x	770C5002S	770C5002I	
550	2 x	770C5502S	770C5502I	
600	2 x	770C6002S	770C6002I	

Bestaat uit:

2a	1 x	Ladezijwand links/rechts
2b	2 x	Afdekkappen buiten
2c	2 x	Afdekkappen

3 Rugwandhouder links/rechts

Kleur	Materiaal		Art. nr.
SW-M | TS-M | OG-M | NI	Staal	2 x	ZB7C000S

4 Frontbevestiging

Bevestigingswijze		Art. nr.
Schroeven	4 x	ZF7C7002
EXPANDO	4 x	ZF7C70E2

Alternatief op 4

4a Frontbevestiging

Bevestigingswijze		Art. nr.
Schroeven	8 x	ZF7M7002
EXPANDO	8 x	ZF7M70E2

t Toebehoren

– Spaanplaatschroeven

Ø (mm)	Lengte (mm)	Art. nr.
3.5	15	609.1500
3.5	17	609.1700

Voor frontbevestiging

– Bevestigingsschroeve

Ø (mm)	Lengte (mm)	Art. nr.
4	15	61D.1500

Voor het verbinden van de rugwandhouder met een houten rugwand en ladezijwand met de ladebodem

Voor een optimaal resultaat bevelen wij het gebruik van platkopschroeven aan

Kleur	
SW-M	Zijdewit mat
TS-M	Terrazwart mat
OG-M	Oriongrijs mat

Kleur	
INGL	Roestvrij staal (inox) antifingerprint
NI	Vernikkeld
NI-M	Mat-nikkel

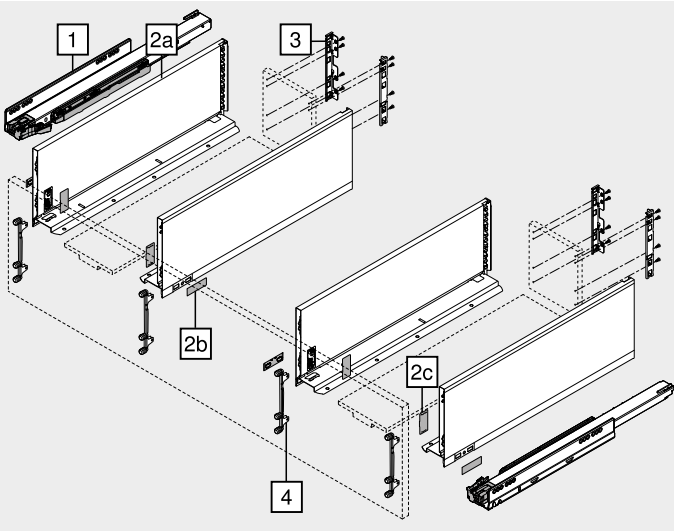

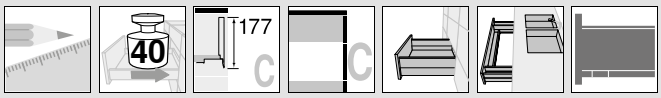

Voorraadlade – C

Webcode
DQBS6M

Maatvoeringen

Nodige inbouwruimte

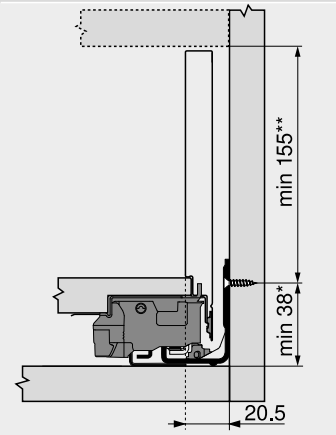

Inbouwmaten – front – schroef-montage

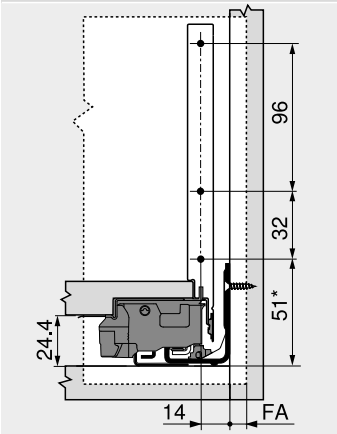

Boormaten – front – EXPANDO montage

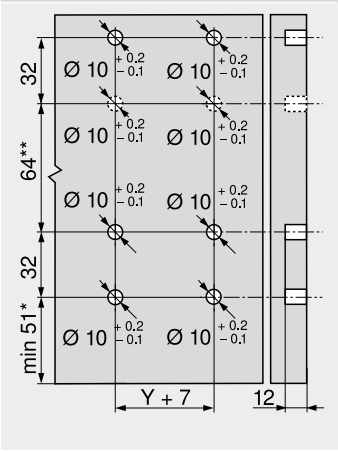

Inbouwmaten – rugwand

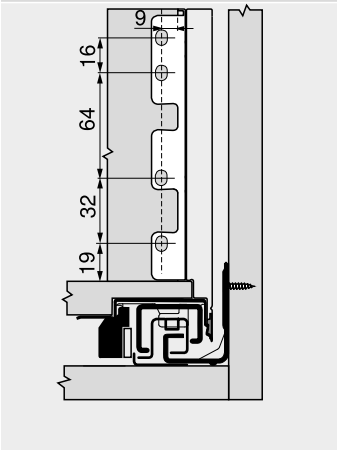

* +1 mm indien voorafgaand aan de corpusmontage, de corpusprofielen op de zijkant gemonteerd zijn
** Incl. 2 mm schuinteverstelling

FA Frontopdek
* +1 mm indien voorafgaand aan de corpusmontage, de corpusprofielen op de zijkant gemonteerd zijn

* +1 mm indien voorafgaand aan de corpusmontage, de corpusprofielen op de zijkant gemonteerd zijn
** Alternatief op 4a

Schroefpositie – corpusprofielen

Corpusprofiel 750 – 40 kg
Nominale lengte NL (mm)

450, 500

550, 600

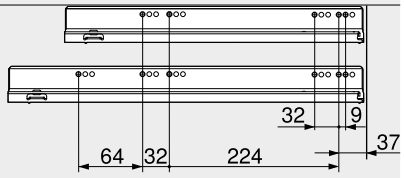

Corpusbinnendiepte LT min. = nominale lengte NL + 3 mm

Snijmaten – 16 mm spaanplaat

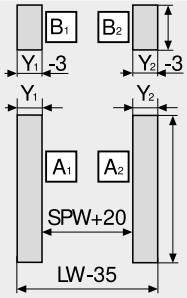

Rugwand
148 mm

Bodem
Houten rugwand
NL – 10 mm

Y min. (mm)	115
Y max. (mm)	155

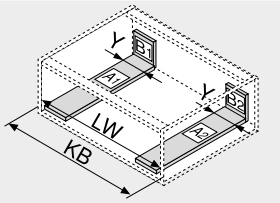

KB Corpusbreedte
LW Corpusbinnenbreedte
NL Nominale lengte
SPW Breedte tussen de spoelbakzijwanden

Inboormaten – ladebodem

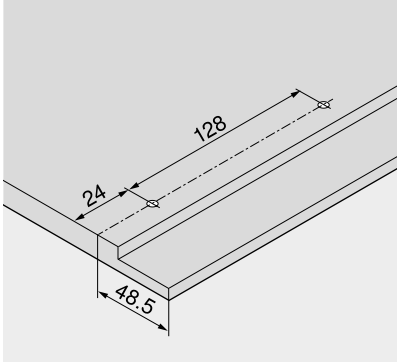

Zie ook

Overzicht – LEGRABOX	217	Toebehoren	251	Web-code	Alternatief met tussenstuk
Overzicht – SERVO-DRIVE voor LEGRABOX/TANDEMBOX	555	Bevestiging van de corpusprofielen	255		DQCYEM
		Montage, demontage en verstelling	256		
TIP-ON voor LEGRABOX	658	Overzicht – verwerking	683		
TIP-ON BLUMOTION voor LEGRABOX	670	Informatie	774		
Overzicht – AMBIA-LINE voor LEGRABOX	491				

SPACE TOWER

- De flexible voorraadkast met binnenvoorraad-lades; bovenaan met legplank en binnenlades
- Comfortabel bereikbaar van drie kanten
- Apart te openen laden geven een compleet overzicht en maken het mogelijk artikelen gemakkelijk van bovenaf uit de laden te nemen
- Zeer goede uithangstabiliteit bij zwaar beladen voorraadladen
- Hoge rug- en zijwanden garanderen een veilige opberging
- AMBIA-LINE lade-indelingen zorgen voor orde en overzicht in de voorraadlade
- Flexibele corpusafmetingen realiseerbaar

Bestelinformatie

Toepassingsadvies			155°	
Binnenlade – M	224			
Binnenvoorraadlade – inschuifelement – C		230		
AMBIA-LINE voor LEGRABOX		497		
CLIP top 155°-scharnier			118	
Advies				
Corpusbreedte (mm)	275–1200			

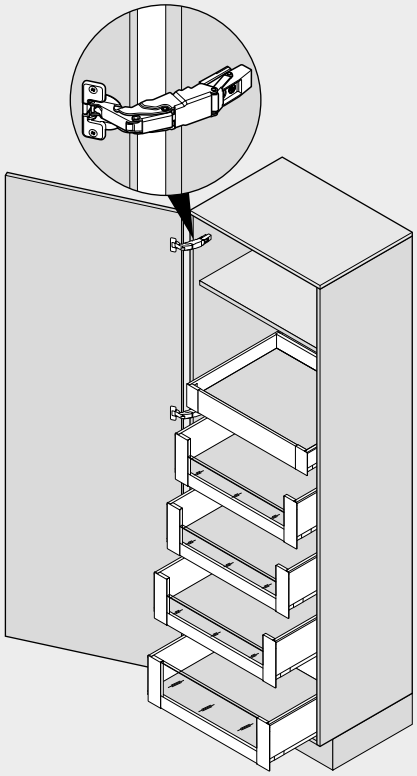

Maatvoeringen

Ondersteuning bij het plannen en bestellen

Short-URL
www.blum.com/planningtools

Zie ook

Overzicht – LEGRABOX	217	CLIP top 155°-scharnier	118
Overzicht – SERVO-DRIVE voor LEGRABOX/TANDEMBOX	555	Overzicht – BLUMOTION voor deuren	539
		Toebehoren	251
TIP-ON voor LEGRABOX	658	Montage, demontage en verstelling	256
TIP-ON BLUMOTION voor LEGRABOX	670	Overzicht – verwerking	683
Overzicht – AMBIA-LINE voor LEGRABOX	491	Informatie	774

SPACE TOWER

Maatvoeringen

Advies

Aanbevolen positie in het corpus

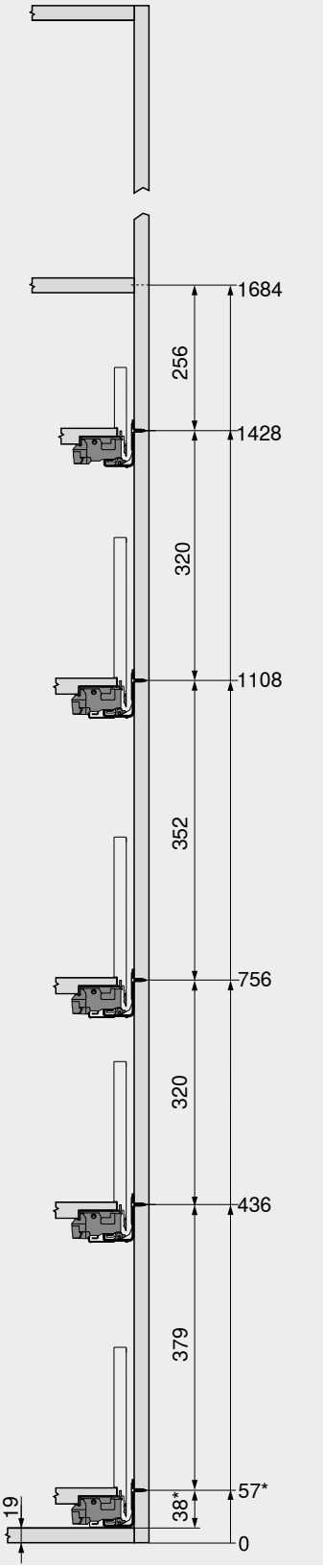

Boormaten – front

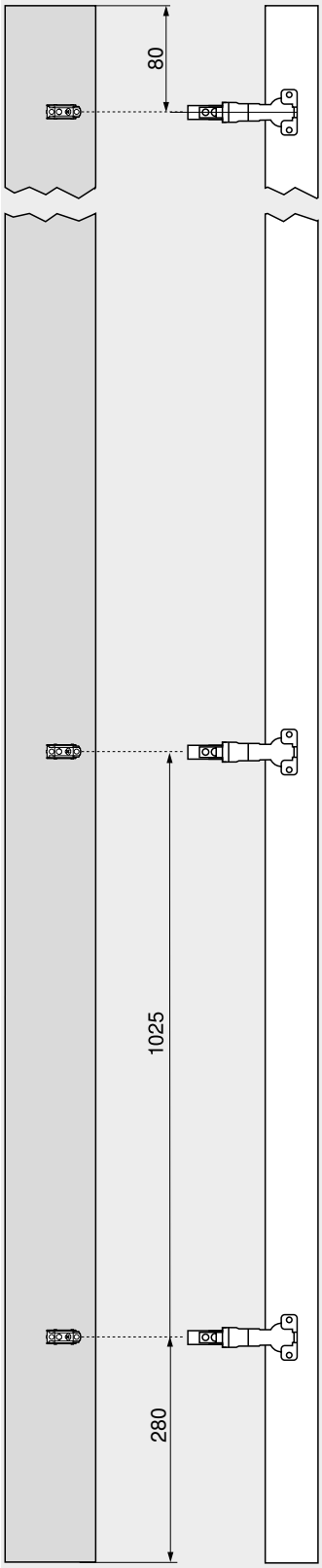

Boormaten – front

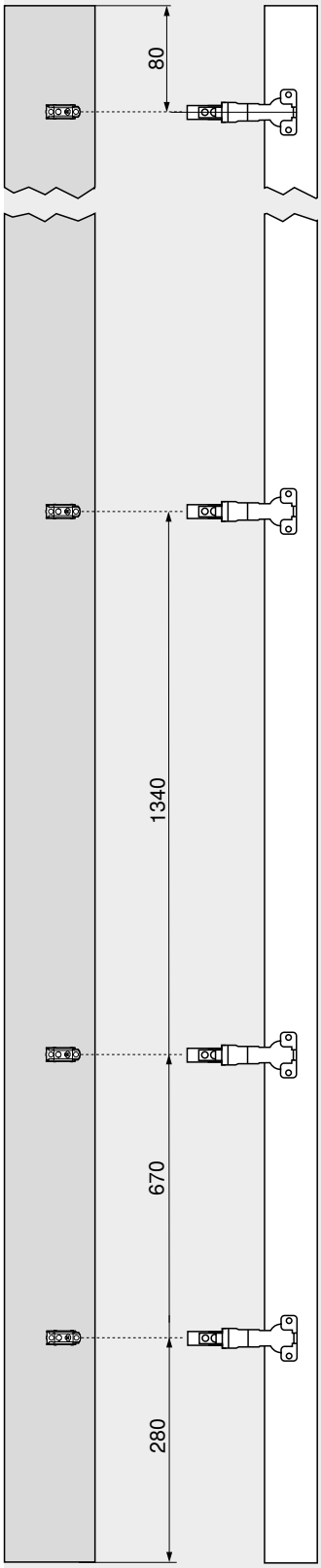

Praktisch bij hoge kasten is een legplank, die een goed overzicht biedt op de bovenste hoogte vanaf de voorzijde

De binnenlade maakt de zijdelingse bereikbaarheid gemakkelijker. Wanneer de binnenlade met een hogere rugwand is uitgerust, dan kan de voorraad er niet aan de achterzijde uitvallen

Een verschillende hoogtepositionering van de laden in de kast zorgt ervoor dat er ook voldoende ruimte is voor hoge artikelen

Met het CLIP top 155°-scharnier zonder deurinsprong wordt de corpusbreedte optimaal benut

Wanneer het scharnier boven de onderste lade wordt gemonteerd, kan deze helemaal naar onder worden versteld. Zo wordt tot de laatste centimeter benut als opbergruimte

* +1 mm indien voorafgaand aan de corpusmontage, de corpusprofielen op de zijkant gemonteerd zijn

Zie ook
Aantal scharnieren 782

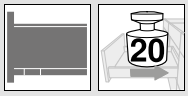

Smalle kasten

- Stabiele oplossing door diagonaal verzette corpusprofielen
- Met geïntegreerde **BLUMOTION** voor zacht en geruisloos sluiten
- Hoge dynamische belastbaarheid van 20 kg per onderkast
- Corpusbreedte KB 200 mm

Nodige inbouwruimte

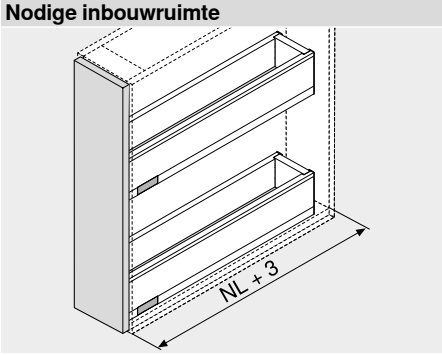

NL Nominale lengte

Bestelinformatie

Toepassingsadvies				
Lade – M	222			
Lade – K	226			
Voorraadlade – C		228		
Corpusbreedte (mm)	200			

Zie ook

Overzicht – LEGRABOX	217
Toebehoren	251
Montage, demontage en verstelling	256
Overzicht – verwerking	683
Informatie	774

Smalle kasten

Maatvoeringen

Nodige inbouwruimte

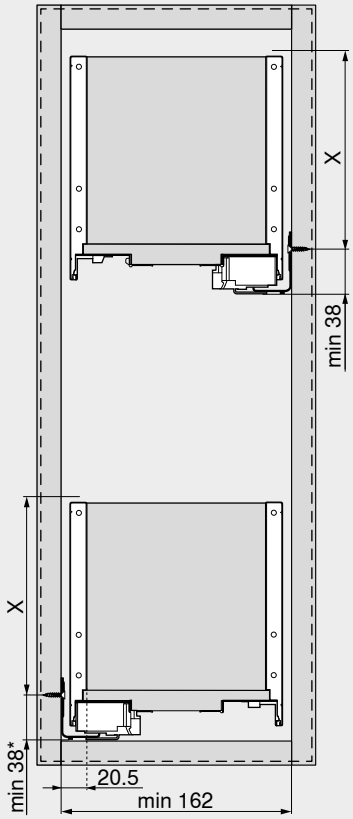

Inbouwhoogte	X (mm)
M	68
K	106
C	155

* +1 mm indien voorafgaand aan de corpusmontage, de corpusprofielen op de zijkant gemonteerd zijn

Inbouwmaten – front

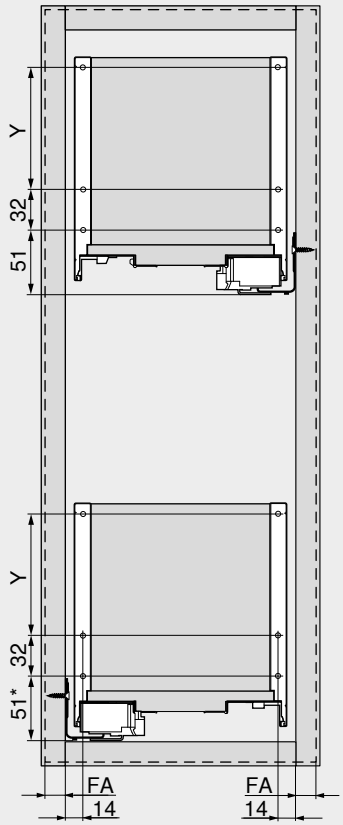

Inbouwhoogte	Hoogte ladezijwand	Y (mm)
M	M	–
K	K	–
C	C	96
FA	Frontopdek	

* +1 mm indien voorafgaand aan de corpusmontage, de corpusprofielen op de zijkant gemonteerd zijn

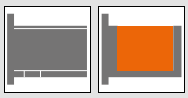

Inschuifelement uit glas – onbedrukt

- Meubels ook binnenin vrij in te richten
- Materiaal: glas zonder opdruk
- Kleur: helder

Bestelinformatie

LEGRABOX pure/LEGRABOX free

7	Laag inschuifelement uit glas (voor binnenvoorraadlade vooraan)		
	Kleur	Helder	
Corpusbreedte KB (mm)	Corpuswanddikte (mm)		
	15/16	18/19	
450	ZE7V338G	ZE7V332G	
600	ZE7V488G	ZE7V482G	
900	ZE7V788G	ZE7V782G	
1200	ZE7V1088G	ZE7V1082G	

7	Hoog inschuifelement uit glas (voor binnenvoorraadlade vooraan)		
	Kleur	Helder	
Corpusbreedte KB (mm)	Corpuswanddikte (mm)		
	15/16	18/19	
450	ZE7W338G	ZE7W332G	
600	ZE7W488G	ZE7W482G	
900	ZE7W788G	ZE7W782G	
1200	ZE7W1088G	ZE7W1082G	

LEGRABOX free

9a	Inschuifelement uit glas (zijdelings)		
Nominale lengte NL (mm)	Kleur		
	Helder		
350	ZE7S238G		
400	ZE7S288G		
450	ZE7S338G		
500	ZE7S388G		
550	ZE7S438G		
600	ZE7S488G		
650	ZE7S538G		
Bestaat uit:			
9a	2 x	Inschuifelement uit glas	

t Toebehoren

–	Transportbeveiliging – inschuifelement (zijdelings)		
	Kleur	Materiaal	Art. nr.
	Geel	Kunststof	780C0009

Voor het transport met voorgemonteerde inschuifelementen (zijdelings)

Maatvoeringen

Snijmaten – inschuifelement

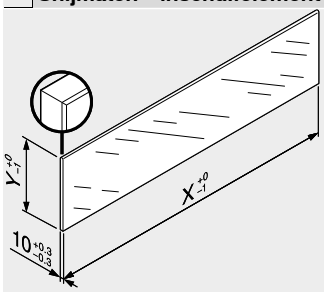

Inschuifelement	X (mm)	Y (mm)
Laag	LW – 80	70
Naar boven	LW – 80	138
Zijdelings verstek	NL – 112	138
LW	Corpusbinnenbreedte	
NL	Nominale lengte	

Naar aanleiding van de opgegeven afmetingen is, in combinatie met LEGRABOX/TANDEMBOX, volgens norm (DIN EN 14749 uitgave nov.2005) geen “impact test voor verticale glasbouwdelen” voorgeschreven. Bijgevolg is voor de normvulling geen gehard glas vereist.
De kantenverwerking is een gepolierde vlakke zijde met fase 1 mm ±0.5 mm.

Zie ook

Overzicht – LEGRABOX	217
Toebehoren	251
Montage, demontage en verstelling	256
Overzicht – verwerking	683
Informatie	774

Stalen rugwand

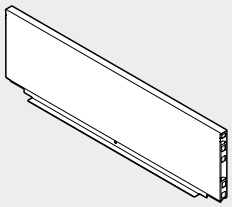

- Voor LEGRABOX
- Materiaal: staal
- Kleur: Zijdewit mat, terrazwart mat, oriongrijs mat

Bestelinformatie

Hoogte rugwand	Art. nr.
N	ZB7NxxxS.6
M	ZB7MxxxS.6
K	ZB7KxxxS.6
C	ZB7CxxxS.6
F	ZB7FxxxS.6

Maatvoeringen

Berekening van de breedte

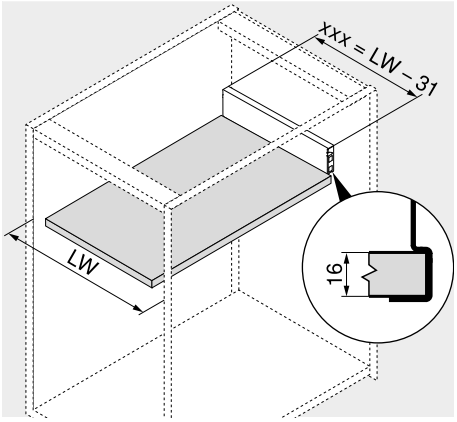

xxx = LW – 31

Voorbeeld
Hoogte rugwand M
LW = 567 mm
536 mm = 567 – 31 mm
Bestelling
ZB7M536S.6

xxx Breedte rugwand
LW Corpusbinnenbreedte

Snijmaten – 16 mm spaanplaat

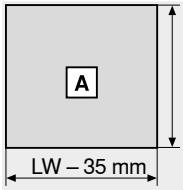

Bodem
NL – 21 mm

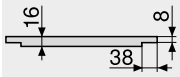

Freesmaten

NL Nominale lengte
LW Corpusbinnenbreedte

Bodemstabilisatie

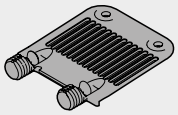

- Om brede ladebodems te stabiliseren
- Versterkt de verbinding tussen ladebodem en front
- Aan te raden: Corpusbreedte KB van-af 900 mm, 1 stuk
- Materiaal: kunststof
- Kleur: RAL 7037 stofgrijs

Bestelinformatie

Naam	Art. nr.
Bodemstabilisatie	Z96.10E1

Maatvoeringen

Nodige inbouwruimte

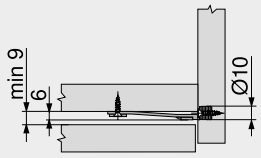

Boormaten – front

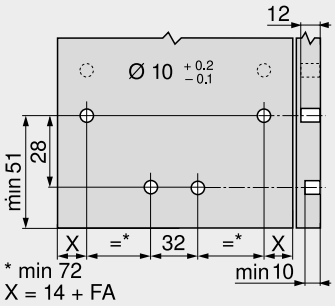

FA Frontopdek

Stabilisering

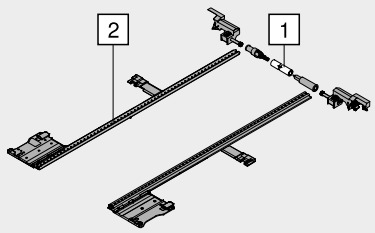

- Stabilisering voor zeer brede voorraadlades
- Aan te raden: corpusbreedte KB 900–1400 mm
- Aluminium profiel passend voor KB 1400 mm, voor in te korten
- Voor gebruik met SERVO-DRIVE, TIP-ON, TIP-ON BLUMOTION geschikt

Nodige inbouwruimte

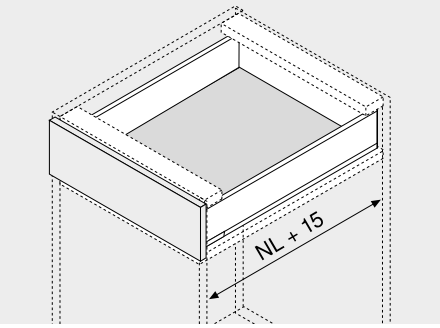

NL Nominale lengte

Bestelinformatie

Stabilisering

	Nominale lengte NL (mm)	Art. nr.
	270–400	ZS7M400LU
	450–650	ZS7M650LU

	Snijmaten
1	Corpusbinnenbreedte LW – 295 mm
2	Nominale lengte NL + 10 mm

Zie ook

Overzicht – LEGRABOX	217
Overzicht – verwerking	683
Informatie	774

Bevestigingsschroeven — Ø 4.0 mm

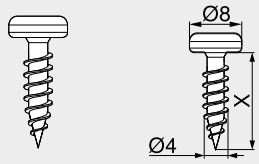

- Voor het verbinden van de rugwandhouder met een houten rugwand en ladezijwand met de ladebodem
- Ø 4 mm
- Materiaal: staal
- Kleur: vernikkeld

Bestelinformatie

X (mm)	Art. nr.
15.0	61D.1500

Spaanplaatschroeven — Ø 3.5 mm

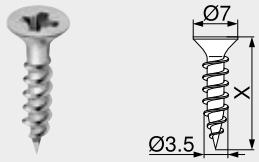

- Ø 3.5 mm
- Materiaal: staal
- Kleur: vernikkeld

Bestelinformatie

X (mm)	Art. nr.
15.0	609.1500
17.0	609.1700

Systeemschroeven — Ø 6.0 mm

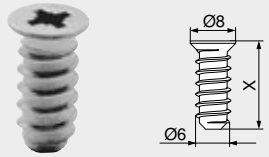

- Ø 6 mm
- Boordiameter Ø 5 mm
- Materiaal: staal
- Kleur: vernikkeld

Bestelinformatie

X (mm)	Art. nr.
10.0	661.1000.HG
11.5	661.1150.HG
13.0	661.1300.HG
14.5	661.1450.HG
20.0	661.2000.HG

Speciale systeemschroeven — Ø 6.0 mm

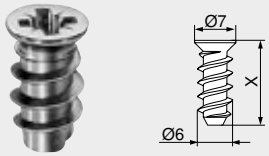

- Ø 6 mm
- Boordiameter Ø 5 mm
- Materiaal: staal
- Kleur: vernikkeld

Bestelinformatie

X (mm)	Art. nr.
11.5	662.1150.HG
13.0	662.1300.HG
14.5	662.1450.HG

Centreerboor

- Ø 2.7 mm, boorlengte 70 mm
- Om spaanplaatschroeven voor te boren Ø 3.5 mm
- Boordiepte tot 8 mm
- Materiaal: staal, gehard

Bestelinformatie

Naam	Art. nr.
Centreerboor	M01.ZZ03
Vervangboor	M01.ZZB3

Deurdemper

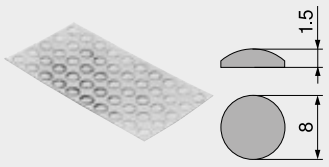

- Voor geluidsdemping
- Materiaal: kunststof
- Kleur: natuurwit

Bestelinformatie

Naam	Art. nr.
Deurdemper	993.710

Demper om in te boren

- Voor geluidsdemping
- Voeg 2 mm
- Tweedelig
- Materiaal: kunststof
- Kleur: RAL 9006 grijs (witaluminium)

Bestelinformatie

Naam	Art. nr.
Demper om in te boren	993.706

Kruisschroevendraaier

- PZ (Pozi) grootte 2
- Schachtlengte 100 mm
- Totale lengte 200 mm
- Zwarte greep met oranje Blum logo
- Materiaal: kunststof/staal
- Kleur: zwart/oranje

Bestelinformatie

Naam	Art. nr.
Kruisschroevendraaier	303.756.1

Vlakkopschroevendraaier

- Met platte kop 1.0 x 5.5 mm
- Schachtlengte 125 mm
- Totale lengte 225 mm
- Zwarte greep met oranje Blum logo
- Materiaal: kunststof/staal
- Kleur: zwart/oranje

Bestelinformatie

Naam	Art. nr.
Vlakkopschroevendraaier	314.928.1

TORX schroevendraaier

- TORX grootte 20 (T20)
- Zwarte greep met oranje Blum logo
- Materiaal: kunststof/staal
- Kleur: zwart/oranje

Bestelinformatie

Totale lengte (mm)	Klingenlänge (mm)	Art. nr.
100	35	623.882.2
210	100	209.093.7

Corpusprofiel 750 – 40 kg

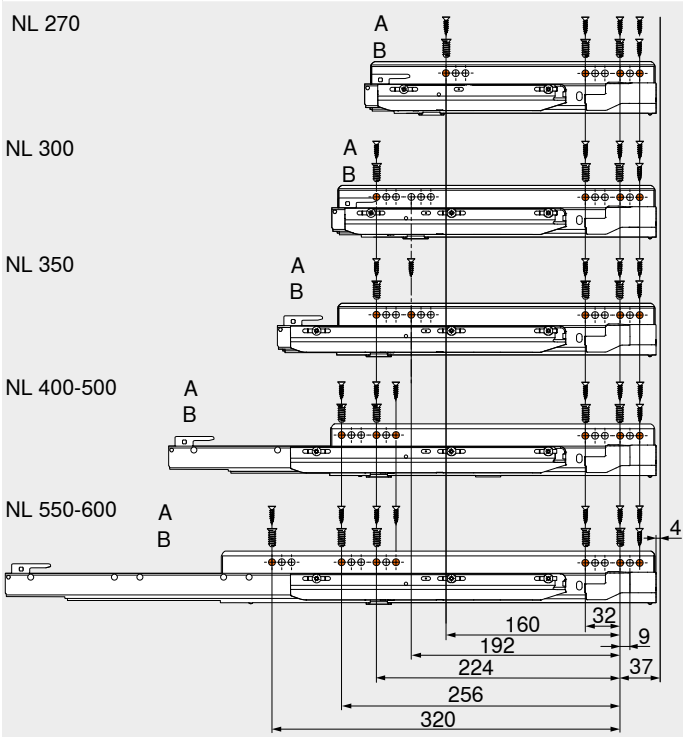

Corpusprofiel 753 – 70 kg

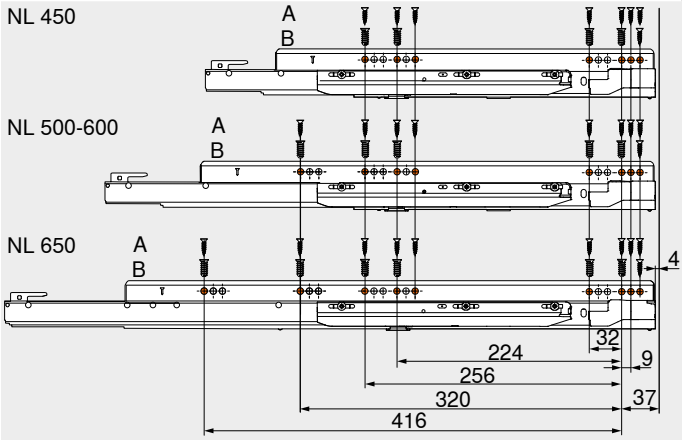

NL	Nominale lengte
A	Spaanplaatschroeven Ø 4 x 15 mm
B	Systeemschroeven, art. nr. 661.1450.HG

NL	Nominale lengte
A	Spaanplaatschroeven Ø 4 x 15 mm
B	Systeemschroeven, art. nr. 661.1450.HG

▸ LEGRABOX
▸▸ Montage, demontage en verstelling

Lade/vooraadlade

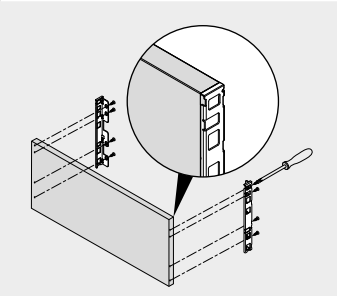

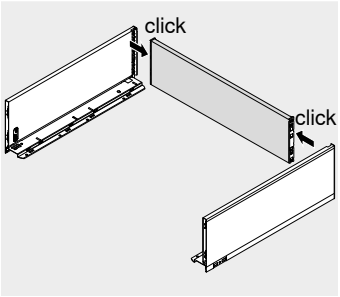

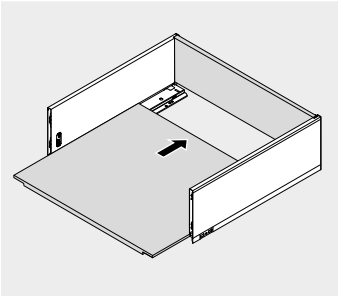

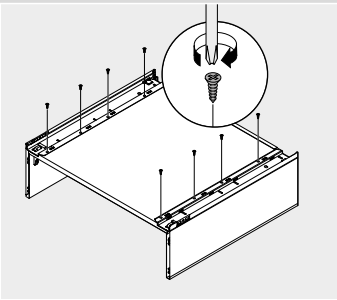

Montage

Lade/vooraadlade

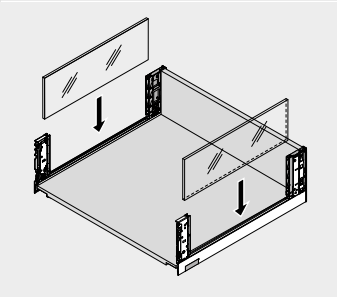

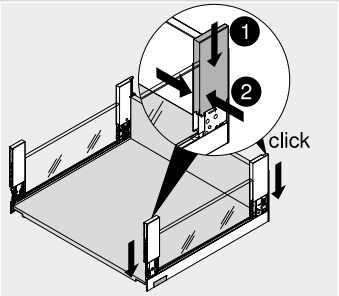

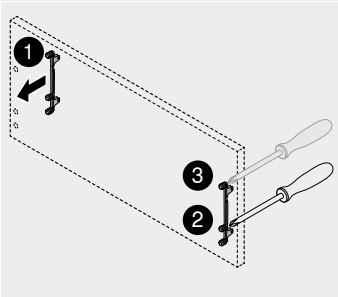

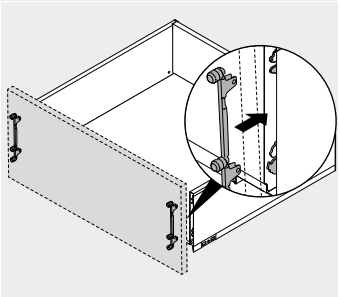

LEGRABOX free

LEGRABOX free

Lade/vooraadlade

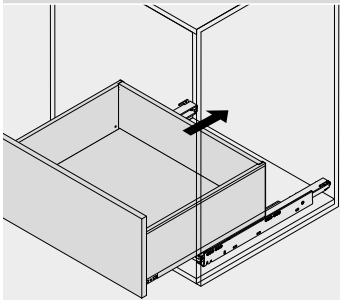

Verstelling

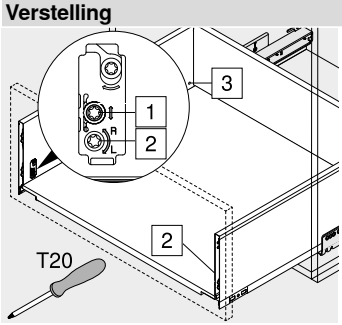

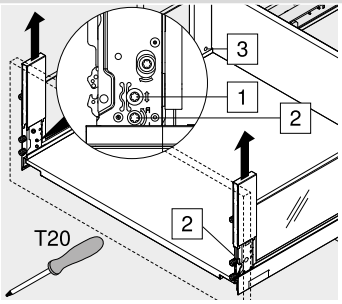

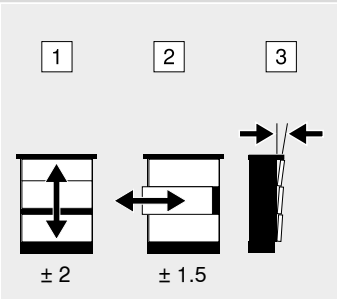

LEGRABOX free

Verstelling vereist aan beide zijden

Lade/vooraadlade

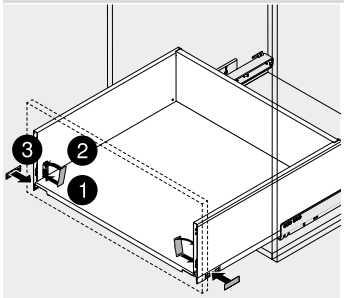

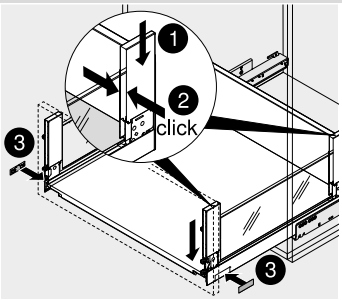

LEGRABOX free

Lade/vooraadlade

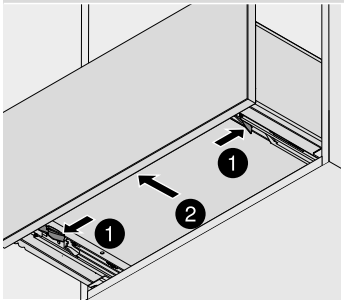

Demontage

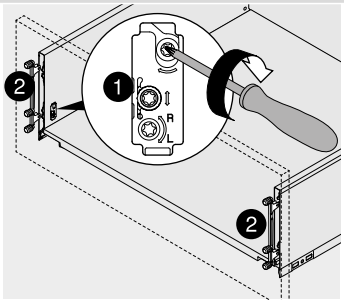

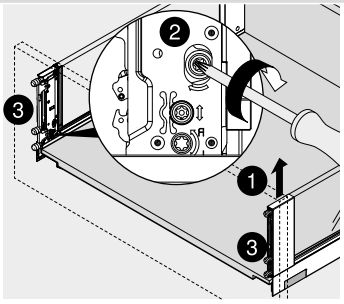

LEGRABOX free

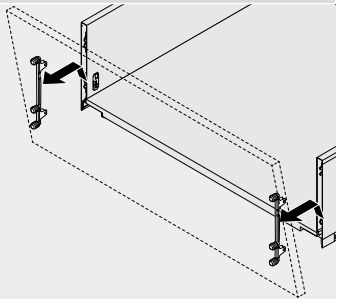

Binnenlade

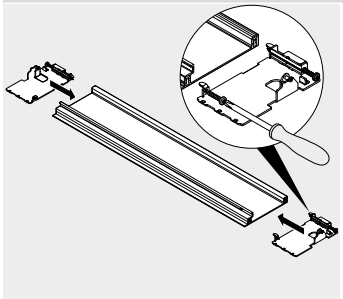

Montage

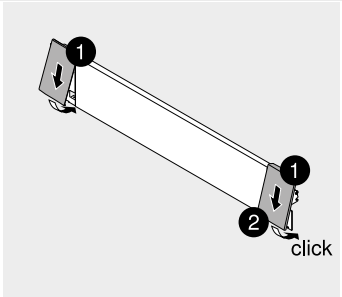

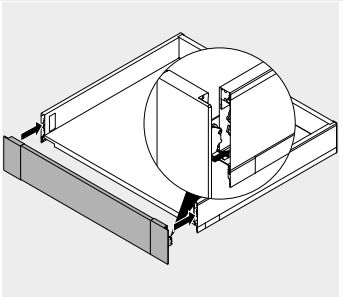

Meenemerset

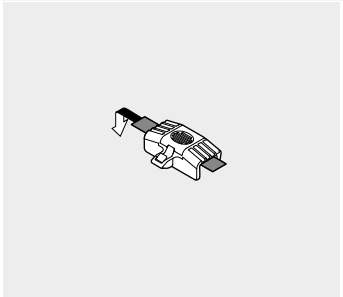

Montage

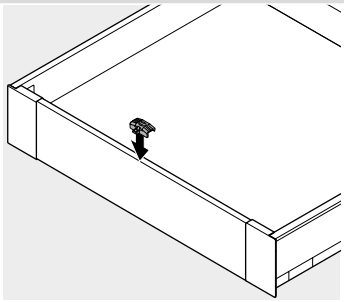

In het midden of op de meenemer plaatsen

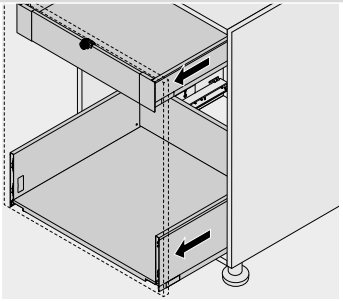

Meenemer is geactiveerd

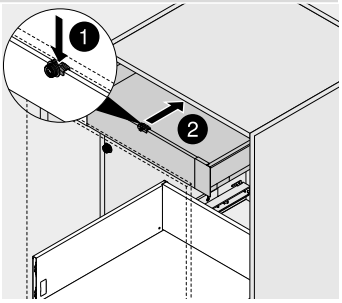

Ontregelen van een geactiveerde meenemer

Meenemerset

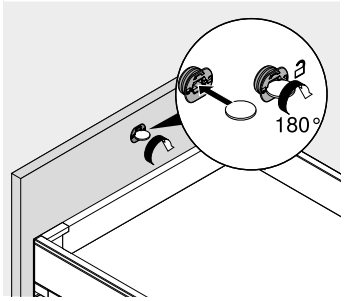

Meenemer activeren of deactiveren

▸ LEGRABOX
▸▸ Montage, demontage en verstelling

Binnenvoorraadlade – inschuifelement – C

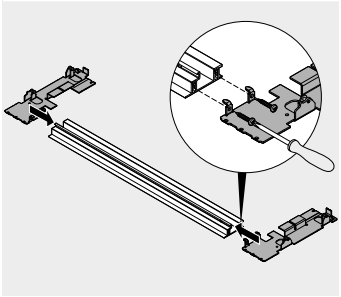

Montage

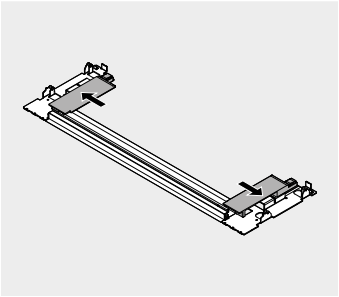

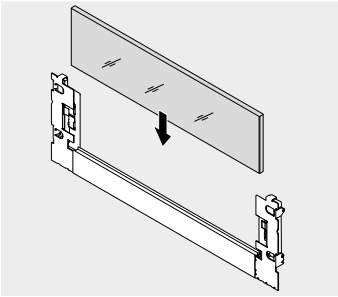

Hoog inschuifelement

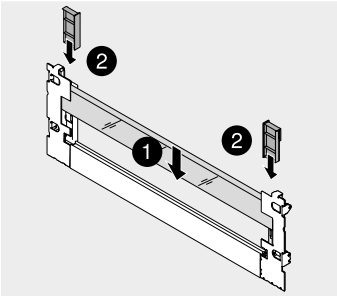

Laag inschuifelement

Binnenvoorraadlade – inschuifelement – C

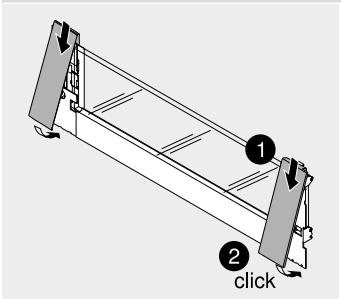

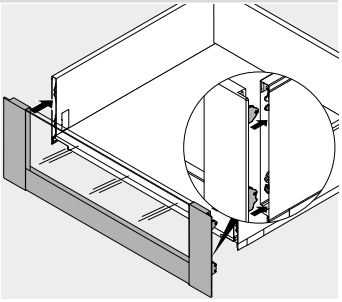

Binnenvoorraadlade – reling – C

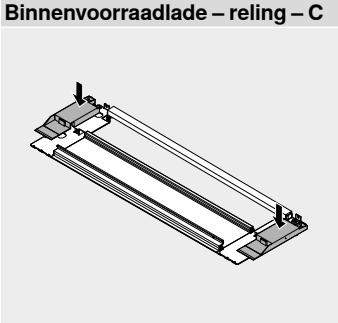

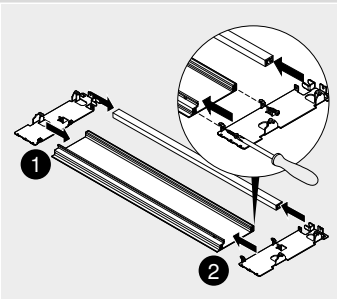

Montage

Binnenvoorraadlade – reling – C

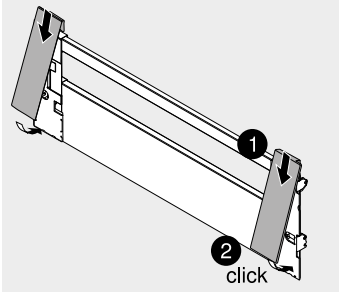

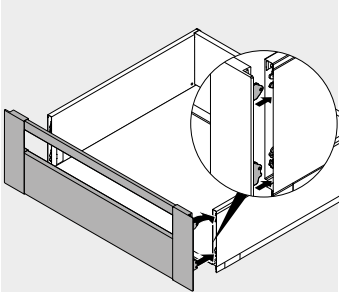

Binnenvoorraadlade

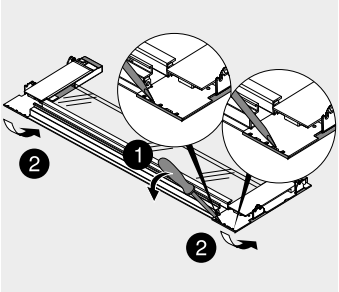

Demontage

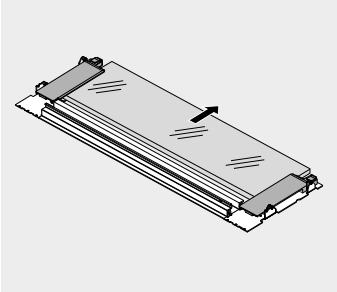

Hoog inschuifelement

Binnenvoorraadlade

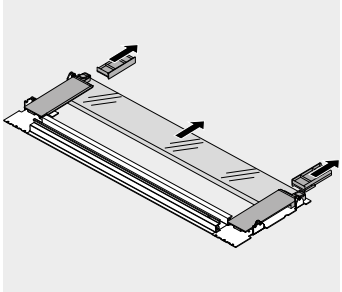

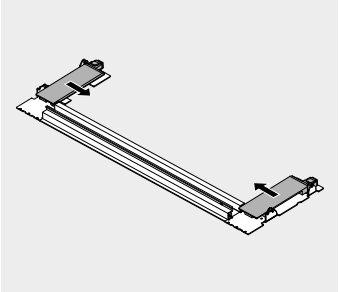

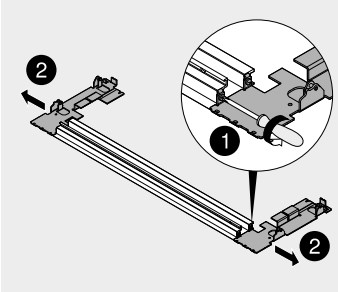

Laag inschuifelement

Klemstuk – Z31A0008

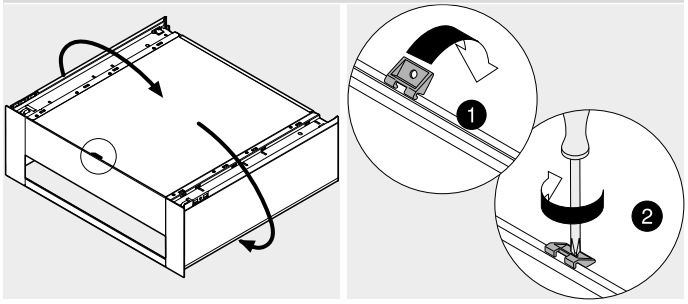

Vanaf corpusbreedte KB 600 mm

Transportbeveiliging – inschuifelement (zijdelings)

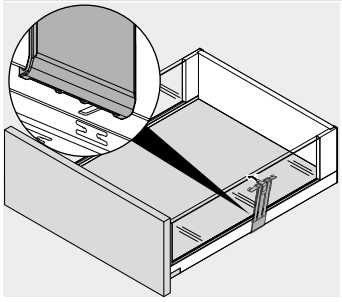

LEGRABOX free

Montagefilm

Short-URL
www.blum.com/lbx_videos

De individuele lijn – volledig gesloten en toch voor alles open

Met TANDEMBOX intivo zijn meubels binnenin uniek. De ontelbare mogelijkheden zorgen voor onderscheid. Elk meubel met TANDEMBOX intivo is bijzonder en vervult individuele designwensen.

Ook de verschillende openingsondersteuningen kunnen naar believen gecombineerd worden. SERVO-DRIVE, de elektrische openingsondersteuning in combinatie met BLUMOTION of TIP-ON, de mechanische openingsondersteuning.

Met de BOXCAP – een opzetdeel in hetzelfde materiaal – zorgt u voor één egaal doorlopend design van de zijwand

Met BOXCOVER en inschuifelementen bestaan er oneindig veel designmogelijkheden. Het inschuifelement kan uit elk materiaal gemaakt worden

Inschuifelementen van Blum
Inschuifelementen uit helder of gesatineerd glas kunnen, versierd met een decor of bedrukt volgens uw wens besteld worden

Short-URL
www.blum.com/myintivo

De verschillende onderdelen als ladezijden, BOXCAP, BOXCOVER en binnenvoorraadlades zijn mogelijk in dezelfde kleur en materiaal

Dankzij een groef in de ladezijwand is het mogelijk om voegloos de BOXCAP alsook het inschuifelement te plaatsen

Elke keer anders, steeds bijzonder

► TANDEMBOX intivo

Symboolbeeld

►► Overzicht – gebruik	262
►► Inschuifelement	288

►► Toebehoren

Symboolbeeld

Stalen rugwand	290
Frontstabilisering	290
Stabilisering – bovenop gemonteerd	291
Schroeven	292
Centreerboor	292
Demper	292
Schroevendraaier	293

►► Bevestiging van de corpusprofielen

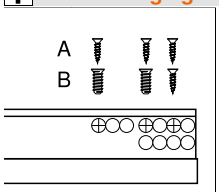

Symboolbeeld

Corpusprofiel 558B – 30 kg	294
Corpusprofiel 559B – 50 kg	294
Corpusprofiel 556B – 65 kg	295
Corpusprofiel 559T – 20/30/50 kg	295

►► Montage, demontage en verstelling

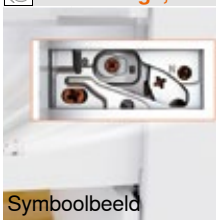
Symboolbeeld

Lade	296	SPACE CORNER met SYNCROMOTION	393
Verstelling – lade	296	SPACE CORNER met vaste fronten	395
Binnenlade	297	Spoelbaklade	301
Voorraadlade	298		
Verstelling – voorraadlade	299		
Binnenvoorraadlade	299		
Klemstuk – Z31A0008	301		

Pictogram

	Artikel op aanvraag		Lade	83.6 M	Hoogte ladezijwand
	Algemene informatie		Binnenlade	65	Dynamische belastbaarheid (kg)
	Toebehoren		Voorraadlade		Maatvoeringen
	TANDEMBOX intivo		Binnenvoorraadlade		Snijmaten
	Hoekkast	intivo	BOXCOVER met inschuifelement		Verwerking
	Spoelbaklade	intivo	BOXCAP		Montage, demontage en verstelling
	Voorraadkast	D	Inbouwhoogte of minimale ruimte in het corpus		

Lades

blum

▶ TANDEMBOX intivo
▶▶ Overzicht – gebruik

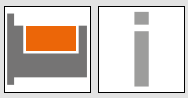

Toepassingen	Blz.	Webco-de	Nodige inbouw-ruimte	kg
▶▶ Standaardcorpus				
Lade				
Lade – N	264	DQBVPA	82.5	30
Lade – M	266	DQBWEM	98.5	30, 50, 65
Voorraadlade				
Voorraadlade – BOXCOVER – D	270	DQBYIM	224	30, 50, 65
Voorraadlade – BOXCAP – D	274	DQBXTA	224	30, 50, 65
▶▶ Hoekkast				
SPACE CORNER met SYNCROMOTION	278			50, 65
SPACE CORNER met vaste fronten	279			50, 65
▶▶ Spoelbaklade				
Voorraadlade				
Voorraadlade – BOXCOVER – D	280	DQBZXA	224	30, 50
Voorraadlade – BOXCAP – D	282	DQBZ7Y	224	30, 50
▶▶ Voorraadkast				
SPACE TOWER Corpusbreedte 275-1200 mm	284			30, 50, 65
▶▶ Smalle kasten				
Smalle kasten Corpusbreedte 200 mm	286			20

Toepassingen	Blz.	Webco-de	Nodige inbouw-ruimte	kg
Binnenlade				
Binnenlade – M	268	DQBX3Y	106	30, 50, 65
Binnenvoorraadlade				
Binnenvoorraadlade – BOXCOVER – D	272	DQC1BY	224	30, 50, 65
Binnenvoorraadlade – BOXCAP – D	276	DQC0MM	224	30, 50, 65

kg Dynamische belastbaarheid

Toepassingen	Blz.	Webco-de	Nodige inbouw-ruimte	kg	Toepassingen	Blz.	Webco-de	Nodige inbouw-ruimte	kg
►► **Inschuifelement**									
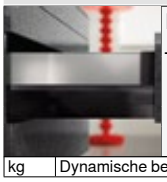 Inschuifelement uit glas – onbedrukt	288				Inschuifelement uit glas – bedrukt	289			

kg Dynamische belastbaarheid

Aanbevolen – kleurcombinaties

Nr.	Naam	Kleur			
		SW	TS	INGL	
2	Ladezijwand links/rechts	SW	TS	INGL	
3	Rugwandhouder links/rechts	SW	TS	NI	
3	Stalen rugwand L-vorm links/rechts [1]	SW	TS	NI	
4	Fronthouder links/rechts	SW	TS	NI-M	
5	Voorstuk zonder groef	SW	TS	NI-M	
5	Voorstuk met groef	SW	TS	NI-M	
6a	Greep	SW	S	R7037	
6b	Greep en meenemer	SW	S	R7037	
7	Dwarsreling	SW	TS	NI-M	
9	BOXCOVER links/rechts	SW	TS	INGL	
9	BOXCAP links/rechts	SW	TS	INGL	
11	Spoelbakzijwand links/rechts [1]	SW	TS	INGL	
12	Rugwandhouder links/rechts [1]	SW	TS	NI	
13	Adapter links/rechts [1]	R7037	R7037	R7037	

[1] Spoelbaklade

Kleur	
SW	Zijdewit
TS	Terrazwart
INGL	Roestvrij staal (inox) antifingerprint
R7037	RAL 7037 stofgrijs

Kleur	
S	Zwart
NI	Vernikkeld
NI-M	Mat-nikkel

Lades

▶ TANDEMBOX intivo
▶▶ Standaardcorpus

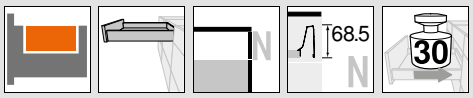

Lade – N

Webcode
DQBVPA

- Verborgen geleider, volledig uittrekbaar met differentieelsturing – voor vederlichte loopeigenschappen, een meubelleven lang
- Ladezijwanden in staal en roestvrij staal
- Werktuigloze frontmontage
- Tweedimensionale frontverstelling
- Met geïntegreerde **BLUMOTION** voor zacht en geruisloos sluiten, te combineren met **SERVO-DRIVE**
- Of met geïntegreerde **TIP-ON** functie voor greeploze fronten

Nodige inbouwruimte

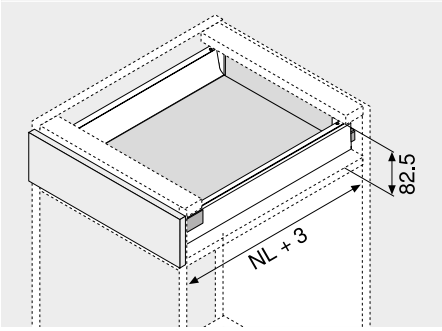

NL Nominale lengte

Bestelinformatie

1	Corpusprofielen links/rechts		
	BLUMOTION		
Nominale lengte NL (mm)	Dyn. belastbaarheid (kg)		
	30		
400	558.4001B01		
450	558.4501B01		
500	558.5001B		
550	558.5501B		

Bestelinformatie voorTIP-ONzie bewegingstechnologieën

2	Ladezijwand links/rechts		
Nominale lengte NL (mm)	Kleur		
	SW | TS	INGL	
400	378N4002SA	378N4002IA	
450	378N4502SA	378N4502IA	
500	378N5002SA	378N5002IA	
550	378N5502SA	378N5502IA	

Incl. afdekkappen (vanaf 1000 stuks eigen logo)

3	Rugwandhouder links/rechts		
	Kleur	Materiaal	Art. nr.
	SW | TS | NI	Staal	Z30N000S.04

4	Frontbevestiging		
	Bevestigingswijze		Art. nr.
	INSERTA	2 x	ZSF.3902
	Schroeven	2 x	ZSF.3502
	Inpersen	2 x	ZSF.3602

Kleur	
SW	Zijdewit
TS	Terrazwart
INGL	Roestvrij staal (inox) antifingerprint
R7037	RAL 7037 stofgrijs

Kleur	
S	Zwart
NI	Vernikkeld
NI-M	Mat-nikkel

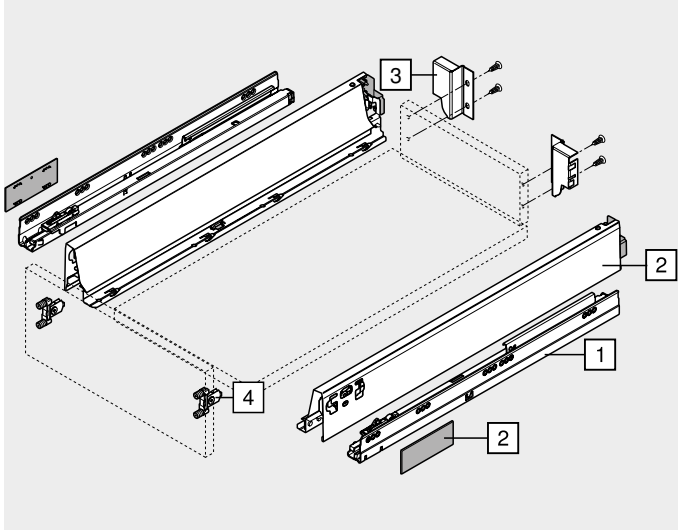

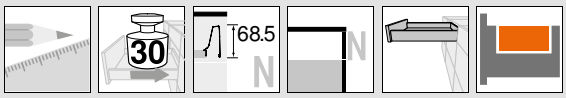

Lade – N

Webcode
DQBVPA

Maatvoeringen

Nodige inbouwruimte

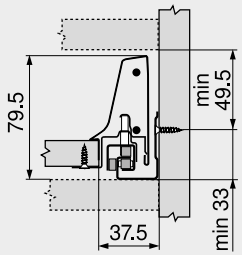

Inbouwmaten – front – schroef-montage

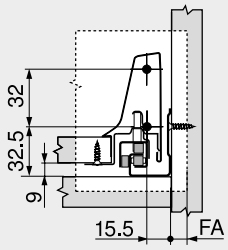

Boormaten – front – INSERTA en persmontage

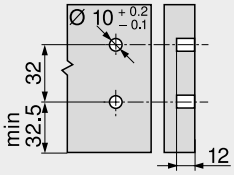

Inbouwmaten – rugwand

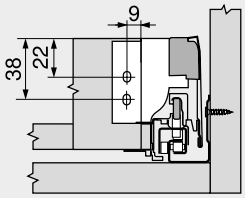

FA Frontopdek

Schroefpositie – corpusprofielen

Nominale lengte NL (mm)

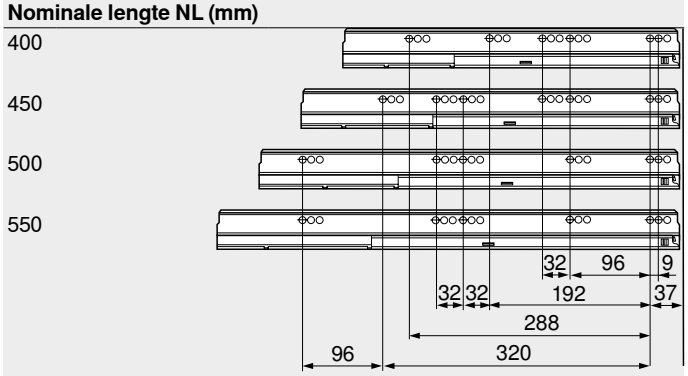

Snijmaten – 16 mm spaanplaat

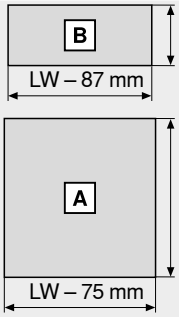

Rugwand
69 mm

Bodem
Houten rugwand
NL – 24 mm
Stalen rugwand
NL – 22 mm

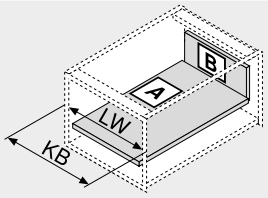

KB Corpusbreedte
LW Corpusbinnenbreedte
NL Nominale lengte

Corpusbinnendiepte LT min. = nominale lengte NL + 3 mm

Zie ook

Overzicht – TANDEMBOX intivo	261	Montage, demontage en verstelling	296
Overzicht – SERVO-DRIVE voor LEGRABOX/TANDEMBOX	555	Overzicht – verwerking	683
TIP-ON voor TANDEMBOX	664	Informatie	774
Toebehoren – stalen rugwand	290		
Toebehoren	290		
Bevestiging van de corpusprofielen	294		

Lades

▶ TANDEMBOX intivo
▶▶ Standaardcorpus

Lade – M

Webcode
DQBWEM

- Verborgen geleider, volledig uittrekbaar met differentieelsturing – voor vederlichte loopeigenschappen, een meubelleven lang
- Ladezijwanden in staal en roestvrij staal
- Werktuigloze frontmontage
- Tweedimensionale frontverstelling
- Met geïntegreerde **BLUMOTION** voor zacht en geruisloos sluiten, te combineren met **SERVO-DRIVE**
- Of met geïntegreerde **TIP-ON** functie voor greeploze fronten

Nodige inbouwruimte

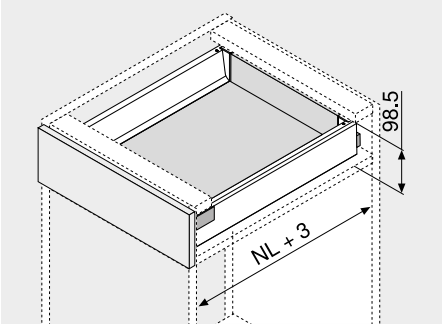

NL Nominale lengte

Bestelinformatie

1	Corpusprofielen links/rechts			2	Ladezijwand links/rechts	
	BLUMOTION					
Nominale lengte NL (mm)	Dyn. belastbaarheid (kg) 30	50	65	Nominale lengte NL (mm)	Kleur SW | TS	INGL
270	558.2701B			270	378M2702SA	378M2702IA
300	558.3001B			300	378M3002SA	378M3002IA
350	558.3501B01			350	378M3502SA	378M3502IA
400	558.4001B01			400	378M4002SA	378M4002IA
450	558.4501B01	☎ 559.4501B	556.4501B	450	378M4502SA	378M4502IA
500	558.5001B	☎ 559.5001B	556.5001B	500	378M5002SA	378M5002IA
550	558.5501B	☎ 559.5501B	556.5501B	550	378M5502SA	378M5502IA
600		☎ 559.6001B	556.6001B	600	378M6002SA	378M6002IA
650		☎ 559.6501B	556.6501B	650	378M6502SA	378M6502IA
Bestelinformatie voorTIP-ONzie bewegingstechnologieën				Incl. afdekkappen (vanaf 1000 stuks eigen logo)		

3	Rugwandhouder links/rechts		
	Kleur	Materiaal	Art. nr.
	SW | TS | NI	Staal	Z30M000S.04

4	Frontbevestiging		
	Bevestigingswijze		Art. nr.
	INSERTA	2 x	ZSF.3902
	Schroeven	2 x	ZSF.3502
	Inpersen	2 x	ZSF.3602

Kleur	
SW	Zijdewit
TS	Terrazwart
INGL	Roestvrij staal (inox) antifingerprint
R7037	RAL 7037 stofgrijs

Kleur	
S	Zwart
NI	Vernikkeld
NI-M	Mat-nikkel

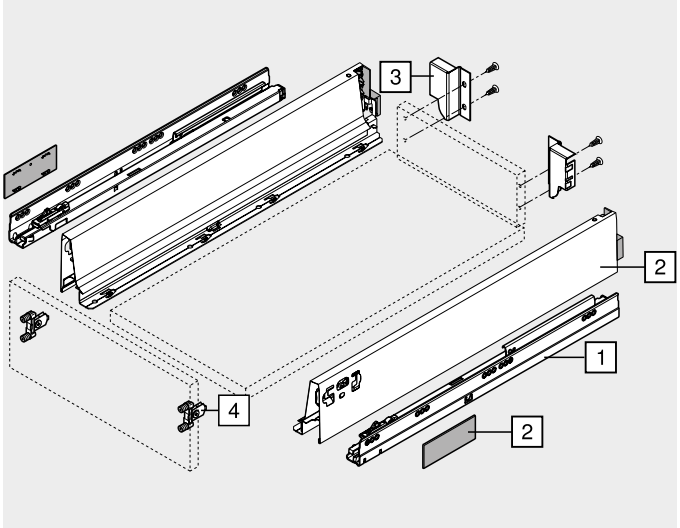

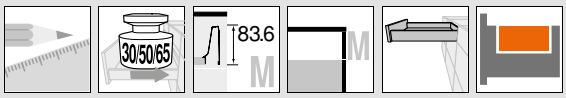

Lade – M

Webcode
DQBWEM

Maatvoeringen

Nodige inbouwruimte

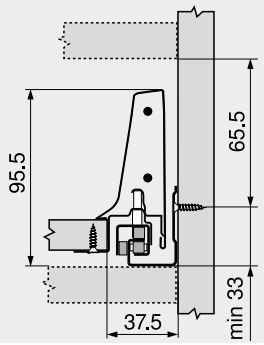

Inbouwmaten – front – schroef-montage

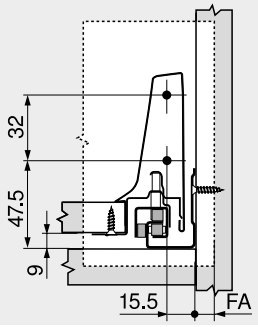

Boormaten – front – INSERTA en persmontage

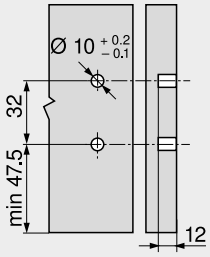

Inbouwmaten – rugwand

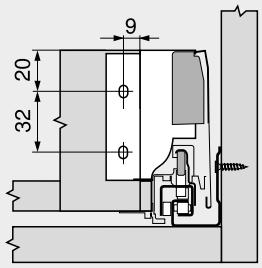

FA Frontopdek

Schroefpositie – corpusprofielen

Nominale lengte NL (mm)

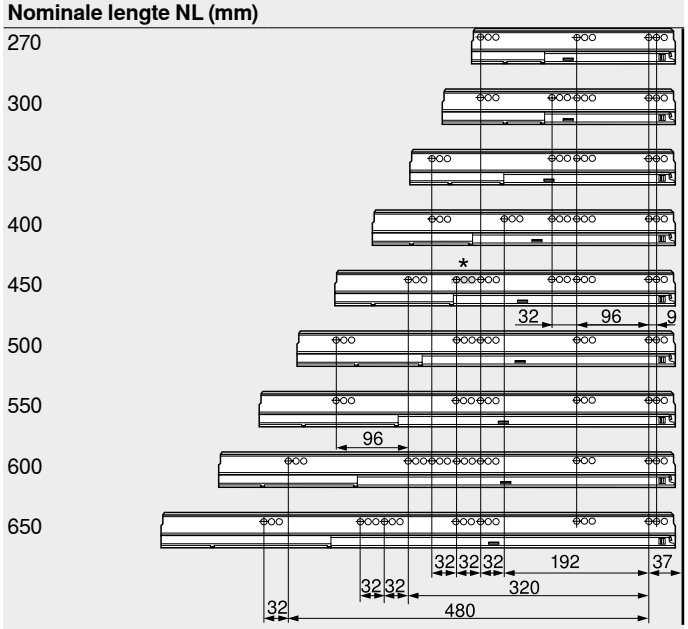

Snijmaten – 16 mm spaanplaat

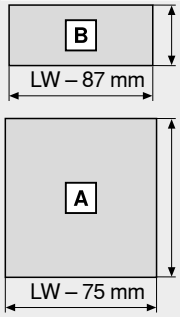

Rugwand
84 mm

Bodem
Houten rugwand
NL – 24 mm
Stalen rugwand
NL – 22 mm

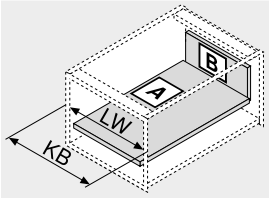

KB Corpusbreedte
LW Corpusbinnenbreedte
NL Nominale lengte

Corpusbinnendiepte LT min. = nominale lengte NL + 3 mm
* Enkel bij 558.4501B01 (30 kg)

Zie ook

Overzicht – TANDEMBOX intivo	261	Toebehoren	290
Overzicht – SERVO-DRIVE voor LEGRABOX/TANDEMBOX	555	Bevestiging van de corpusprofielen	294
		Montage, demontage en verstelling	296
TIP-ON voor TANDEMBOX	664	Overzicht – verwerking	683
Overzicht – ORGA-LINE voor TANDEMBOX	509	Informatie	774
Toebehoren – stalen rugwand	290		

Lades

blum

► TANDEMBOX intivo
►► Standaardcorpus

Binnenlade – M

Webcode
DQBX3Y

- Verborgen geleider, volledig uittrekbaar met differentieelsturing – voor vederlichte loopeigenschappen, een meubelleven lang
- Ladezijwanden in staal en roestvrij staal
- Werktuigloze frontmontage
- Met geïntegreerde **BLUMOTION** voor zacht en geruisloos sluiten, te combineren met **SERVO-DRIVE**
- Of met geïntegreerde **TIP-ON** functie voor greeploze fronten
- Binnenlades naar keuze met greep of greep met meenemer

Nodige inbouwruimte

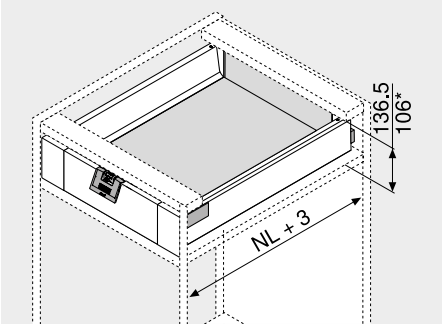

NL Nominale lengte
* Met greep

Bestelinformatie

1	Corpusprofielen links/rechts			2	Ladezijwand links/rechts	
	BLUMOTION					
Nominale lengte NL (mm)	Dyn. belastbaarheid (kg) 30	50	65	Nominale lengte NL (mm)	Kleur SW | TS	INGL
270	558.2701B			270	378M2702SA	378M2702IA
300	558.3001B			300	378M3002SA	378M3002IA
350	558.3501B01			350	378M3502SA	378M3502IA
400	558.4001B01			400	378M4002SA	378M4002IA
450	558.4501B01	☎ 559.4501B	556.4501B	450	378M4502SA	378M4502IA
500	558.5001B	☎ 559.5001B	556.5001B	500	378M5002SA	378M5002IA
550	558.5501B	☎ 559.5501B	556.5501B	550	378M5502SA	378M5502IA
600		☎ 559.6001B	556.6001B	600	378M6002SA	378M6002IA
650		☎ 559.6501B	556.6501B	650	378M6502SA	378M6502IA
Bestelinformatie voorTIP-ONzie bewegingstechnologieën				Incl. afdekkappen (vanaf 1000 stuks eigen logo)		

3	Rugwandhouder links/rechts		
	Kleur	Materiaal	Art. nr.
	SW | TS | NI	Staal	Z30M000S.04

4	Fronthouder links/rechts		
	Kleur	Materiaal	Art. nr.
	SW | TS | NI-M	Staal	ZIF.80M0.01
Met klemstuk Z31A0008			

5	Voorstuk zonder groef		
	Kleur	Lengte (mm)	Art. nr.
	SW | TS | NI-M	1036	Z31L1036A
Om in te korten			
Snijmaten	Corpusbinnenbreedte LW – 132 mm		

t Toebehoren

6a	Greep		
	Kleur	Materiaal	Art. nr.
	SW | S | R7037	Kunststof	ZIF.80M5

Alternatief op 6a			
6b	Greep en meenemer		
	Kleur	Materiaal	Art. nr.
	SW | S | R7037	Kunststof	ZIF.80M7

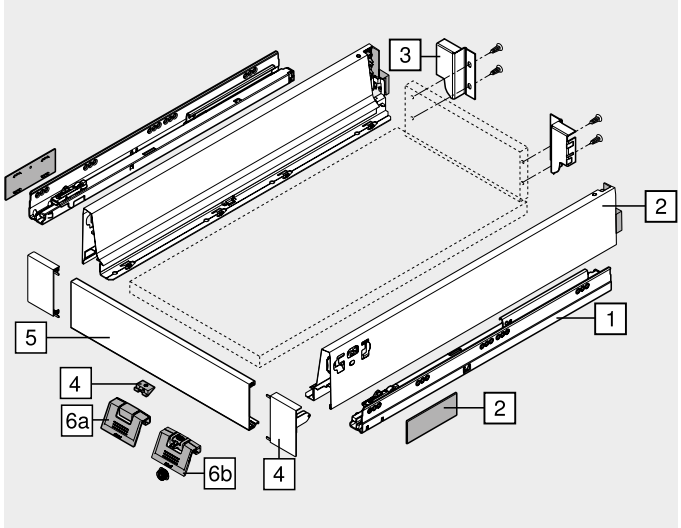

Kleur	
SW	Zijdewit
TS	Terrazwart
INGL	Roestvrij staal (inox) antifingerprint
R7037	RAL 7037 stofgrijs

Kleur	
S	Zwart
NI	Vernikkeld
NI-M	Mat-nikkel

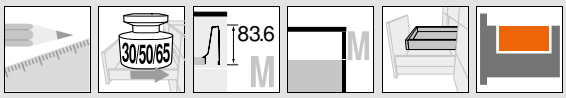

Binnenlade – M

Webcode
DQBX3Y

Maatvoeringen

Nodige inbouwruimte

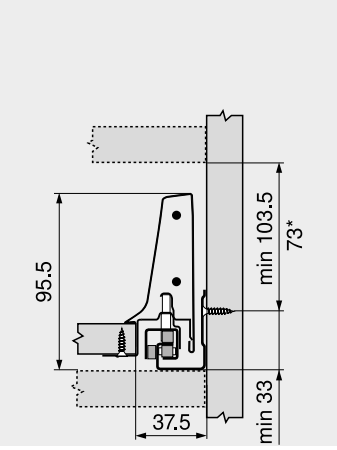

Inbouwmaten – rugwand

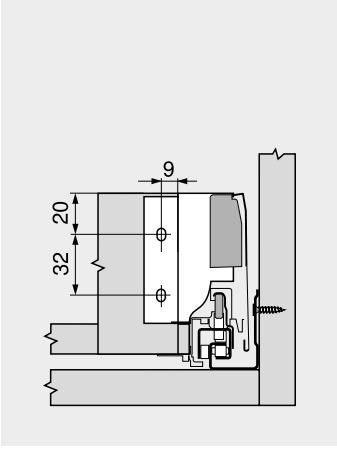

Boormaten – front – meenemer

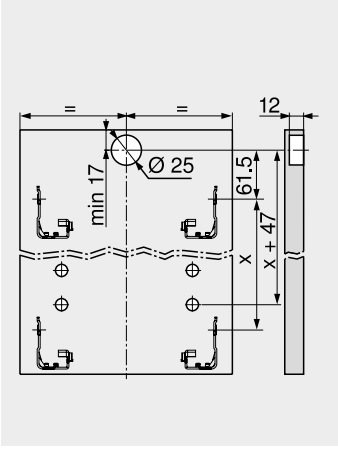

* Met ZIF.80M5 vanaf hoogte 73 mm mogelijk

Binnenlade

Schroefpositie – corpusprofielen

Nominale lengte NL (mm)

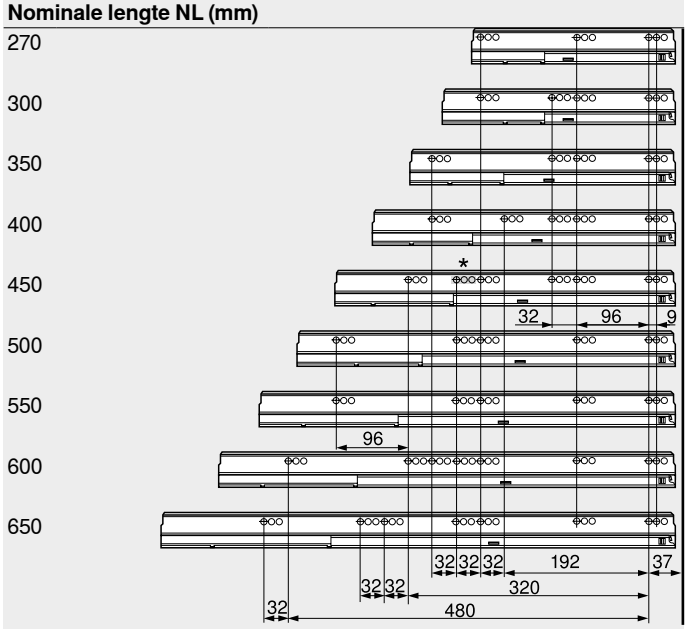

Corpusbinnendiepte LT min. = nominale lengte NL + 3 mm

* Enkel bij 558.4501B01 (30 kg)

Snijmaten – 16 mm spaanplaat

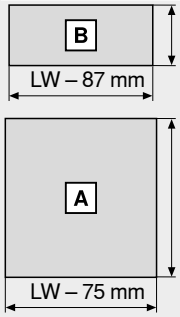

Rugwand
84 mm

Bodem
Houten rugwand NL – 24 mm
Stalen rugwand NL – 22 mm

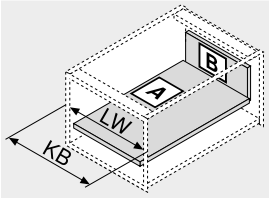

KB Corpusbreedte
LW Corpusbinnenbreedte
NL Nominale lengte

Zie ook

Overzicht – TANDEMBOX intivo	261	Toebehoren	290
Overzicht – SERVO-DRIVE voor LEGRABOX/TANDEMBOX	555	Bevestiging van de corpusprofielen	294
		Montage, demontage en verstelling	296
TIP-ON voor TANDEMBOX	664	Overzicht – verwerking	683
Overzicht – ORGA-LINE voor TANDEMBOX	509	Informatie	774
Toebehoren – stalen rugwand	290		

Lades

▶ TANDEMBOX intivo
▶▶ Standaardcorpus

Voorraadlade – BOXCOVER – D

Webcode
DQBYIM

- Met BOXCOVER en inschuifelement
- Verborgen geleider, volledig uittrekbaar met differentieelsturing – voor vederlichte loopeigenschappen, een meubelleven lang
- Ladezijwanden in staal en roestvrij staal
- Werktuigloze frontmontage
- Driedimensionale frontverstelling
- Met geïntegreerde **BLUMOTION** voor zacht en geruisloos sluiten, te combineren met **SERVO-DRIVE**
- Of met geïntegreerde **TIP-ON** functie voor greeploze fronten

Nodige inbouwruimte

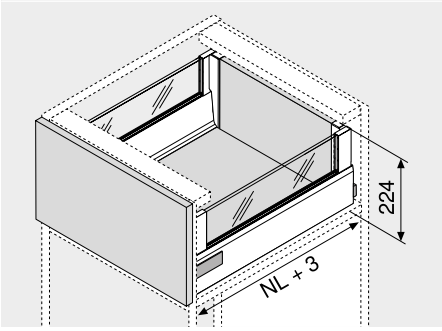

NL Nominale lengte

Bestelinformatie

1	Corpusprofielen links/rechts			2	Ladezijwand links/rechts	
	BLUMOTION					
Nominale lengte NL (mm)	Dyn. belastbaarheid (kg) 30	50	65	Nominale lengte NL (mm)	Kleur SW | TS	INGL
270	558.2701B			270	378L2702SA	378L2702IA
300	558.3001B			300	378L3002SA	378L3002IA
350	558.3501B01			350	378L3502SA	378L3502IA
400	558.4001B01			400	378L4002SA	378L4002IA
450	558.4501B01	☎ 559.4501B	556.4501B	450	378L4502SA	378L4502IA
500	558.5001B	☎ 559.5001B	556.5001B	500	378L5002SA	378L5002IA
550	558.5501B	☎ 559.5501B	556.5501B	550	378L5502SA	378L5502IA
600		☎ 559.6001B	556.6001B	600	378L6002SA	378L6002IA
650		☎ 559.6501B	556.6501B	650	378L6502SA	378L6502IA
Bestelinformatie voorTIP-ONzie bewegingstechnologieën				Incl. afdekkappen (vanaf 1000 stuks eigen logo)		

9	BOXCOVER links/rechts		
	Kleur	Materiaal	Art. nr.
	SW | TS	Staal	Z36L002G.S
	INGL	Roestvrij staal	Z36L002G.I

9a	Inschuifelement uit glas (zijdelings)	
	Materiaal	Art. nr.
	Glas	Z37GxxxD
Bestelinformatie, zie inschuifelement		

3	Rugwandhouder links/rechts		
	Kleur	Materiaal	Art. nr.
	SW | TS | NI	Staal	Z30D000SL

4	Frontbevestiging		
	Bevestigingswijze		Art. nr.
	Schroeven	2 x	ZSF.5220
	EXPANDO	2 x	ZSF.532E

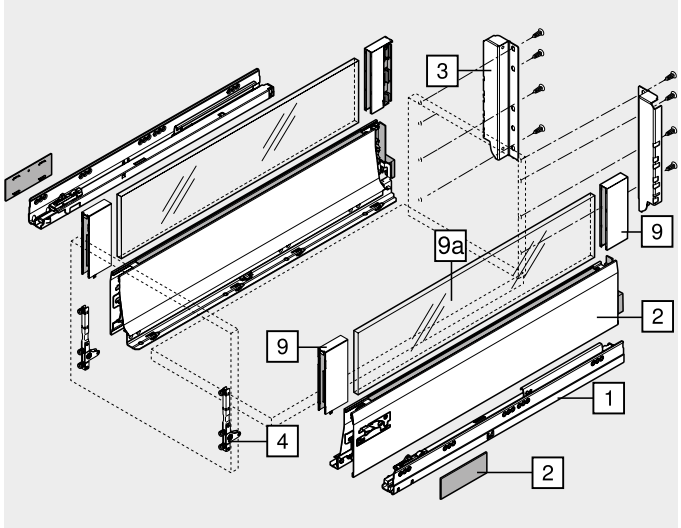

Kleur	
SW	Zijdewit
TS	Terrazwart
INGL	Roestvrij staal (inox) antifingerprint
R7037	RAL 7037 stofgrijs

Kleur	
S	Zwart
NI	Vernikkeld
NI-M	Mat-nikkel

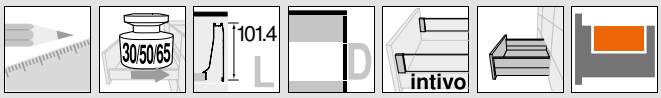

Voorraadlade – BOXCOVER – D

Webcode
DQBYIM

Maatvoeringen

Nodige inbouwruimte

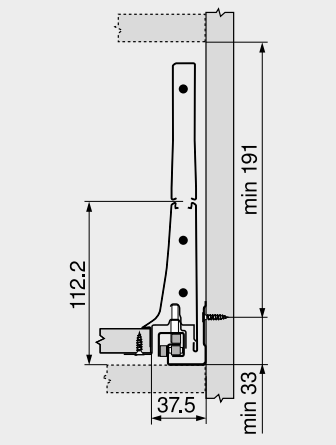

Inbouwmaten – front – schroef-montage

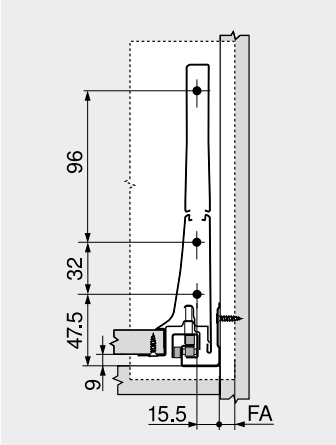

Boormaten – front – EXPANDO montage

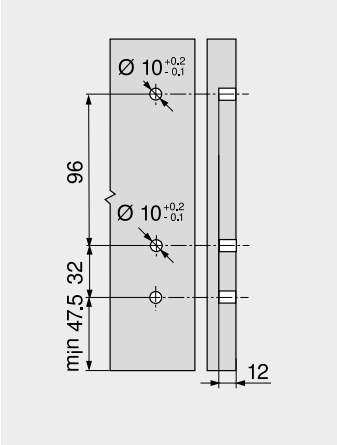

Inbouwmaten – rugwand

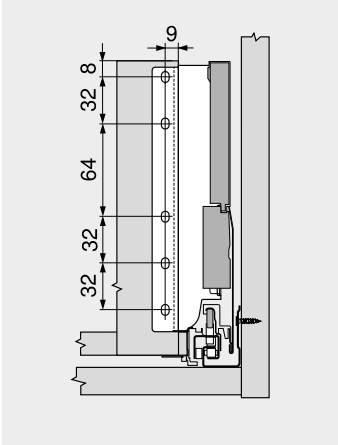

FA Frontopdek

Schroefpositie – corpusprofielen

Nominale lengte NL (mm)

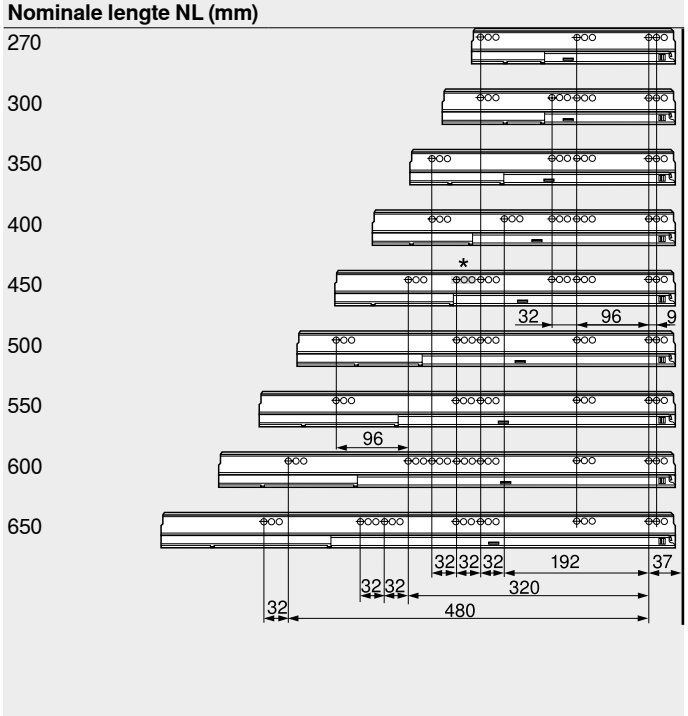

Corpusbinnendiepte LT min. = nominale lengte NL + 3 mm

* Enkel bij 558.4501B01 (30 kg)

Snijmaten – 16 mm spaanplaat

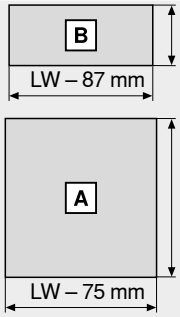

Rugwand
199 mm

Bodem
Houten rugwand NL – 24 mm
Stalen rugwand NL – 22 mm

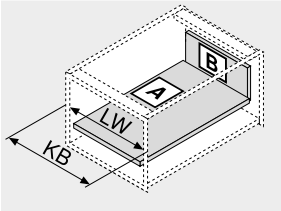

KB Corpusbreedte
LW Corpusbinnenbreedte
NL Nominale lengte

Snijmaten – inschuifelement

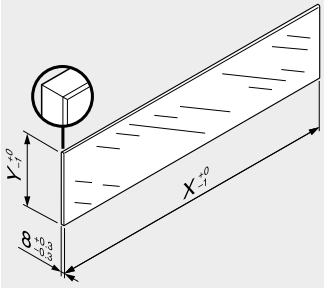

Inschuifelement	X (mm)	Y (mm)
Zijdelings verstek	NL – 60	100
NL	Nominale lengte	

Naar aanleiding van de opgegeven afmetingen is, in combinatie met LEGRABOX/TANDEMBOX, volgens norm (DIN EN 14749 uitgave nov.2005) geen "impact test voor verticale glasbouwdelen" voorgeschreven. Bijgevolg is voor de normvulling geen gehard glas vereist.
De kantenverwerking is een gepolierde vlakke zijde met fase 1 mm ±0.5 mm.

Zie ook

Overzicht – TANDEMBOX intivo	261	Toebehoren – stalen rugwand	290
Overzicht – SERVO-DRIVE voor LEGRABOX/TANDEMBOX	555	Toebehoren	290
		Bevestiging van de corpusprofielen	294
TIP-ON voor TANDEMBOX	664	Montage, demontage en verstelling	296
Overzicht – ORGA-LINE voor TANDEMBOX	509	Overzicht – verwerking	683
		Informatie	774
Inschuifelement	288		

▶ TANDEMBOX intivo
▶▶ Standaardcorpus

Binnenvoorraadlade – BOXCOVER – D

Webcode
DQC1BY

- Met BOXCOVER en inschuifelement
- Verborgen geleider, volledig uittrekbaar met differentieelsturing – voor vederlichte loopeigenschappen, een meubelleven lang
- Ladezijwanden in staal en roestvrij staal
- Werktuigloze frontmontage
- Met geïntegreerde **BLUMOTION** voor zacht en geruisloos sluiten, te combineren met **SERVO-DRIVE**
- Of met geïntegreerde **TIP-ON** functie voor greeploze fronten

Nodige inbouwruimte

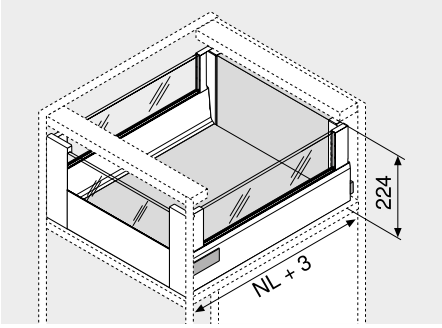

NL Nominale lengte

Bestelinformatie

1	Corpusprofielen links/rechts			2	Ladezijwand links/rechts	
	BLUMOTION					
Nominale lengte NL (mm)	Dyn. belastbaarheid (kg) 30	50	65	Nominale lengte NL (mm)	Kleur SW | TS	INGL
270	558.2701B			270	378L2702SA	378L2702IA
300	558.3001B			300	378L3002SA	378L3002IA
350	558.3501B01			350	378L3502SA	378L3502IA
400	558.4001B01			400	378L4002SA	378L4002IA
450	558.4501B01	☎ 559.4501B	556.4501B	450	378L4502SA	378L4502IA
500	558.5001B	☎ 559.5001B	556.5001B	500	378L5002SA	378L5002IA
550	558.5501B	☎ 559.5501B	556.5501B	550	378L5502SA	378L5502IA
600		☎ 559.6001B	556.6001B	600	378L6002SA	378L6002IA
650		☎ 559.6501B	556.6501B	650	378L6502SA	378L6502IA
Bestelinformatie voorTIP-ONzie bewegingstechnologieën				Incl. afdekkappen (vanaf 1000 stuks eigen logo)		

9	BOXCOVER links/rechts		
	Kleur	Materiaal	Art. nr.
	SW | TS	Staal	Z36L002G.S
	INGL	Roestvrij staal	Z36L002G.I

9a	Inschuifelement uit glas (zijdelings)	
	Materiaal	Art. nr.
	Glas	Z37GxxxD
Bestelinformatie, zie inschuifelement		

3	Rugwandhouder links/rechts		
	Kleur	Materiaal	Art. nr.
	SW | TS | NI	Staal	Z30D000SL

4	Fronthouder links/rechts		
	Kleur	Materiaal	Art. nr.
	SW | TS | NI-M	Staal	ZIF.81D0.01
Met klemstuk Z31A0008			

5	Voorstuk met groef		
	Kleur	Lengte (mm)	Art. nr.
	SW | TS | NI-M	1036	Z31L1036AN
Om in te korten			
Snijmaten	Corpusbinnenbreedte LW – 132 mm		

7	Inschuifelement uit glas (voor binnenvoorraadlade vooraan)	
	Materiaal	Art. nr.
	Glas	Z37GxxxD
Bestelinformatie, zie inschuifelement		

Kleur	
SW	Zijdewit
TS	Terrazwart
INGL	Roestvrij staal (inox) antifingerprint
R7037	RAL 7037 stofgrijs

Kleur	
S	Zwart
NI	Vernikkeld
NI-M	Mat-nikkel

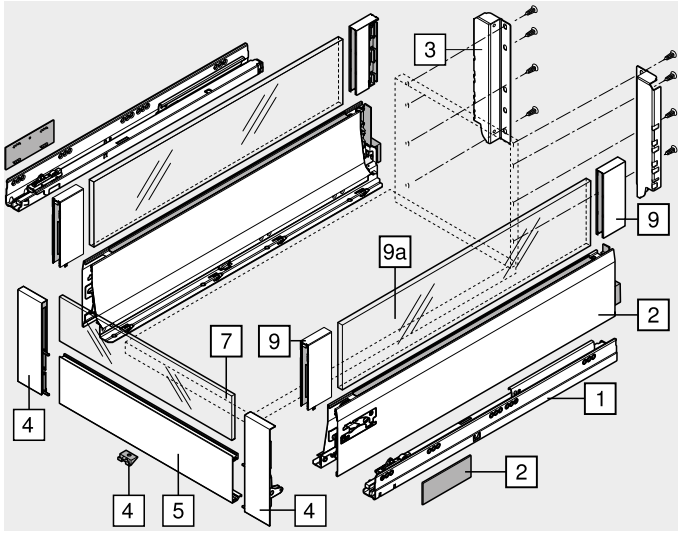

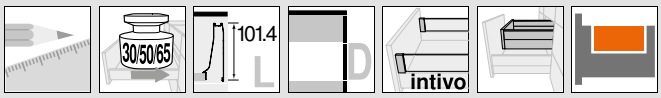

Binnenvoorraadlade – BOXCOVER – D

Webcode
DQC1BY

Maatvoeringen

Nodige inbouwruimte

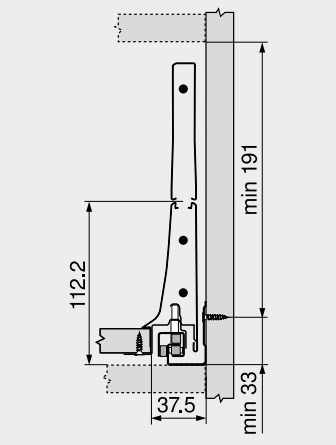

Inbouwmaten – rugwand

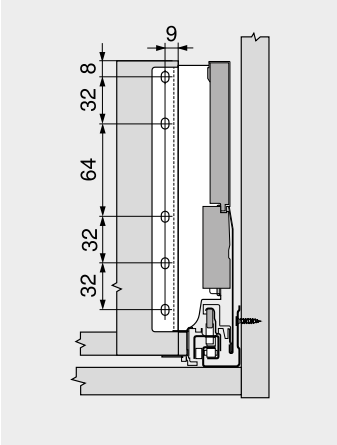

Schroefpositie – corpusprofielen

Nominale lengte NL (mm)

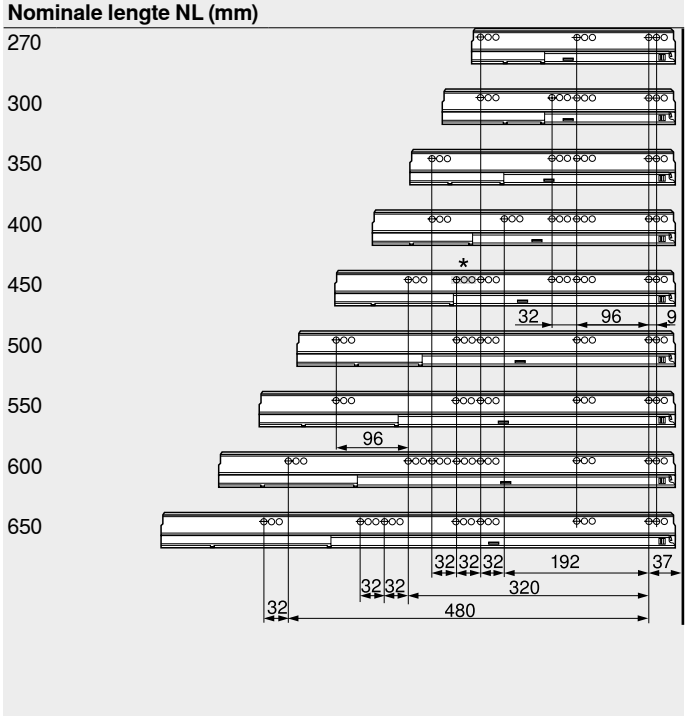

Corpusbinnendiepte LT min. = nominale lengte NL + 3 mm

* Enkel bij 558.4501B01 (30 kg)

Snijmaten – 16 mm spaanplaat

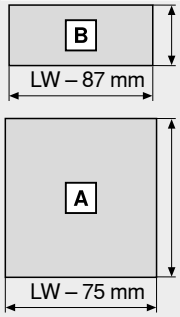

Rugwand
199 mm

Bodem
Houten rugwand
NL – 24 mm
Stalen rugwand
NL – 22 mm

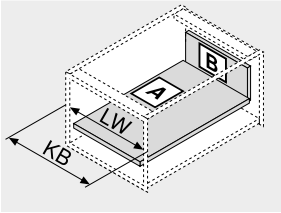

KB Corpusbreedte
LW Corpusbinnenbreedte
NL Nominale lengte

Snijmaten – inschuifelement

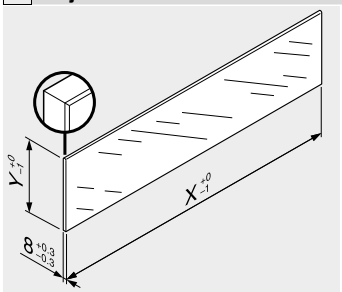

Inschuifelement	X (mm)	Y (mm)
Vooraan	LW – 118	100
Zijdelings verstek	NL – 60	100
LW	Corpusbinnenbreedte	
NL	Nominale lengte	

Naar aanleiding van de opgegeven afmetingen is, in combinatie met LEGRABOX/TANDEMBOX, volgens norm (DIN EN 14749 uitgave nov.2005) geen “impact test voor verticale glasbouwdelen” voorgeschreven. Bijgevolg is voor de normvulling geen gehard glas vereist.
De kantenverwerking is een gepolierde vlakke zijde met fase 1 mm ±0.5 mm.

Zie ook

Overzicht – TANDEMBOX intivo	261	Toebehoren – stalen rugwand	290
Overzicht – SERVO-DRIVE voor LEGRABOX/TANDEMBOX	555	Toebehoren	290
		Bevestiging van de corpusprofielen	294
TIP-ON voor TANDEMBOX	664	Montage, demontage en verstelling	296
Overzicht – ORGA-LINE voor TANDEMBOX	509	Overzicht – verwerking	683
		Informatie	774
Inschuifelement	288		

▶ TANDEMBOX intivo
▶▶ Standaardcorpus

Voorraadlade – BOXCAP – D

Webcode
DQBXTA

- Met BOXCAP
- Verborgen geleider, volledig uittrekbaar met differentieelsturing – voor vederlichte loopeigenschappen, een meubelleven lang
- Ladezijwanden in staal en roestvrij staal
- Werktuigloze frontmontage
- Driedimensionale frontverstelling
- Met geïntegreerde **BLUMOTION** voor zacht en geruisloos sluiten, te combineren met **SERVO-DRIVE**
- Of met geïntegreerde **TIP-ON** functie voor greeploze fronten

Nodige inbouwruimte

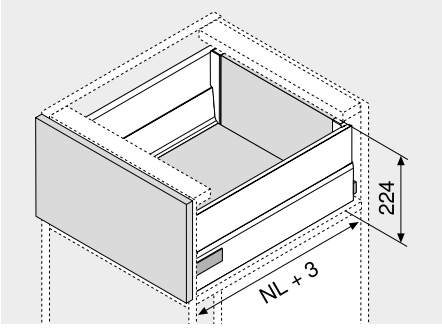

NL Nominale lengte

Bestelinformatie

1	Corpusprofielen links/rechts			2	Ladezijwand links/rechts	
	BLUMOTION					
Nominale lengte NL (mm)	Dyn. belastbaarheid (kg) 30	50	65	Nominale lengte NL (mm)	Kleur SW | TS	INGL
270	558.2701B			270	378L2702SA	378L2702IA
300	558.3001B			300	378L3002SA	378L3002IA
350	558.3501B01			350	378L3502SA	378L3502IA
400	558.4001B01			400	378L4002SA	378L4002IA
450	558.4501B01	☎ 559.4501B	556.4501B	450	378L4502SA	378L4502IA
500	558.5001B	☎ 559.5001B	556.5001B	500	378L5002SA	378L5002IA
550	558.5501B	☎ 559.5501B	556.5501B	550	378L5502SA	378L5502IA
600		☎ 559.6001B	556.6001B	600	378L6002SA	378L6002IA
650		☎ 559.6501B	556.6501B	650	378L6502SA	378L6502IA
Bestelinformatie voorTIP-ONzie bewegingstechnologieën				Incl. afdekkappen (vanaf 1000 stuks eigen logo)		

3	Rugwandhouder links/rechts		
	Kleur	Materiaal	Art. nr.
	SW | TS | NI	Staal	Z30D000SL

4	Frontbevestiging		
	Bevestigingswijze		Art. nr.
	Schroeven	2 x	ZSF.5220
	EXPANDO	2 x	ZSF.532E

9	BOXCAP links/rechts	
Nominale lengte NL (mm)	Kleur SW | TS	INGL
270	Z37L260S.D	Z37L260I.D
300	Z37L290S.D	Z37L290I.D
350	Z37L340S.D	Z37L340I.D
400	Z37L390S.D	Z37L390I.D
450	Z37L440S.D	Z37L440I.D
500	Z37L490S.D	Z37L490I.D
550	Z37L540S.D	Z37L540I.D
600	Z37L590S.D	Z37L590I.D
650	Z37L640S.D	Z37L640I.D

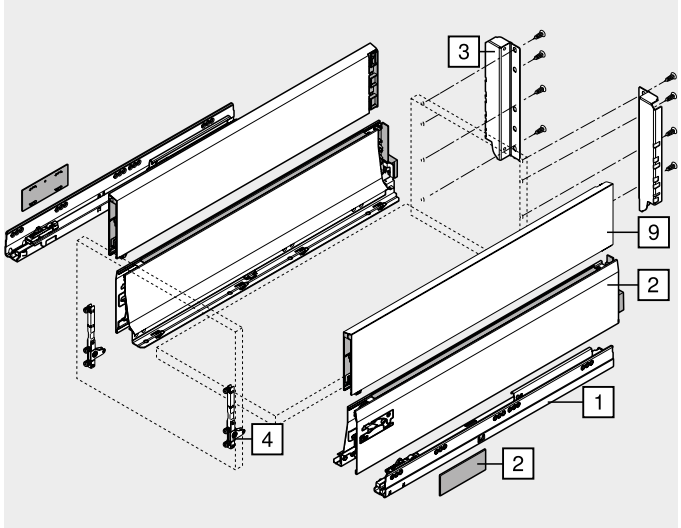

Kleur		Kleur	
SW	Zijdewit	S	Zwart
TS	Terrazwart	NI	Vernikkeld
INGL	Roestvrij staal (inox) antifingerprint	NI-M	Mat-nikkel
R7037	RAL 7037 stofgrijs		

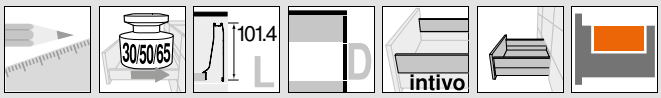

Voorraadlade – BOXCAP – D

Webcode
DQBXTA

Maatvoeringen

Nodige inbouwruimte

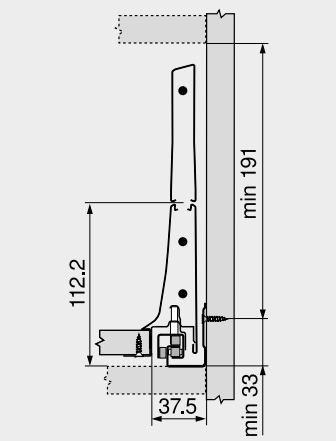

Inbouwmaten – front – schroef-montage

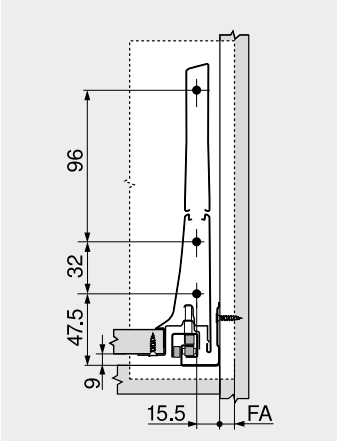

Boormaten – front – EXPANDO montage

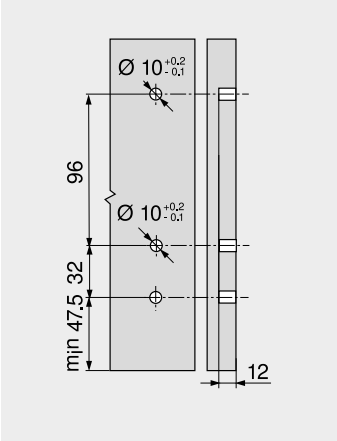

Inbouwmaten – rugwand

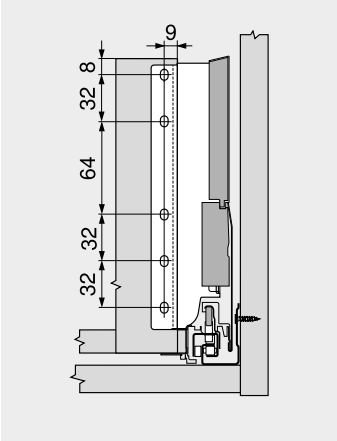

FA Frontopdek

Schroefpositie – corpusprofielen

Nominale lengte NL (mm)

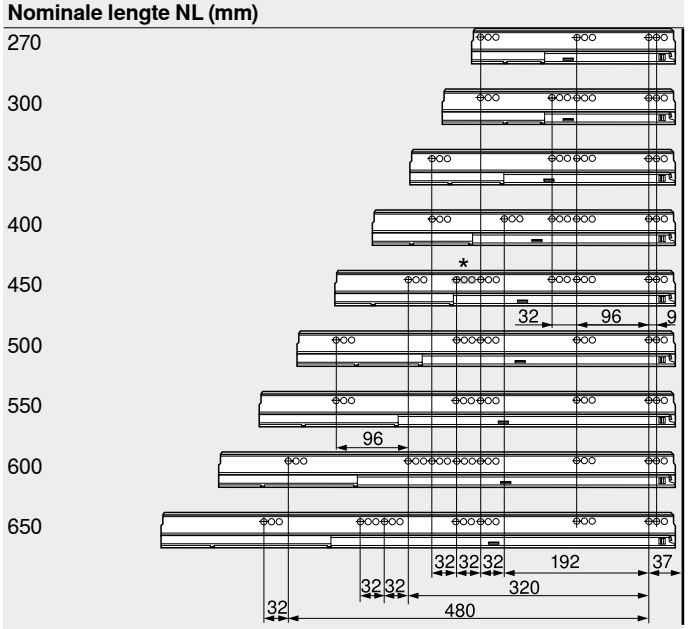

Snijmaten – 16 mm spaanplaat

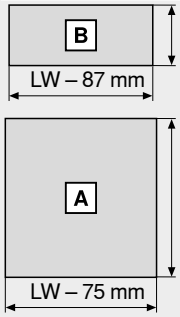

Rugwand
199 mm

Bodem
Houten rugwand NL – 24 mm
Stalen rugwand NL – 22 mm

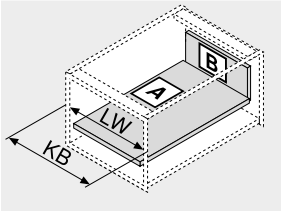

KB Corpusbreedte
LW Corpusbinnenbreedte
NL Nominale lengte

Corpusbinnendiepte LT min. = nominale lengte NL + 3 mm
* Enkel bij 558.4501B01 (30 kg)

Zie ook

Overzicht – TANDEMBOX intivo	261	Toebehoren	290
Overzicht – SERVO-DRIVE voor LEGRABOX/TANDEMBOX	555	Bevestiging van de corpusprofielen	294
		Montage, demontage en verstelling	296
TIP-ON voor TANDEMBOX	664	Overzicht – verwerking	683
Overzicht – ORGA-LINE voor TANDEMBOX	509	Informatie	774
Toebehoren – stalen rugwand	290		

▶ TANDEMBOX intivo
▶▶ Standaardcorpus

Binnenvoorraadlade – BOXCAP – D

Webcode
DQC0MM

- Met BOXCAP
- Verborgen geleider, volledig uittrekbaar met differentieelsturing – voor vederlichte loopeigenschappen, een meubelleven lang
- Ladezijwanden in staal en roestvrij staal
- Werktuigloze frontmontage
- Met geïntegreerde **BLUMOTION** voor zacht en geruisloos sluiten, te combineren met **SERVO-DRIVE**
- Of met geïntegreerde **TIP-ON** functie voor greeploze fronten

Nodige inbouwruimte

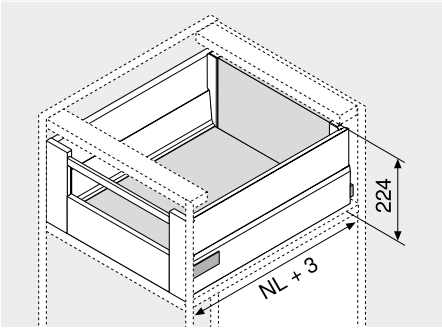

NL Nominale lengte

Bestelinformatie

1	Corpusprofielen links/rechts			2	Ladezijwand links/rechts	
	BLUMOTION					
Nominale lengte NL (mm)	Dyn. belastbaarheid (kg) 30	50	65	Nominale lengte NL (mm)	Kleur SW | TS	INGL
270	558.2701B			270	378L2702SA	378L2702IA
300	558.3001B			300	378L3002SA	378L3002IA
350	558.3501B01			350	378L3502SA	378L3502IA
400	558.4001B01			400	378L4002SA	378L4002IA
450	558.4501B01	☎ 559.4501B	556.4501B	450	378L4502SA	378L4502IA
500	558.5001B	☎ 559.5001B	556.5001B	500	378L5002SA	378L5002IA
550	558.5501B	☎ 559.5501B	556.5501B	550	378L5502SA	378L5502IA
600		☎ 559.6001B	556.6001B	600	378L6002SA	378L6002IA
650		☎ 559.6501B	556.6501B	650	378L6502SA	378L6502IA
Bestelinformatie voorTIP-ONzie bewegingstechnologieën				Incl. afdekkappen (vanaf 1000 stuks eigen logo)		

3	Rugwandhouder links/rechts		
	Kleur	Materiaal	Art. nr.
	SW | TS | NI	Staal	Z30D000SL

4	Fronthouder links/rechts		
	Kleur	Materiaal	Art. nr.
	SW | TS | NI-M	Staal	ZIF.82D0.01
Met klemstuk Z31A0008			

5	Voorstuk zonder groef		
	Kleur	Lengte (mm)	Art. nr.
	SW | TS | NI-M	1036	Z31L1036A
Om in te korten			
Snijmaten	Corpusbinnenbreedte LW – 132 mm		

9	BOXCAP links/rechts		
Nominale lengte NL (mm)	Kleur SW | TS	INGL	
270	Z37L260S.D	Z37L260I.D	
300	Z37L290S.D	Z37L290I.D	
350	Z37L340S.D	Z37L340I.D	
400	Z37L390S.D	Z37L390I.D	
450	Z37L440S.D	Z37L440I.D	
500	Z37L490S.D	Z37L490I.D	
550	Z37L540S.D	Z37L540I.D	
600	Z37L590S.D	Z37L590I.D	
650	Z37L640S.D	Z37L640I.D	

7	Dwarsreling		
	Kleur	Lengte (mm)	Art. nr.
	SW | TS | NI-M	1046	ZRG.1046Z
Om in te korten			
Snijmaten	Corpusbinnenbreedte LW – 122 mm		

Kleur	
SW	Zijdewit
TS	Terrazwart
INGL	Roestvrij staal (inox) antifingerprint
R7037	RAL 7037 stofgrijs

Kleur	
S	Zwart
NI	Vernikkeld
NI-M	Mat-nikkel

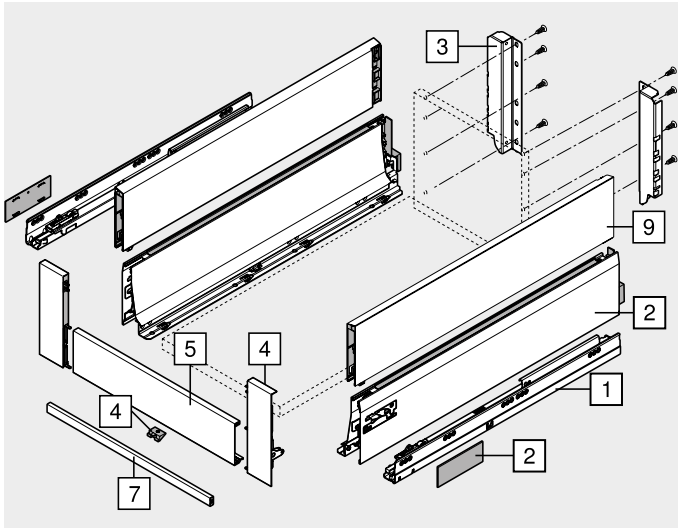

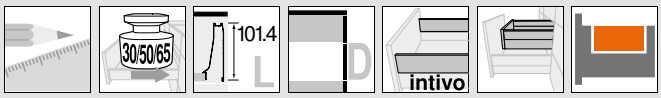

Binnenvoorraadlade – BOXCAP – D

Webcode
DQC0MM

Maatvoeringen

Nodige inbouwruimte

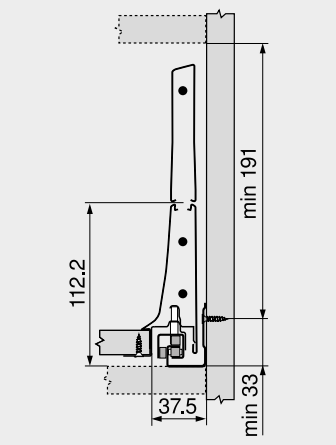

Inbouwmaten – rugwand

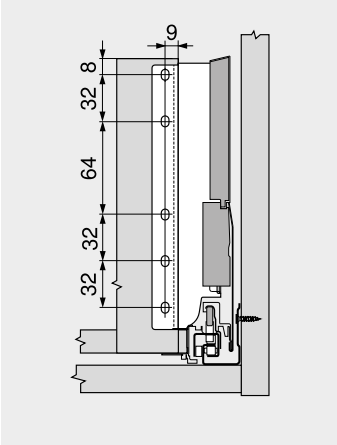

Schroefpositie – corpusprofielen

Nominale lengte NL (mm)

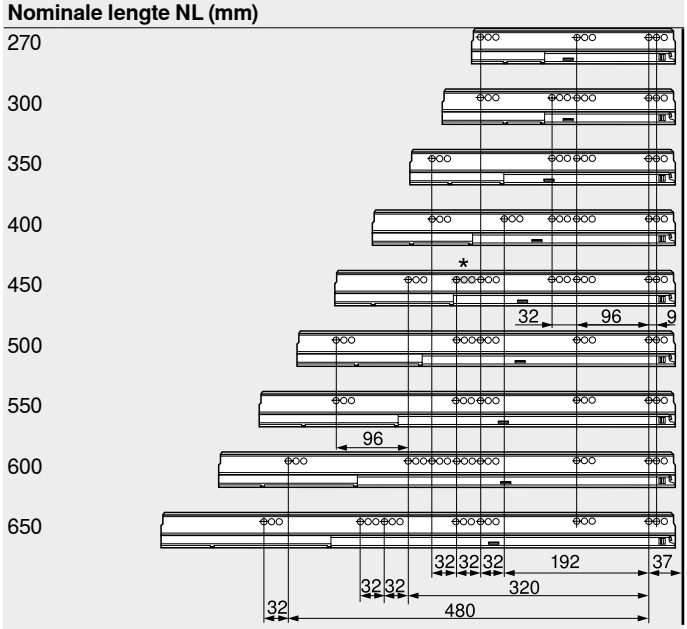

Snijmaten – 16 mm spaanplaat

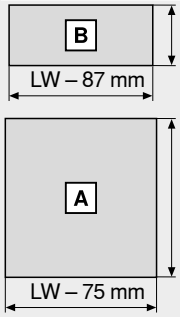

Rugwand
199 mm

Bodem
Houten rugwand NL – 24 mm
Stalen rugwand NL – 22 mm

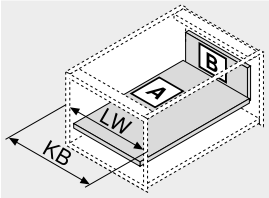

KB Corpusbreedte
LW Corpusbinnenbreedte
NL Nominale lengte

Corpusbinnendiepte LT min. = nominale lengte NL + 3 mm
* Enkel bij 558.4501B01 (30 kg)

Zie ook

Overzicht – TANDEMBOX intivo	261	Toebehoren	290
Overzicht – SERVO-DRIVE voor LEGRABOX/TANDEMBOX	555	Bevestiging van de corpusprofielen	294
		Montage, demontage en verstelling	296
TIP-ON voor TANDEMBOX	664	Overzicht – verwerking	683
Overzicht – ORGA-LINE voor TANDEMBOX	509	Informatie	774
Toebehoren – stalen rugwand	290		

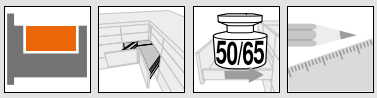

SPACE CORNER met SYNCROMOTION

- De openings- en sluitfunctie met SYNCROMOTION is fascinerend
- Gebruik van standaardfronten
- Voorraadlade met BOXCOVER of BOXCAP
- Verborgen geleider, volledig uittrekbaar met differentieelsturing – voor vederlichte loopeigenschappen, een meubelleven lang
- Ladezijwanden in staal en roestvrij staal
- Driedimensionale frontverstelling
- Met geïntegreerde **BLUMOTION** voor zacht en geruisloos sluiten

Bestelinformatie

Toepassingen		Kleur		Nominale lengte NL (mm)	Nodige inbouwruimte	kg	Webcode
Lade							
	Lade – M	SW	Zijdewit	600		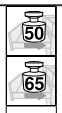	
		TS	Terrazwart	650			
		INGL	Roestvrij staal (inox) antifingerprint				
Voorraadlade							
	Voorraadlade – BOXCOVER – D	SW	Zijdewit	600	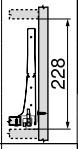	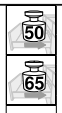	
		TS	Terrazwart	650			
		INGL	Roestvrij staal (inox) antifingerprint				
	Voorraadlade – BOXCAP – D	SW	Zijdewit	600	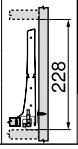	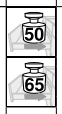	
		TS	Terrazwart	650			
		INGL	Roestvrij staal (inox) antifingerprint				

kg Dynamische belastbaarheid

Maatvoeringen

Ondersteuning bij het plannen en bestellen

Short-URL
www.blum.com/planningtools

Zie ook

Overzicht – TANDEMBOX intivo	261	Montage, demontage en verstelling	393
Overzicht – ORGA-LINE voor TANDEMBOX	509	Overzicht – verwerking	683
Inschuifelement	288	Informatie	774
Snijmaten – inschuifelement	288		
Toebehoren	290		
Bevestiging van de corpusprofielen	294		

SPACE CORNER met vaste fronten

- Gebruik van speciale fronten
- Voorraadlade met BOXCOVER of BOXCAP
- Verborgen geleider, volledig uittrekbaar met differentieelsturing – voor vederlichte loopeigenschappen, een meubelleven lang
- Ladezijwanden in staal en roestvrij staal
- Driedimensionale frontverstelling
- Met geïntegreerde **BLUMOTION** voor zacht en geruisloos sluiten, te combineren met **SERVO-DRIVE**
- Of met geïntegreerde **TIP-ON** functie voor greeploze fronten

Bestelinformatie

Toepassingen		Kleur		Nominale lengte NL (mm)	Nodige inbouwruimte	kg	Webcode
Lade							
	Lade – M	SW	Zijdewit	600		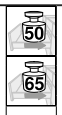	
		TS	Terrazwart	650			
		INGL	Roestvrij staal (inox) antifingerprint				
Voorraadlade							
	Voorraadlade – BOXCOVER – D	SW	Zijdewit	600	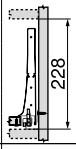	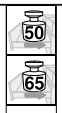	
		TS	Terrazwart	650			
		INGL	Roestvrij staal (inox) antifingerprint				
	Voorraadlade – BOXCAP – D	SW	Zijdewit	600	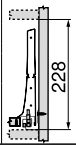	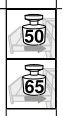	
		TS	Terrazwart	650			
		Inox	Roestvrij staal (inox) antifingerprint				

kg Dynamische belastbaarheid

Maatvoeringen

Ondersteuning bij het plannen en bestellen

Short-URL
www.blum.com/planningtools

Zie ook

Overzicht – TANDEMBOX intivo	261	Snijmaten – inschuifelement	288
Overzicht – SERVO-DRIVE voor LEGRABOX/TANDEMBOX	555	Toebehoren	290
		Bevestiging van de corpusprofielen	294
TIP-ON voor TANDEMBOX	664	Montage, demontage en verstelling	395
Overzicht – ORGA-LINE voor TANDEMBOX	509	Overzicht – verwerking	683
		Informatie	774
Inschuifelement	288		

Lades

▶ TANDEMBOX intivo
▶▶ Spoelbaklade

Voorraadlade – BOXCOVER – D

Webcode
DQBZXA

- Met spoelbakzijwand met tussenstuk voor optimaal gebruik van de opbergruimte
- Met BOXCOVER en inschuifelement
- Verborgen geleider, volledig uittrekbaar met differentieelsturing – voor vederlichte loopeigenschappen, een meubelleven lang
- Ladezijwanden in staal en roestvrij staal
- Driedimensionale frontverstelling
- Met geïntegreerde **BLUMOTION** voor zacht en geruisloos sluiten, te combineren met **SERVO-DRIVE**
- Of met geïntegreerde **TIP-ON** functie voor greeploze fronten

Nodige inbouwruimte

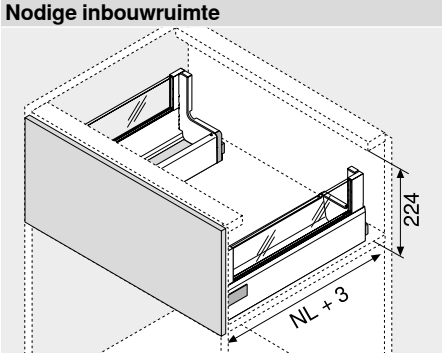

NL Nominale lengte

Bestelinformatie

1	Corpusprofielen links/rechts BLUMOTION		2	Ladezijwand links/rechts		11	Spoelbakzijwand links/rechts	
Nominale lengte NL (mm)	Dyn. belastbaarheid (kg) 30	50	Nominale lengte NL (mm)	Kleur SW | TS	INGL	Nominale lengte NL (mm)	Kleur SW | TS	INGL
450	558.4501B01		450	378L4502SA	378L4502IA	450	378M4504SG	378M4504IG
500	558.5001B		500	378L5002SA	378L5002IA	500	378M5004SG	378M5004IG
550	558.5501B		550	378L5502SA	378L5502IA	550	378M5504SG	378M5504IG
600		☎ 559.6001B	600	378L6002SA	378L6002IA	600	378M6004SG	378M6004IG
650		☎ 559.6501B	650	378L6502SA	378L6502IA	650	378M6504SG	378M6504IG
Bestelinformatie voorTIP-ONzie bewegingstechnologieën			Incl. afdekkappen (vanaf 1000 stuks eigen logo)					

9	BOXCOVER links/rechts		
	Kleur	Materiaal	Art. nr.
	SW | TS	Staal	Z36L002G.S
	INGL	Roestvrij staal	Z36L002G.I

9a	Inschuifelement uit glas (zijdelings)	
	Materiaal	Art. nr.
	Glas	Z37GxxxD
Bestelinformatie, zie inschuifelement		

3	Stalen rugwand L-vorm links/rechts		
	Kleur	Materiaal	Art. nr.
	SW | TS | NI	Staal	Z30D120S.6S

4	Frontbevestiging		
	Bevestigingswijze		Art. nr.
	Schroeven	2 x	ZSF.5220
	EXPANDO	2 x	ZSF.532E

12	Rugwandhouder links/rechts		
	Kleur	Materiaal	Art. nr.
	SW | TS | NI	Staal	Z30N000S.04

13	Adapter links/rechts		
	Kleur	Materiaal	Art. nr.
	R7037	Kunststof	Z30N0002.6Z

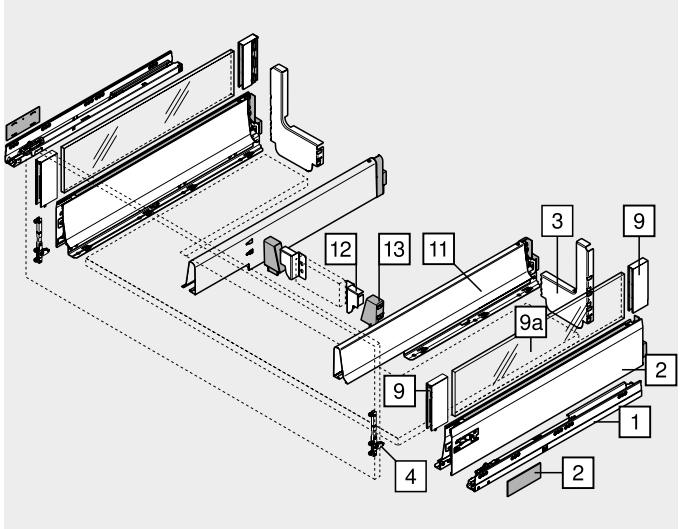

Kleur	
SW	Zijdewit
TS	Terrazwart
INGL	Roestvrij staal (inox) antifingerprint
R7037	RAL 7037 stofgrijs

Kleur	
S	Zwart
NI	Vernikkeld
NI-M	Mat-nikkel

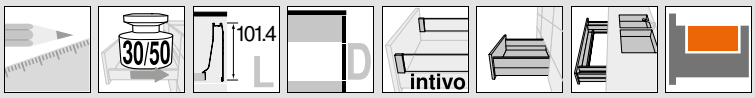

Voorraadlade – BOXCOVER – D

Webcode
DQBZXA

Maatvoeringen

Nodige inbouwruimte

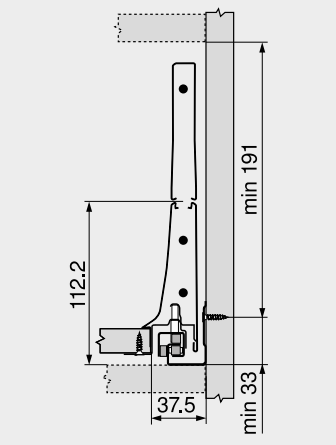

Inbouwmaten – front – schroef-montage

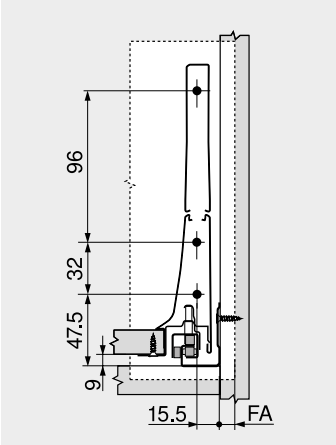

Boormaten – front – EXPANDO montage

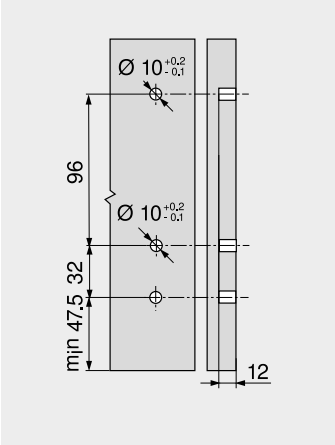

Inbouwmaten – tussenstuk

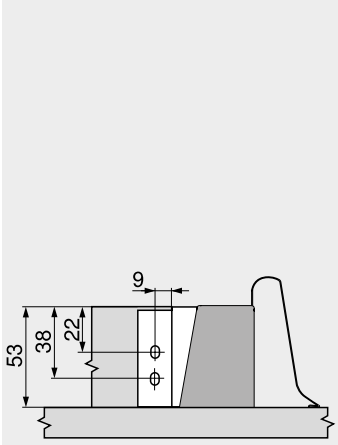

FA Frontopdek

Schroefpositie – corpusprofielen

Nominale lengte NL (mm)

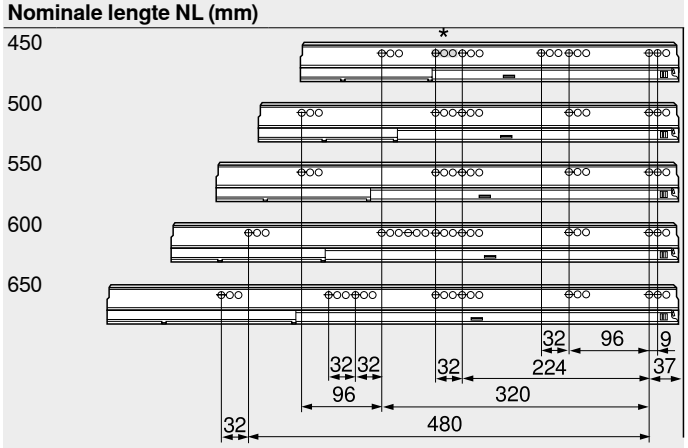

Corpusbinnendiepte LT min. = nominale lengte NL + 3 mm

* Enkel bij 558.4501B01 (30 kg)

Snijmaten – 16 mm spaanplaat

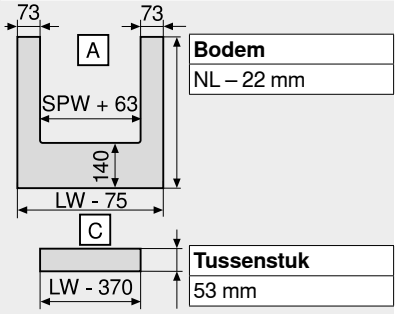

Bodem
NL – 22 mm

Tussenstuk
53 mm

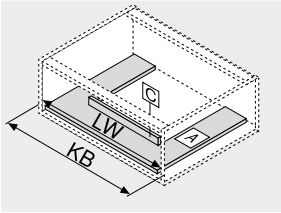

KB Corpusbreedte
LW Corpusbinnenbreedte
NL Nominale lengte
SPW Breedte tussen de spoelbakzijwanden

Snijmaten – inschuifelement

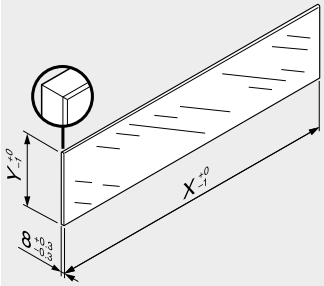

Inschuifelement	X (mm)	Y (mm)
Zijdelings verstek	NL – 60	100
NL	Nominale lengte	

Naar aanleiding van de opgegeven afmetingen is, in combinatie met LEGRABOX/TANDEMBOX, volgens norm (DIN EN 14749 uitgave nov.2005) geen "impact test voor verticale glasbouwdelen" voorgeschreven. Bijgevolg is voor de normvulling geen gehard glas vereist.
De kantenverwerking is een gepolierde vlakke zijde met fase 1 mm ±0.5 mm.

Zie ook

Overzicht – TANDEMBOX intivo	261	Snijmaten – inschuifelement	288
Overzicht – SERVO-DRIVE voor LEGRABOX/TANDEMBOX	555	Toebehoren	290
		Bevestiging van de corpusprofielen	294
TIP-ON voor TANDEMBOX	664	Montage, demontage en verstelling	296
Overzicht – ORGA-LINE voor TANDEMBOX	509	Overzicht – verwerking	683
		Informatie	774
Inschuifelement	288		

Lades

blum

► TANDEMBOX intivo
►► Spoelbaklade

Voorraadlade – BOXCAP – D

Webcode
DQBZ7Y

- Met spoelbakzijwand met tussenstuk voor optimaal gebruik van de opbergruimte
- Met BOXCAP
- Verborgen geleider, volledig uittrekbaar met differentieelsturing – voor vederlichte loopeigenschappen, een meubelleven lang
- Ladezijwanden in staal en roestvrij staal
- Driedimensionale frontverstelling
- Met geïntegreerde **BLUMOTION** voor zacht en geruisloos sluiten, te combineren met **SERVO-DRIVE**
- Of met geïntegreerde **TIP-ON** functie voor greeploze fronten

Nodige inbouwruimte

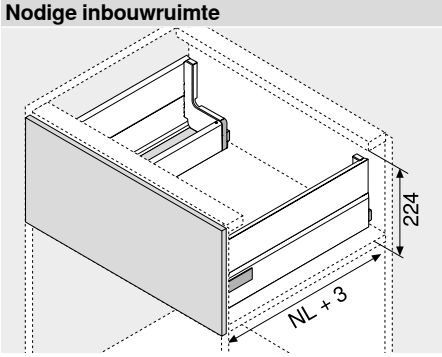

NL Nominale lengte

Bestelinformatie

1	Corpusprofielen links/rechts BLUMOTION		2	Ladezijwand links/rechts		11	Spoelbakzijwand links/rechts	
Nominale lengte NL (mm)	Dyn. belastbaarheid (kg) 30	50	Nominale lengte NL (mm)	Kleur SW | TS	INGL	Nominale lengte NL (mm)	Kleur SW | TS	INGL
450	558.4501B01		450	378L4502SA	378L4502IA	450	378M4504SG	378M4504IG
500	558.5001B		500	378L5002SA	378L5002IA	500	378M5004SG	378M5004IG
550	558.5501B		550	378L5502SA	378L5502IA	550	378M5504SG	378M5504IG
600		☎ 559.6001B	600	378L6002SA	378L6002IA	600	378M6004SG	378M6004IG
650		☎ 559.6501B	650	378L6502SA	378L6502IA	650	378M6504SG	378M6504IG
Bestelinformatie voorTIP-ONzie bewegingstechnologieën			Incl. afdekkappen (vanaf 1000 stuks eigen logo)					

9	BOXCAP links/rechts	
Nominale lengte NL (mm)	Kleur SW | TS	INGL
450	Z37L440I.D	Z37L440S.D
500	Z37L490I.D	Z37L490S.D
550	Z37L540I.D	Z37L540S.D
600	Z37L590I.D	Z37L590S.D
650	Z37L640I.D	Z37L640S.D

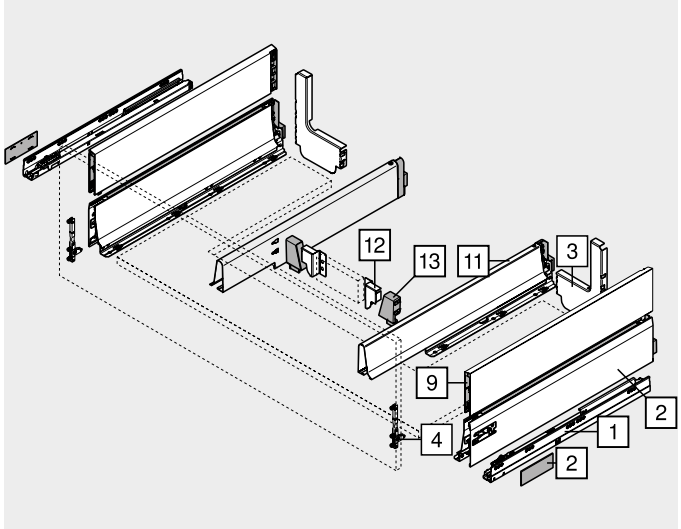

3	Stalen rugwand L-vorm links/rechts		
	Kleur	Materiaal	Art. nr.
	SW | TS | NI	Staal	Z30D120S.6S

4	Frontbevestiging		
	Bevestigingswijze		Art. nr.
	Schroeven	2 x	ZSF.5220
	EXPANDO	2 x	ZSF.532E

12	Rugwandhouder links/rechts		
	Kleur	Materiaal	Art. nr.
	SW | TS | NI	Staal	Z30N000S.04

13	Adapter links/rechts		
	Kleur	Materiaal	Art. nr.
	R7037	Kunststof	Z30N0002.6Z

Kleur	
SW	Zijdewit
TS	Terrazwart
INGL	Roestvrij staal (inox) antifingerprint
R7037	RAL 7037 stofgrijs

Kleur	
S	Zwart
NI	Vernikkeld
NI-M	Mat-nikkel

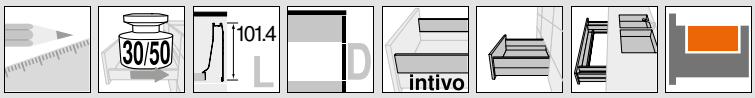

Voorraadlade – BOXCAP – D

Webcode
DQBZ7Y

Maatvoeringen

Nodige inbouwruimte

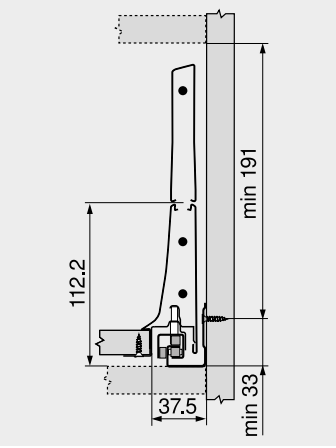

Inbouwmaten – front – schroef-montage

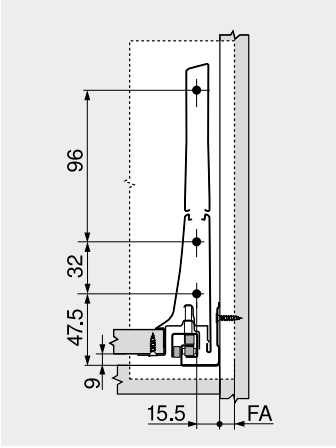

Boormaten – front – EXPANDO montage

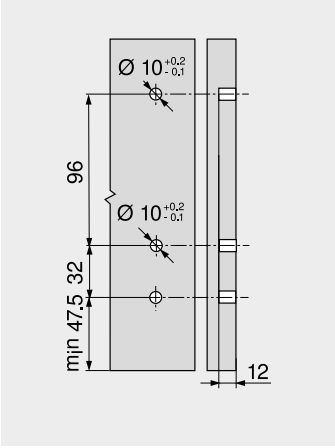

Inbouwmaten – tussenstuk

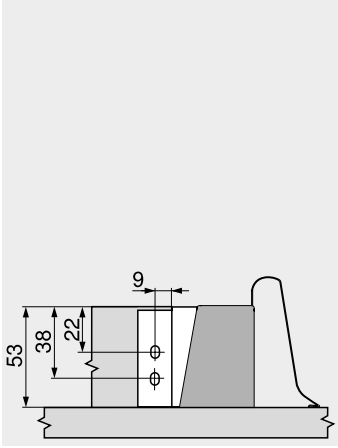

FA Frontopdek

Schroefpositie – corpusprofielen

Nominale lengte NL (mm)

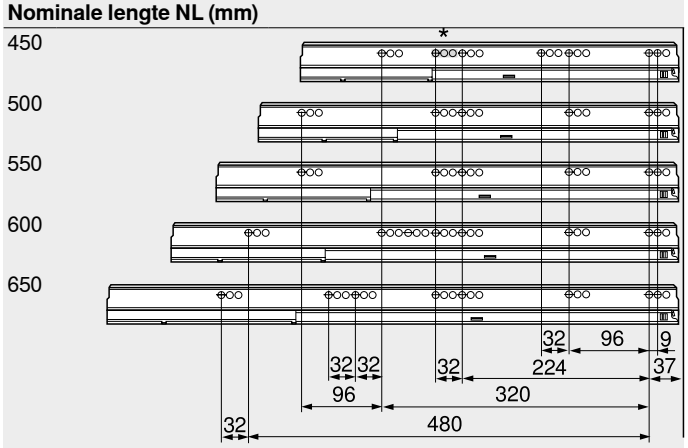

Snijmaten – 16 mm spaanplaat

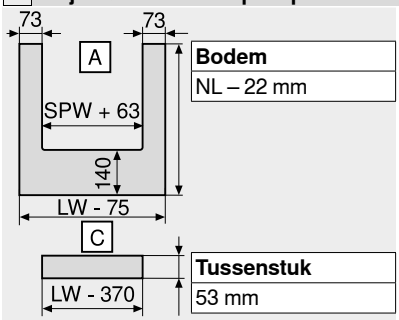

Bodem
NL – 22 mm

Tussenstuk
53 mm

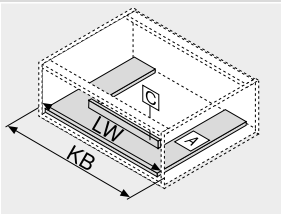

KB Corpusbreedte
LW Corpusbinnenbreedte
NL Nominale lengte
SPW Breedte tussen de spoelbakzijwanden

Corpusbinnendiepte LT min. = nominale lengte NL + 3 mm
* Enkel bij 558.4501B01 (30 kg)

Zie ook

Overzicht – TANDEMBOX intivo	261	Bevestiging van de corpusprofielen	294
Overzicht – SERVO-DRIVE voor LEGRABOX/TANDEMBOX	555	Montage, demontage en verstelling	296
		Overzicht – verwerking	683
TIP-ON voor TANDEMBOX	664	Informatie	774
Overzicht – ORGA-LINE voor TANDEMBOX	509		
Toebehoren	290		

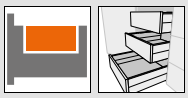

SPACE TOWER

- De flexible voorraadkast met binnenvoorraad-lades; bovenaan met legplank en binnenlades
- Comfortabel bereikbaar van drie kanten
- Apart te openen laden geven een compleet overzicht en maken het mogelijk artikelen gemakkelijk van bovenaf uit de laden te nemen
- Zeer goede uithangstabiliteit bij zwaar beladen voorraadladen
- Hoge rug- en zijwanden garanderen een veilige opberging
- ORGA-LINE lade-indelingen zorgen voor orde en overzicht in de voorraadlade
- Flexibele corpusafmetingen realiseerbaar

Bestelinformatie

Toepassingsadvies		intivo	intivo	155°
Binnenlade – M	268			
Binnenvoorraadlade – BOXCOVER – D		270		
Binnenvoorraadlade – BOXCAP – D			276	
ORGA-LINE voor TANDEMBOX intivo – dwarsverdeling		518	518	
CLIP top 155°-scharnier				118
Advies				
Corpusbreedte (mm)	275–1200			

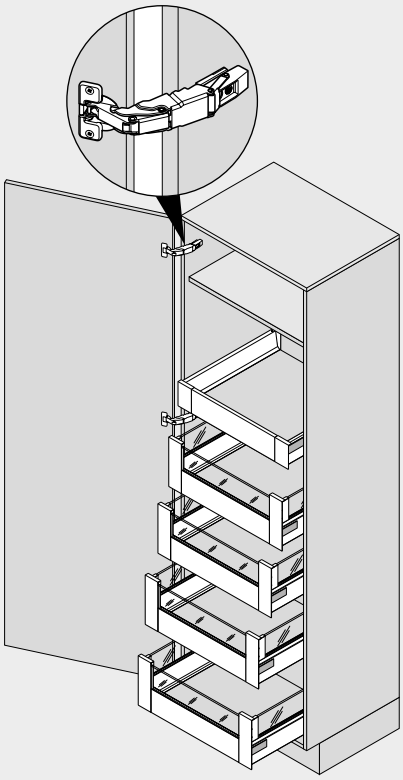

Maatvoeringen

Ondersteuning bij het plannen en bestellen

Short-URL
www.blum.com/planningtools

Zie ook

Overzicht – TANDEMBOX intivo	261	Overzicht – BLUMOTION voor deuren	539
Overzicht – SERVO-DRIVE voor LEGRABOX/TANDEMBOX	555	Toebehoren	290
TIP-ON voor TANDEMBOX	664	Montage, demontage en verstelling	296
Overzicht – ORGA-LINE voor TANDEMBOX	509	Overzicht – verwerking	683
CLIP top 155°-scharnier	118	Informatie	774

SPACE TOWER

Maatvoeringen

Advies

Aanbevolen positie in het corpus

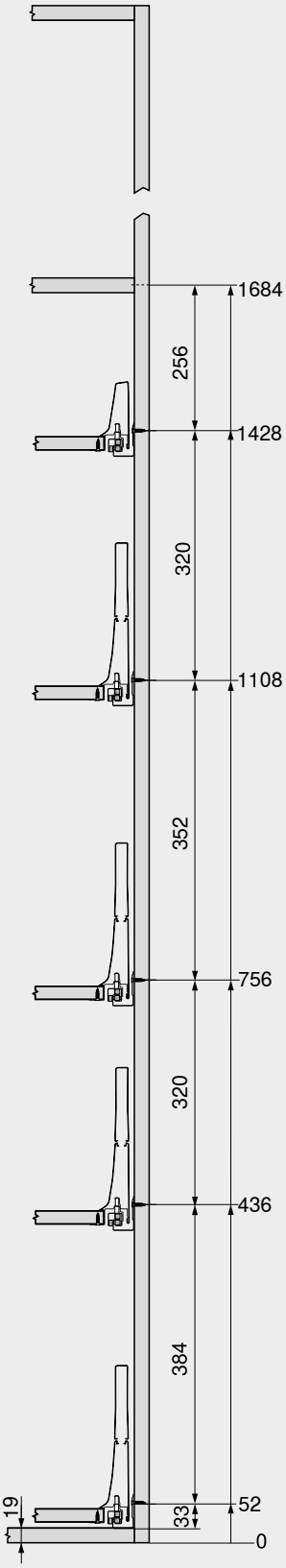

Boormaten – front

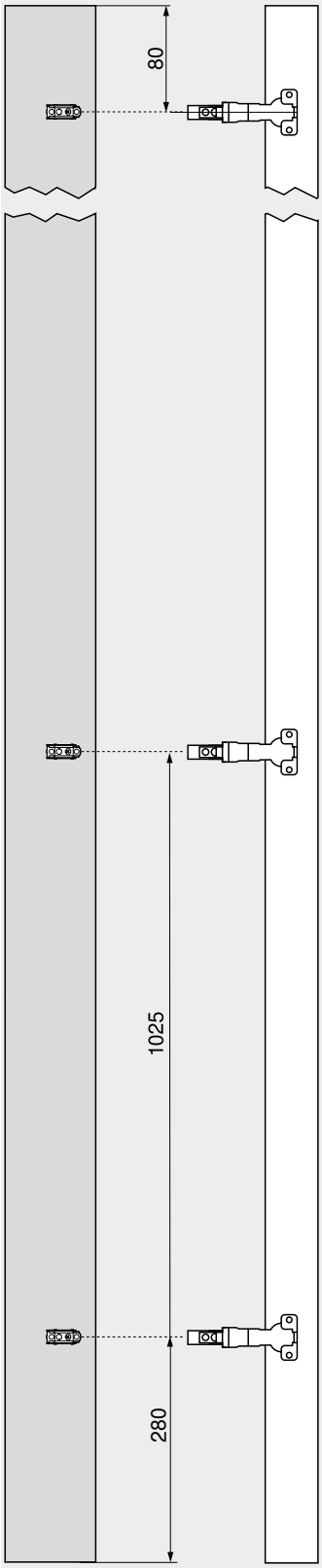

Boormaten – front

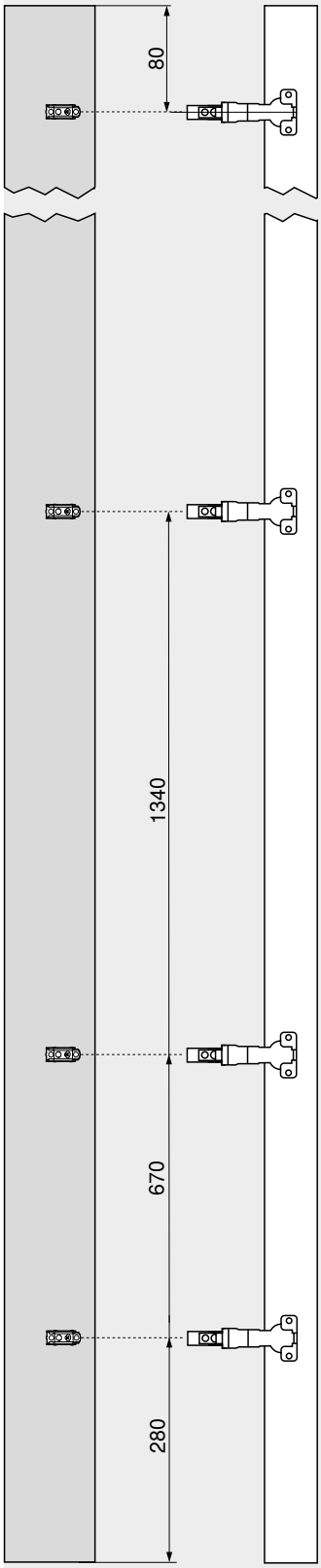

Praktisch bij hoge kasten is een legplank, die een goed overzicht biedt op de bovenste hoogte vanaf de voorzijde

De binnenlade maakt de zijdelingse bereikbaarheid gemakkelijker. Wanneer de binnenlade met een hogere rugwand is uitgerust, dan kan de voorraad er niet aan de achterzijde uitvallen

Een verschillende hoogtepositionering van de laden in de kast zorgt ervoor dat er ook voldoende ruimte is voor hoge artikelen

Met het CLIP top 155°-scharnier zonder deurinsprong wordt de corpusbreedte optimaal benut

Wanneer het scharnier boven de onderste lade wordt gemonteerd, kan deze helemaal naar onder worden versteld. Zo wordt tot de laatste centimeter benut als opbergruimte

Zie ook

Aantal scharnieren 782

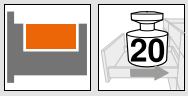

Smalle kasten

- Stabiele oplossing door diagonaal verzette corpusprofielen
- Met geïntegreerde **BLUMOTION** voor zacht en geruisloos sluiten
- Hoge dynamische belastbaarheid van 20 kg per onderkast
- Corpusbreedte KB 200 mm

Nodige inbouwruimte

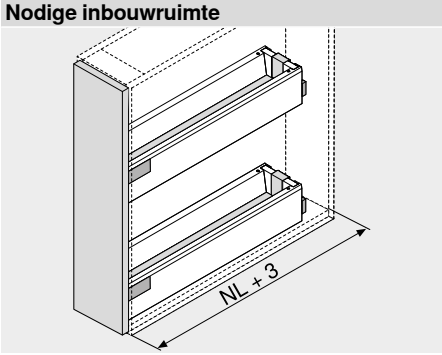

NL Nominale lengte

Bestelinformatie

Toepassingsadvies		intivo	intivo	
Lade – M	364			
Voorraadlade – BOXCOVER – D		270		
Voorraadlade – BOXCAP – D			274	
Corpusbreedte (mm)	200			

Zie ook

Overzicht – TANDEMBOX intivo	261
Toebehoren	290
Montage, demontage en verstelling	296
Overzicht – verwerking	683
Informatie	774

Smalle kasten

Maatvoeringen

Nodige inbouwruimte

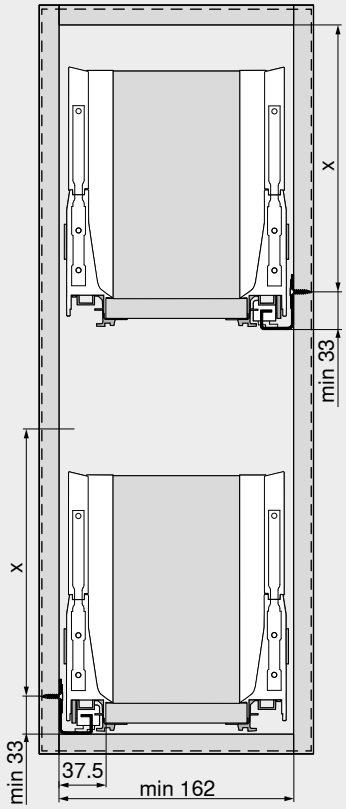

Inbouwhoogte	X (mm)
M	65.5
D	191

Inbouwmaten – front

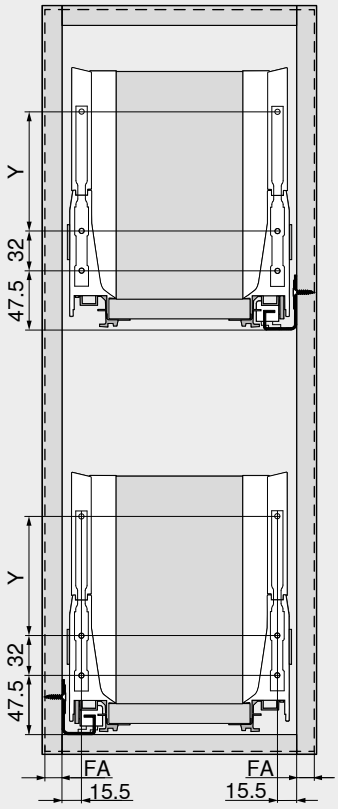

Inbouwhoogte	Hoogte ladezijwand	Zijwand	Y (mm)
M	M	–	–
D	L	BOXCOVER	96
D	L	BOXCAP	96
FA	Frontopdek		

Inschuifelement uit glas – onbedrukt

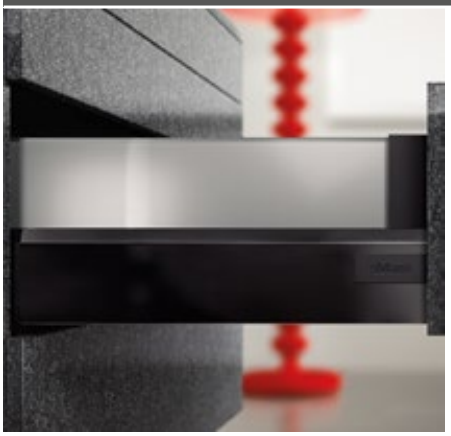

- Meubels ook binnenin vrij in te richten
- Materiaal: glas zonder opdruk
- Kleur: helder, gesatineerd

Bestelinformatie

7	Inschuifelement uit glas (voor binnenvoorraadlade vooraan)		
	Kleur	Helder | gesatineerd	
Corpusbreedte KB (mm)	Corpuswanddikte (mm)		
	15/16	18/19	
300	Z37G150D	Z37G144D	
400	Z37G250D	Z37G244D	
450	Z37G300D	Z37G294D	
500	Z37G350D	Z37G344D	
600	Z37G450D	Z37G444D	
900	Z37G750D	Z37G744D	
1200	Z37G1050D	Z37G1044D	

9a	Inschuifelement uit glas (zijdelings)		
Nominale lengte NL (mm)	Kleur		
	Helder | gesatineerd		
270	Z37G210D		
300	Z37G240D		
350	Z37G290D		
400	Z37G340D		
450	Z37G390D		
500	Z37G440D		
550	Z37G490D		
600	Z37G540D		
650	Z37G590D		
Bestaat uit:			
9a	2 x	Inschuifelement uit glas	

Maatvoeringen

Snijmaten – inschuifelement

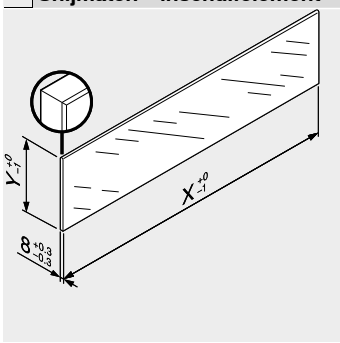

Inschuifelement	X (mm)	Y (mm)
Vooraan	LW – 118	100
Zijdelings verstek	NL – 60	100
LW	Corpusbinnenbreedte	
NL	Nominale lengte	

Naar aanleiding van de opgegeven afmetingen is, in combinatie met LEGRABOX/TANDEMBOX, volgens norm (DIN EN 14749 uitgave nov.2005) geen “impact test voor verticale glasbouwdelen” voorgeschreven. Bijgevolg is voor de normvulling geen gehard glas vereist.
De kantenverwerking is een gepolierde vlakke zijde met fase 1 mm ±0.5 mm.

Zie ook

Overzicht – TANDEMBOX intivo	261
Montage, demontage en verstelling	296
Overzicht – verwerking	683
Informatie	774

Inschuifelement uit glas – bedrukt

Short-URL
www.blum.com/myintivo

- Meubels ook binnenin vrij in te richten
- Glas bedrukt met een decor van Blum of volgens uw wens

Designconfigurator

Accenten zetten met glas – configureer een decor volgens uw kleurwensen.
Het progamma kan per land verschillend zijn.
Bij vragen gelieve Van Hoecke te contacteren.

Bestelinformatie

Glas – bedrukt met decors van Blum

	- Individuele productie - Alle nominale lengtes en breedtes mogelijk - Minimale bestelhoeveelheid: 50 stuks	☎ Z37GxxxDx

Glas – bedrukt met eigen decors

Uw eigen design!	- Individuele productie - Alle nominale lengtes en breedtes mogelijk - Minimale bestelhoeveelheid: 50 stuks	☎ Z37GxxxD.xx

Opmerking

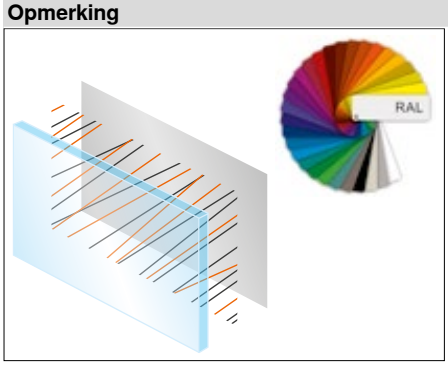

- De decors worden individueel voor u en uw klanten gemaakt
- Alle decors worden in zeefdruk in de gewenste kleurcombinatie aangebracht
- Aan de binnenkant kunnen tot drie RAL-kleuren gezet worden
- Twee willekeurige RAL-kleuren voor het decor
- Bij inschuifelementen uit helder glas is een extra RAL-kleur, als één achtergrondvlak, mogelijk

Zie ook

Overzicht – TANDEMBOX intivo	261
Montage, demontage en verstelling	296
Overzicht – verwerking	683
Informatie	774

Stalen rugwand

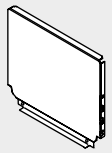

- Voor TANDEMBOX
- Materiaal: staal
- Kleur: zijdewit, terrazwart, vernikkeld

Bestelinformatie

Hoogte rugwand	Art. nr.
N	Z30NxxxS.6
M	Z30MxxxS.6
D	Z30DxxxS.6

Maatvoeringen

Berekening van de breedte

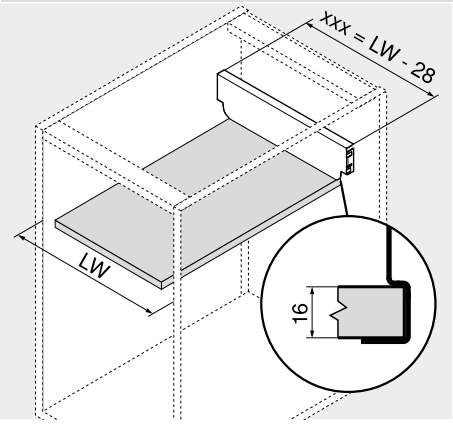

xxx = LW – 28

Voorbeeld
Hoogte rugwand M
LW = 567 mm
539 mm = 567 – 28 mm
Bestelling
Z30M539S.6

xxx Breedte rugwand
LW Corpusbinnenbreedte

Snijmaten – 16 mm spaanplaat

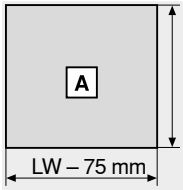

Bodem
NL – 22 mm

NL Nominale lengte
LW Corpusbinnenbreedte

Frontstabilisering

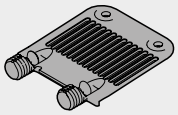

- Om brede en hoge fronten te stabiliseren
- Versterkt de verbinding tussen ladebodem en front
- Materiaal: kunststof
- Kleur: RAL 7037 stofgrijs

Bestelinformatie

Naam	Art. nr.
Frontstabilisering	Z96.10E1

Maatvoeringen

Nodige inbouwruimte

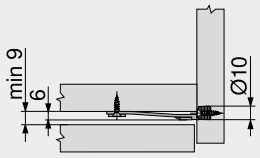

Boormaten – front

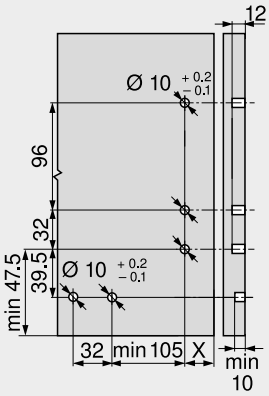

Stabilisering – bovenop gemonteerd

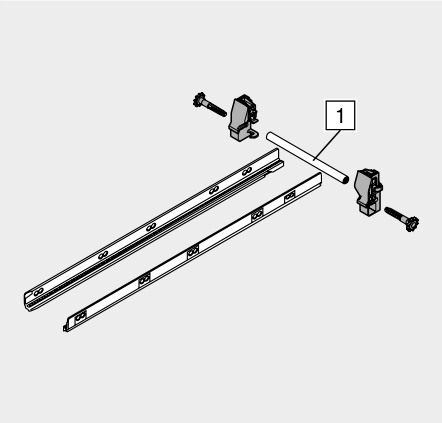

- Stabilisering voor zeer brede voorraadlades
- Aan te raden: corpusbreedte KB 900–1200 mm
- Aluminium profiel passend voor KB 1200 mm, voor in te korten
- Voor gebruik met SERVO-DRIVE geschikt

Bestelinformatie

Nominale lengte NL (mm)	Art. nr.
450	ZST.450BA
500	ZST.500BA
550	ZST.550BA
600	ZST.600BA
650	ZST.650BA

	Snijmaten
1	Corpusbinnenbreedte LW – 86 mm

Maatvoeringen

Nodige inbouwruimte

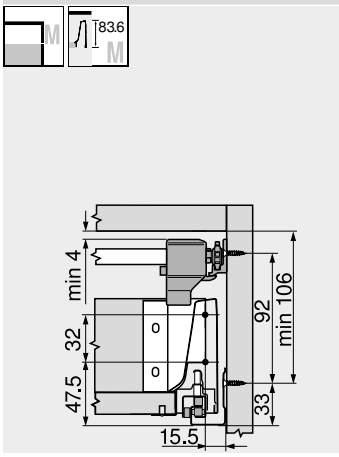

Nodige inbouwruimte

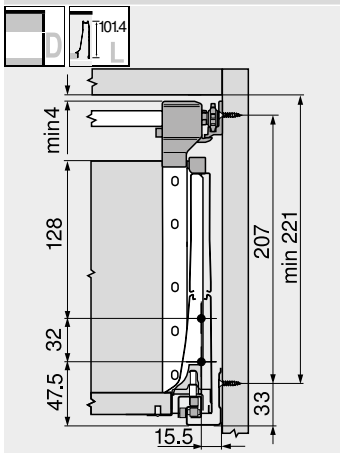

Schroefpositie – zijdelingse stabilisatie

Nominale lengte NL (mm)

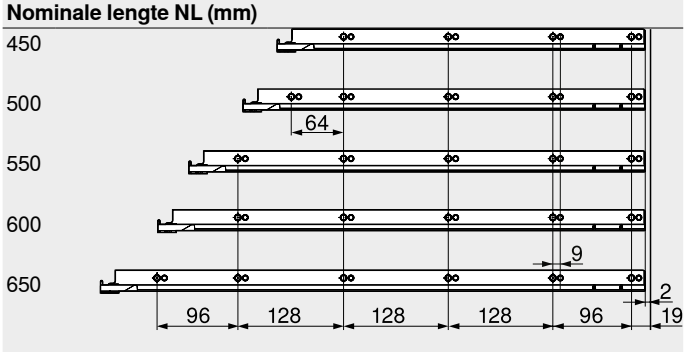

Corpusbinnendiepte LT min. = nominale lengte NL + 3 mm

Montage

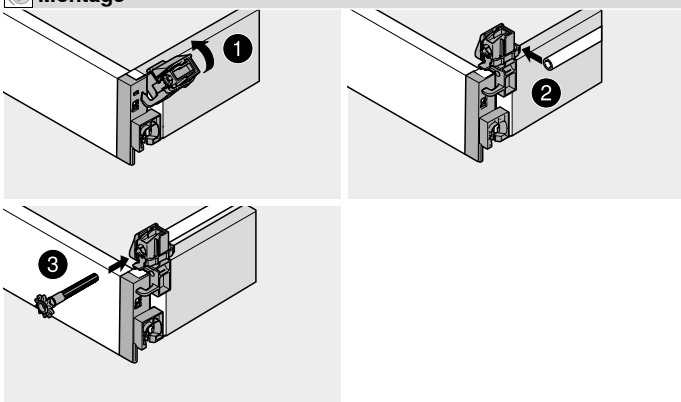

Zie ook

Overzicht – TANDEMBOX intivo	261
Overzicht – verwerking	683
Informatie	774

Spaanplaatschroeven — Ø 3.5 mm

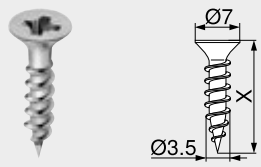

- Ø 3.5 mm
- Materiaal: staal
- Kleur: vernikkeld

Bestelinformatie

X (mm)	Art. nr.
15.0	609.1500
17.0	609.1700

Systeemschroeven — Ø 6.0 mm

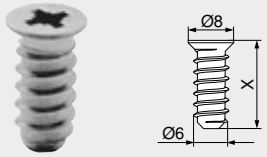

- Ø 6 mm
- Boordiameter Ø 5 mm
- Materiaal: staal
- Kleur: vernikkeld

Bestelinformatie

X (mm)	Art. nr.
10.0	661.1000.HG
11.5	661.1150.HG
13.0	661.1300.HG
14.5	661.1450.HG
20.0	661.2000.HG

Speciale systeemschroeven — Ø 6.0 mm

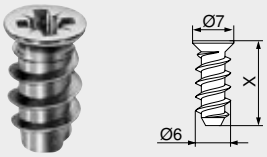

- Ø 6 mm
- Boordiameter Ø 5 mm
- Materiaal: staal
- Kleur: vernikkeld

Bestelinformatie

X (mm)	Art. nr.
11.5	662.1150.HG
13.0	662.1300.HG
14.5	662.1450.HG

Centreerboor

- Ø 2.7 mm, boorlengte 70 mm
- Om spaanplaatschroeven voor te boren Ø 3.5 mm
- Boordiepte tot 8 mm
- Materiaal: staal, gehard

Bestelinformatie

Naam	Art. nr.
Centreerboor	M01.ZZ03
Vervangboor	M01.ZZB3

Deurdemper

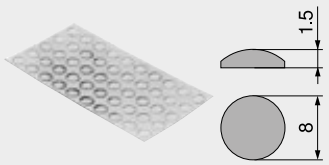

- Voor geluidsdemping
- Materiaal: kunststof
- Kleur: natuurwit

Bestelinformatie

Naam	Art. nr.
Deurdemper	993.710

Demper om in te boren

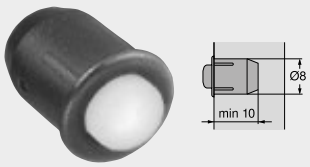

- Voor geluidsdemping
- Voeg 2 mm
- Tweedelig
- Materiaal: kunststof
- Kleur: RAL 9006 grijs (witaluminium)

Bestelinformatie

Naam	Art. nr.
Demper om in te boren	993.706

Kruisschroevendraaier

- PZ (Pozi) grootte 2
- Schachtlengte 100 mm
- Totale lengte 200 mm
- Zwarte greep met oranje Blum logo
- Materiaal: kunststof/staal
- Kleur: zwart/oranje

Bestelinformatie

Naam	Art. nr.
Kruisschroevendraaier	303.756.1

Vlakkopschroevendraaier

- Met platte kop 1.0 x 5.5 mm
- Schachtlengte 125 mm
- Totale lengte 225 mm
- Zwarte greep met oranje Blum logo
- Materiaal: kunststof/staal
- Kleur: zwart/oranje

Bestelinformatie

Naam	Art. nr.
Vlakkopschroevendraaier	314.928.1

Lades

blum

► TANDEMBOX intivo

►► Bevestiging van de corpusprofielen

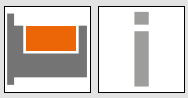

Corpusprofiel 558B – 30 kg

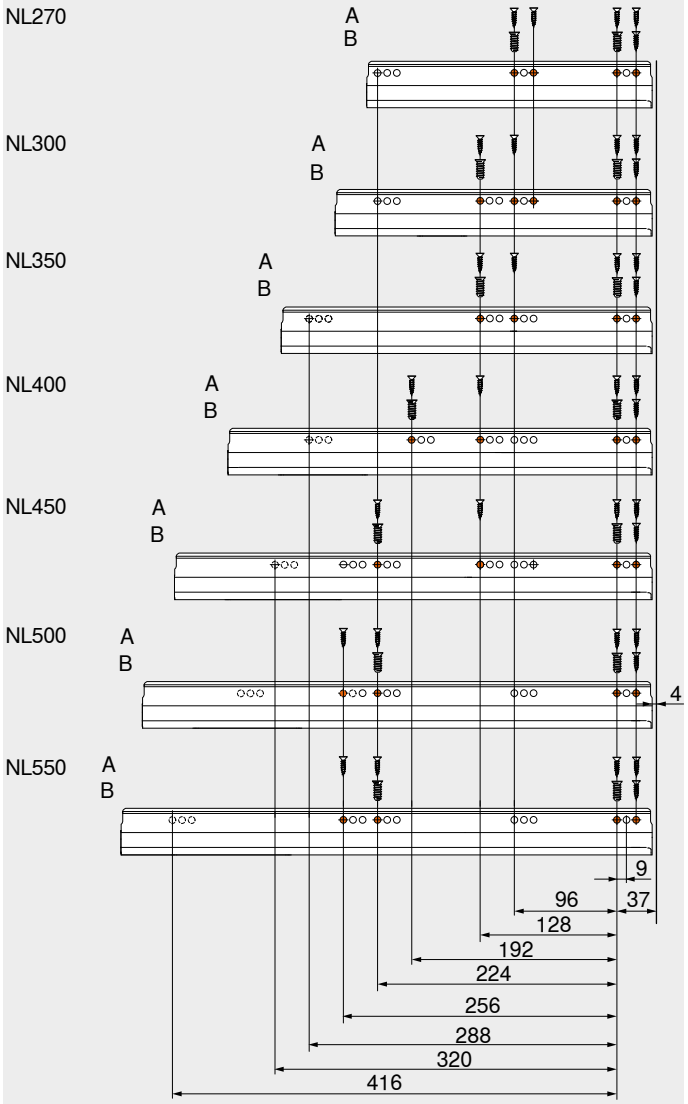

Corpusprofiel 559B – 50 kg

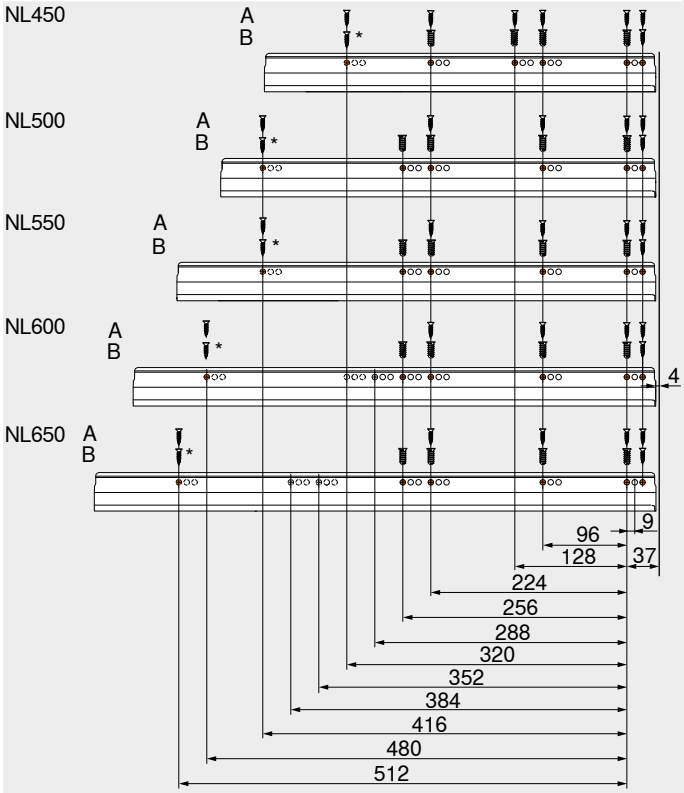

NL Nominale lengte
A Spaanplaatschroeven Ø 4 x 15 mm
B Systeemschroeven, art. nr. 661.1450.HG

NL Nominale lengte
A Spaanplaatschroeven Ø 4 x 15 mm
B Systeemschroeven, art. nr. 661.1450.HG
* Voor hoge stabiliteit

Corpusprofiel 556B – 65 kg

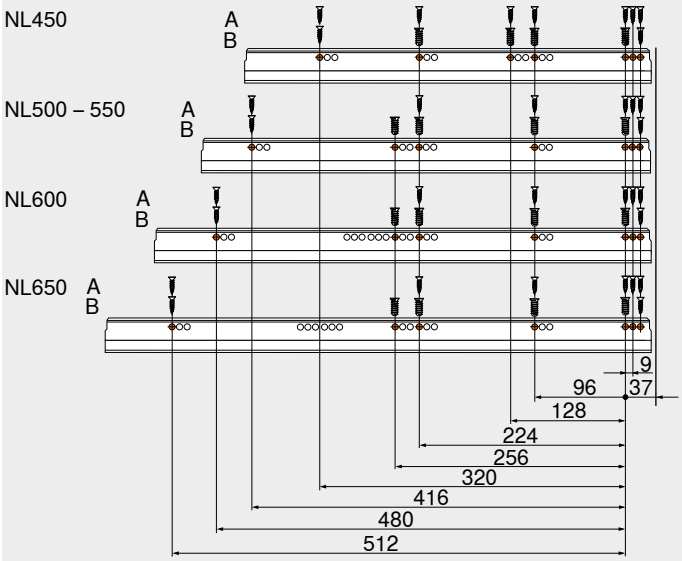

Corpusprofiel 559T – 20/30/50 kg

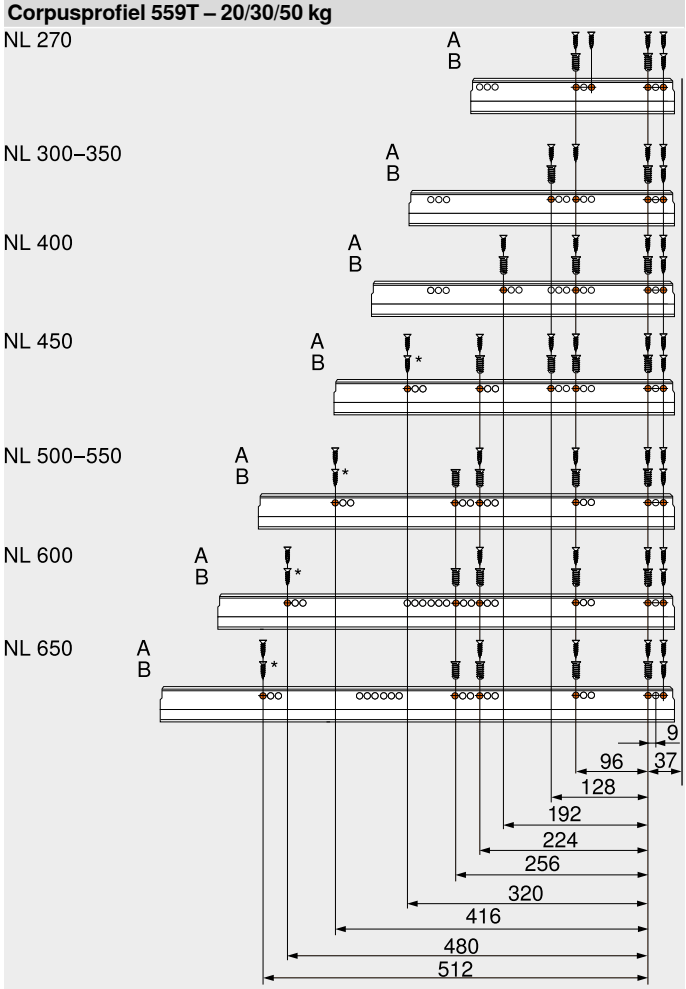

NL	Nominale lengte
A	Spaanplaatschroeven Ø 4 x 15 mm
B	Systeemschroeven, art. nr. 661.1450.HG

NL	Nominale lengte
A	Spaanplaatschroeven Ø 4 x 15 mm
B	Systeemschroeven, art. nr. 661.1450.HG
*	Voor hoge stabiliteit

Lades

blum

► TANDEMBOX intivo

►► Montage, demontage en verstelling

Lade

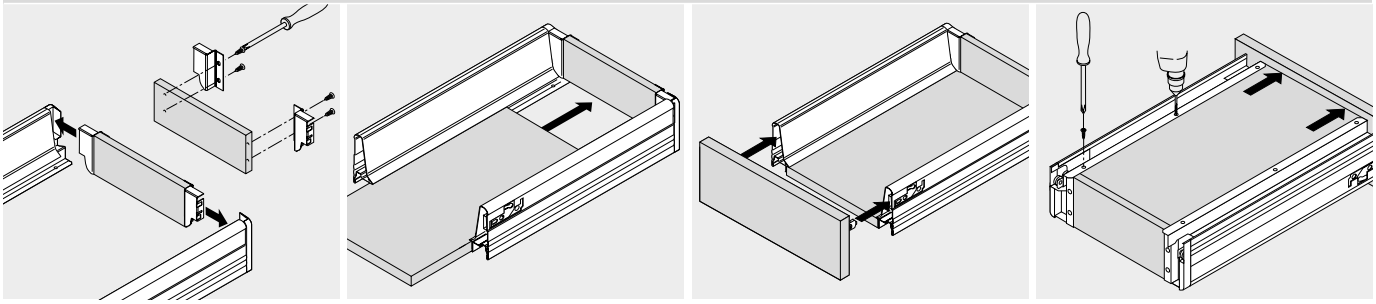

Montage

Lade

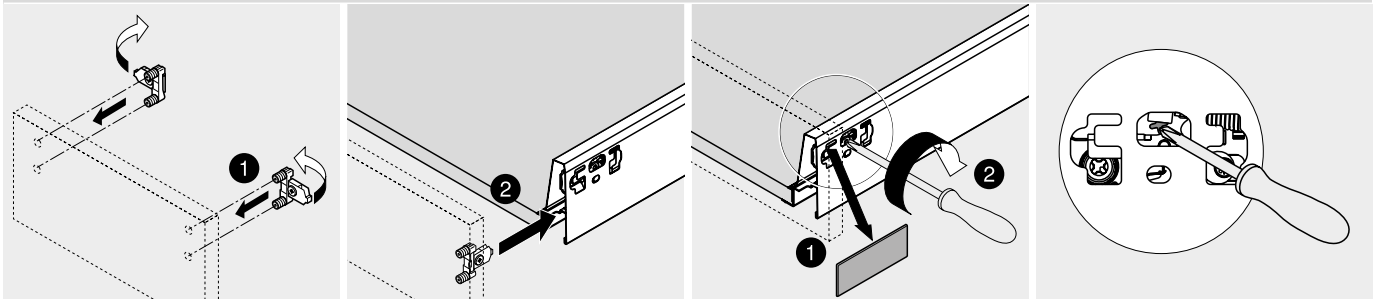

Montage

Demontage

Verstelling

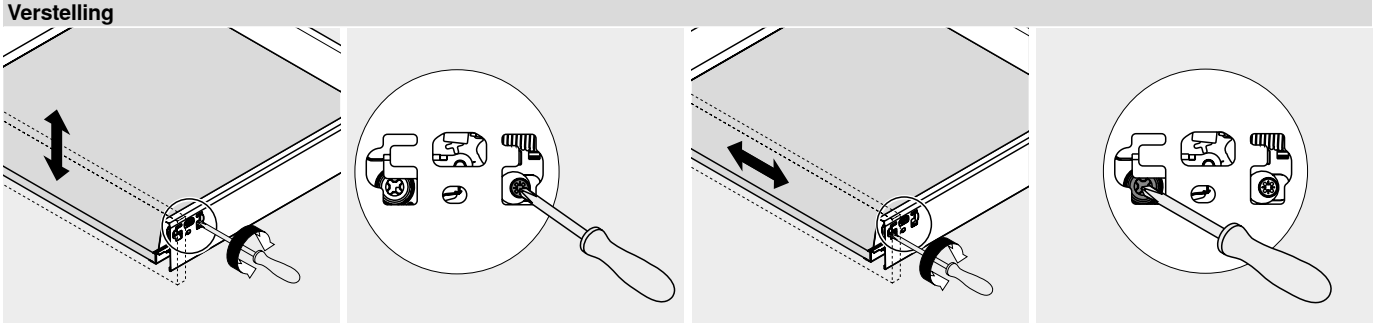

Hoogteverstelling

Zijdelingse verstelling

Lade in- en uithalen

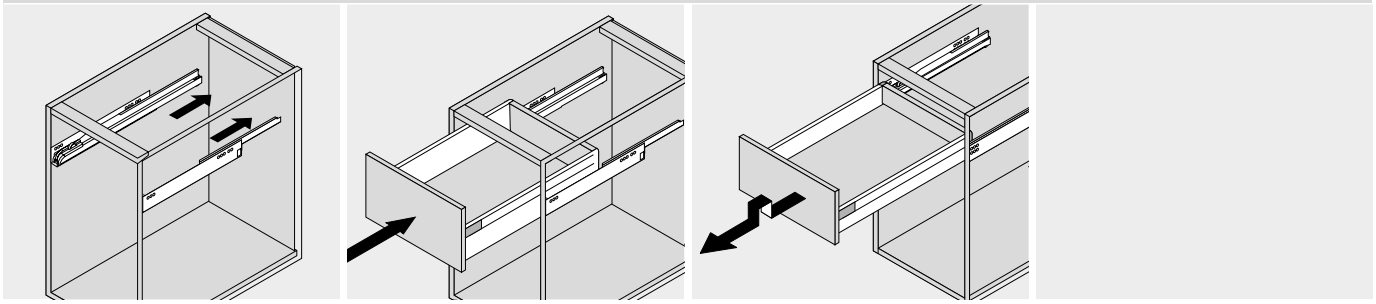

Inhangen

Uithalen

Binnenlade

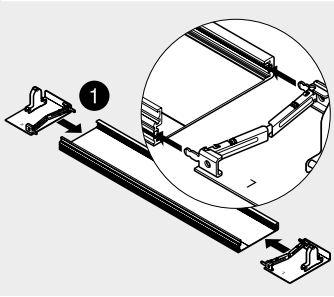

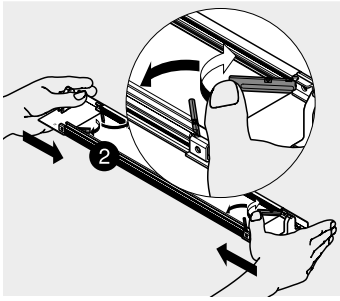

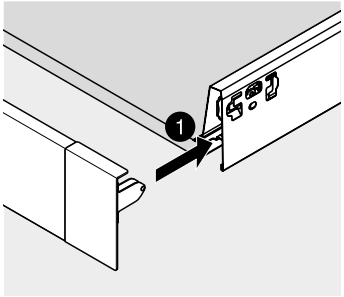

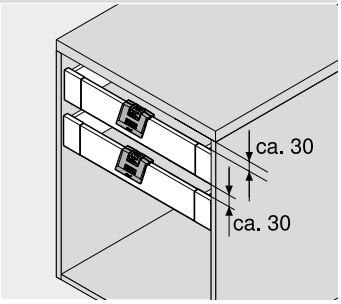

Montage

Enkel rekening mee houden bij gebruik zonder greep ZIF.80M5

Klemstuk – Z31A0008

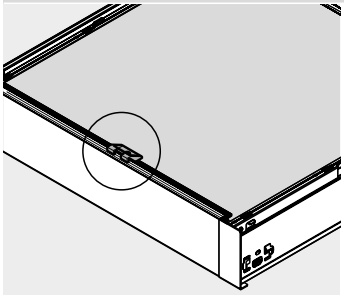

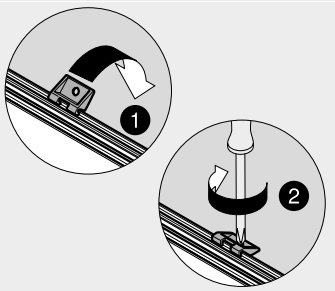

Vanaf corpusbreedte KB 600 mm

Binnenlade

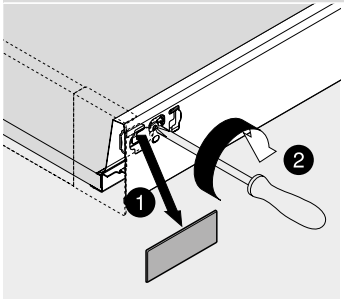

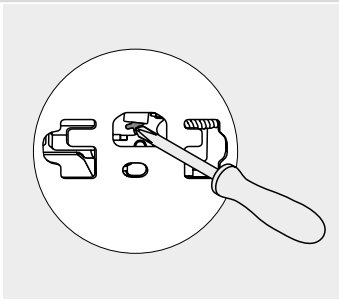

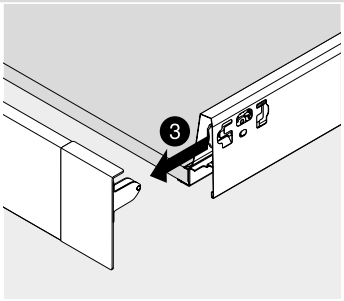

Demontage

Greep en meenemer

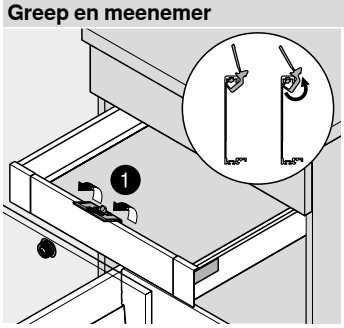

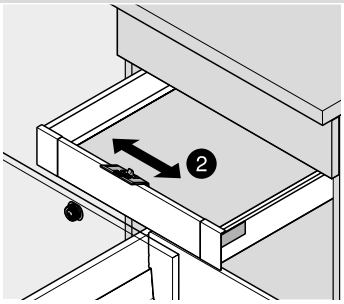

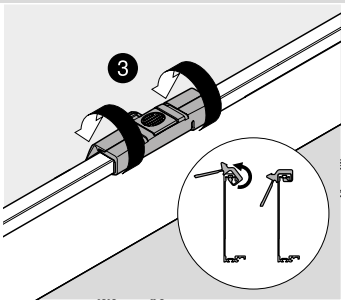

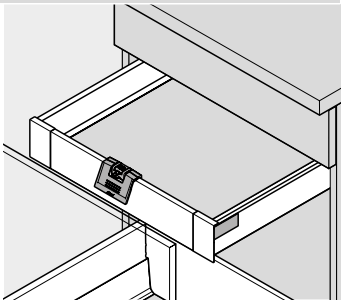

Montage

In het midden of op de meenemer plaatsen

▸ TANDEMBOX intivo
▸▸ Montage, demontage en verstelling

Greep en meenemer

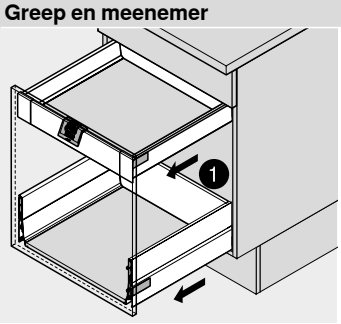

Meenemer is geactiveerd

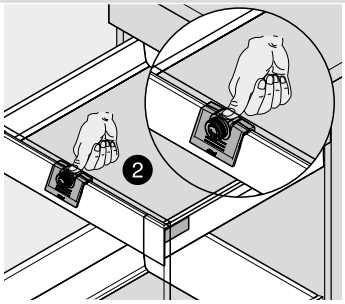

Ontregelen van een geactiveerde meenemer

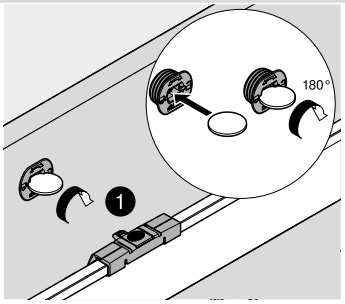

Meenemer activeren of deactiveren

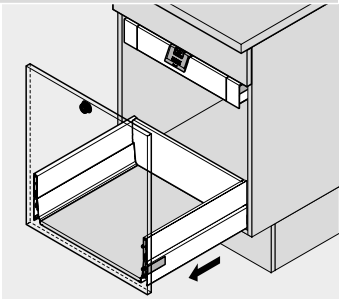

Voorraadlade – BOXCOVER

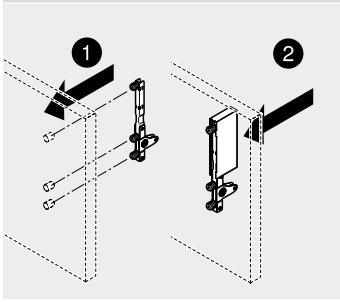

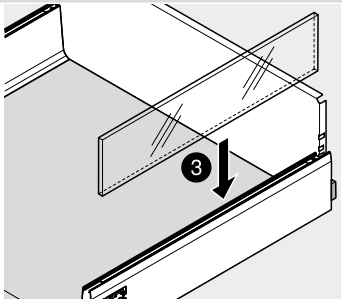

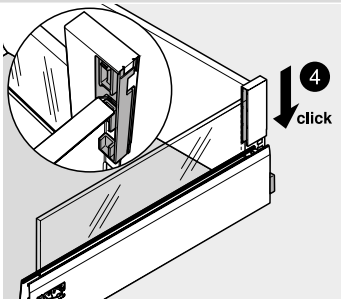

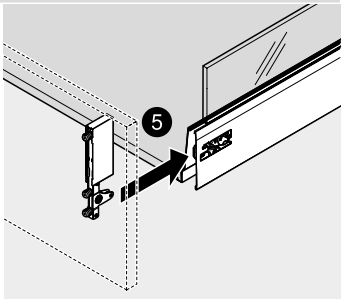

Montage

Voorraadlade – BOXCAP

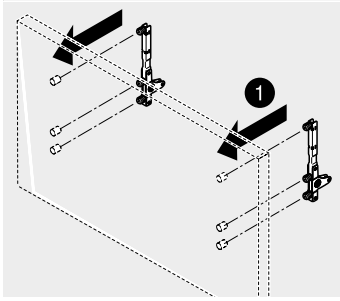

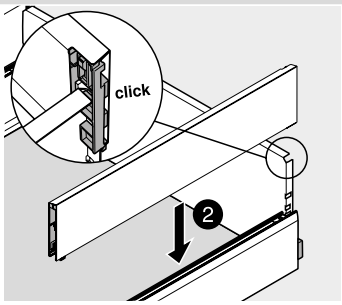

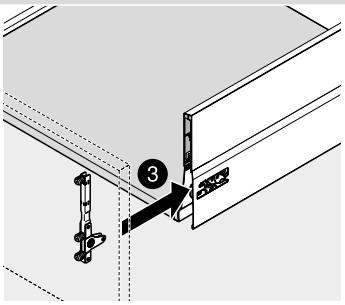

Montage

Voorraadlade – BOXCOVER/BOXCAP

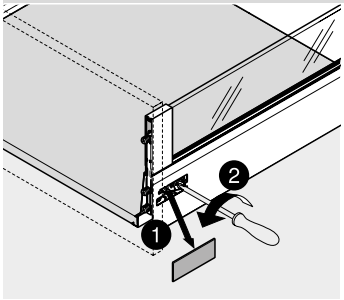

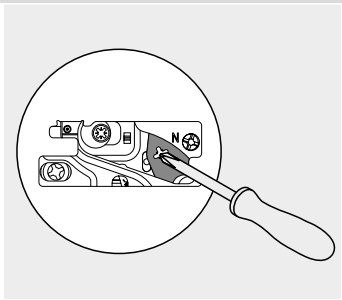

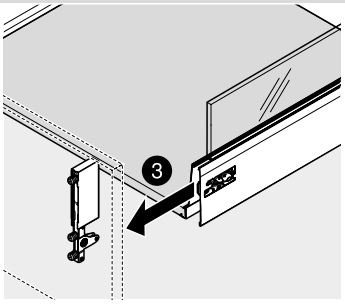

Demontage

Voorraadlade – BOXCOVER

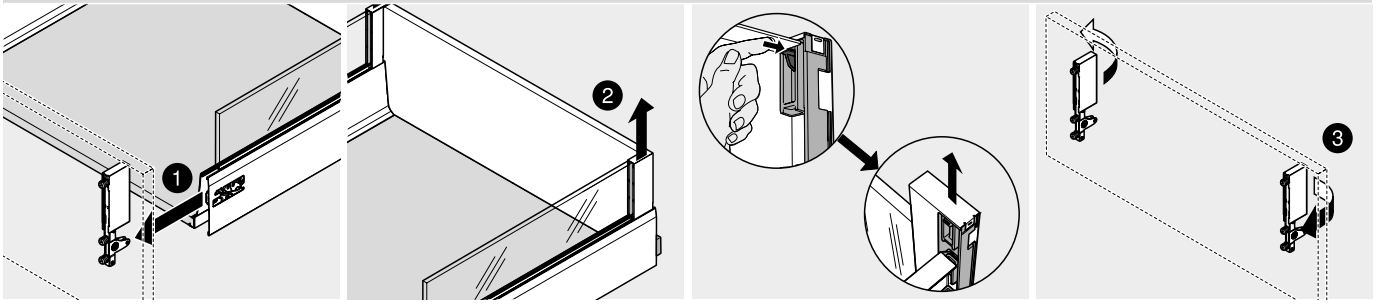

Demontage

Voorraadlade – BOXCAP

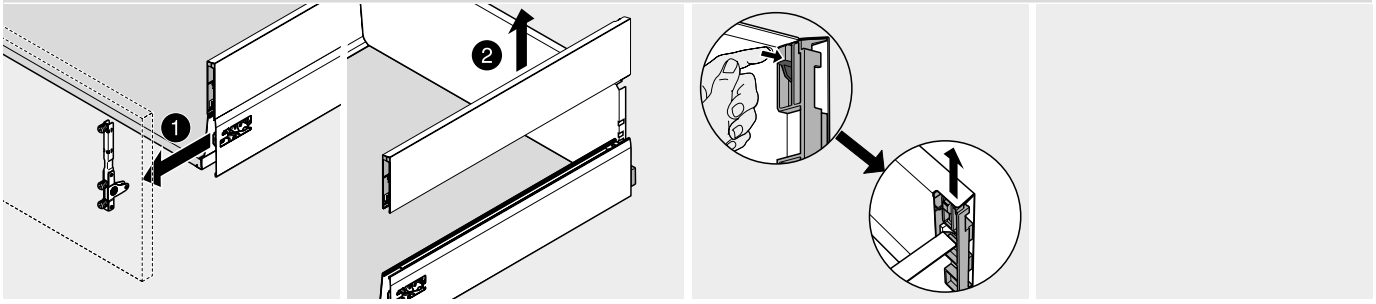

Demontage

Verstelling – BOXCOVER/BOXCAP

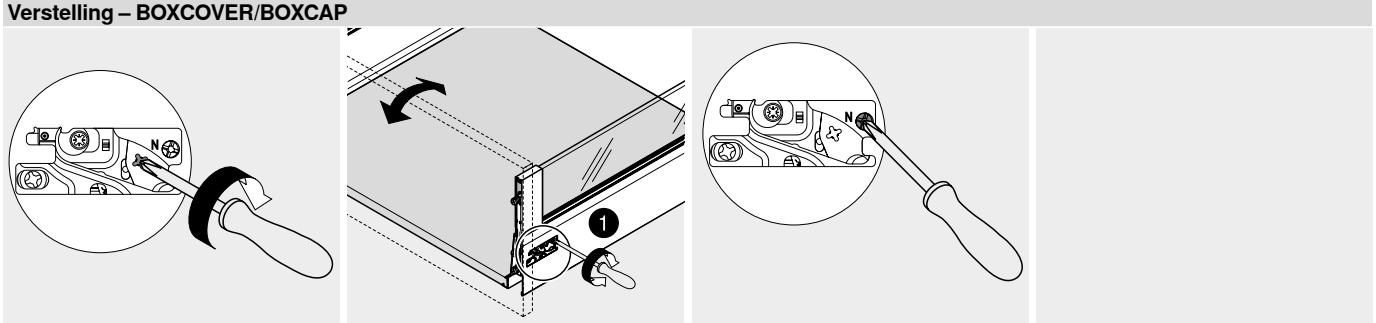

Aanspannen!
Zijdelingse stabiliteit vanaf front-hoogte 400 mm

Neigingsverstelling

Verstelling – BOXCOVER/BOXCAP

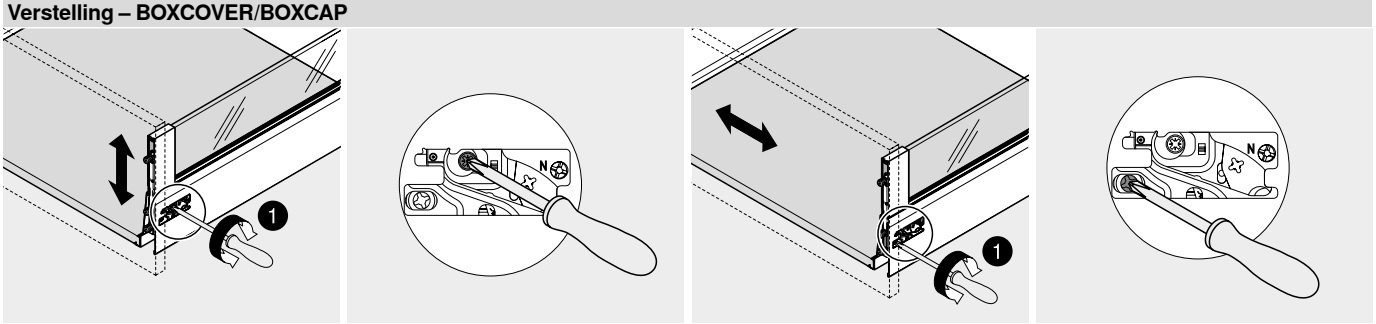

Hoogteverstelling

Zijdelingse verstelling

Binnenvoorraadlade – BOXCOVER

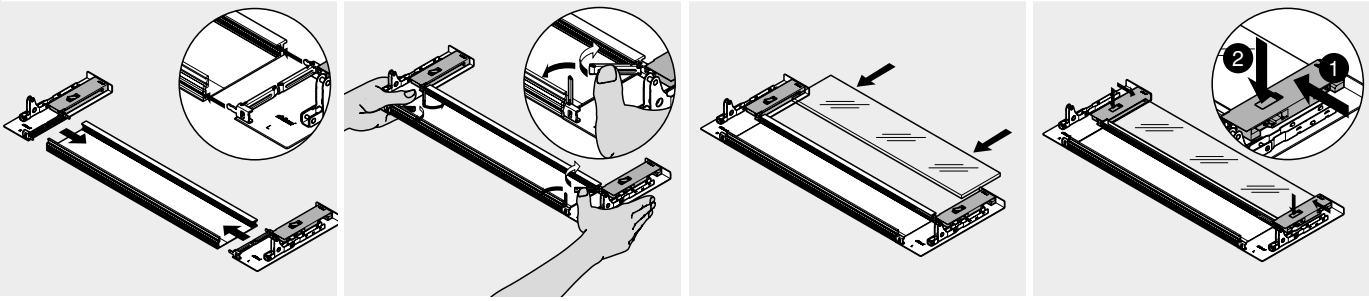

Montage

Binnenvoorraadlade – BOXCOVER

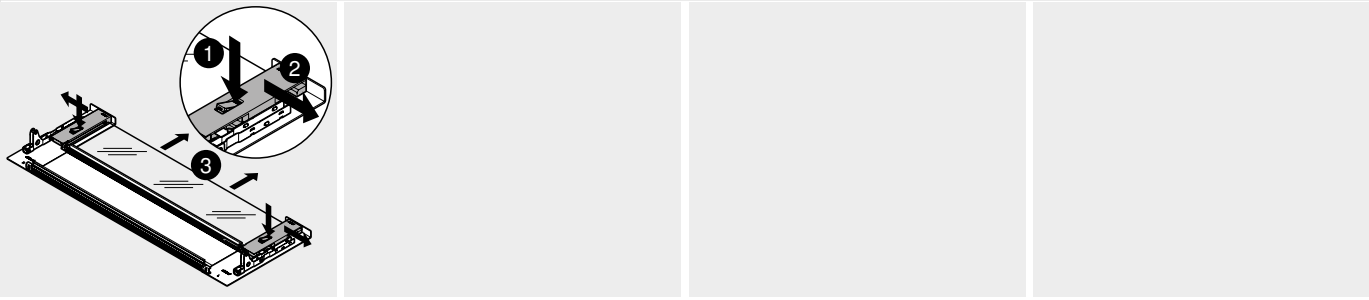

Demontage

Binnenvoorraadlade – BOXCAP

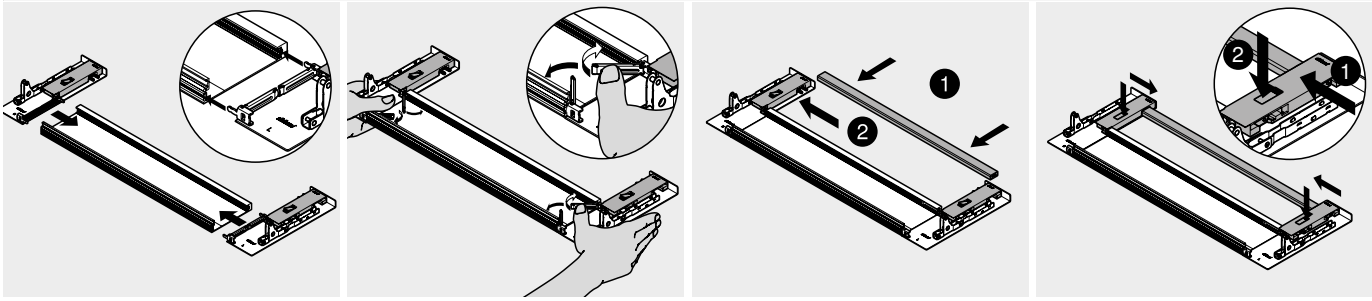

Montage

Binnenvoorraadlade – BOXCAP

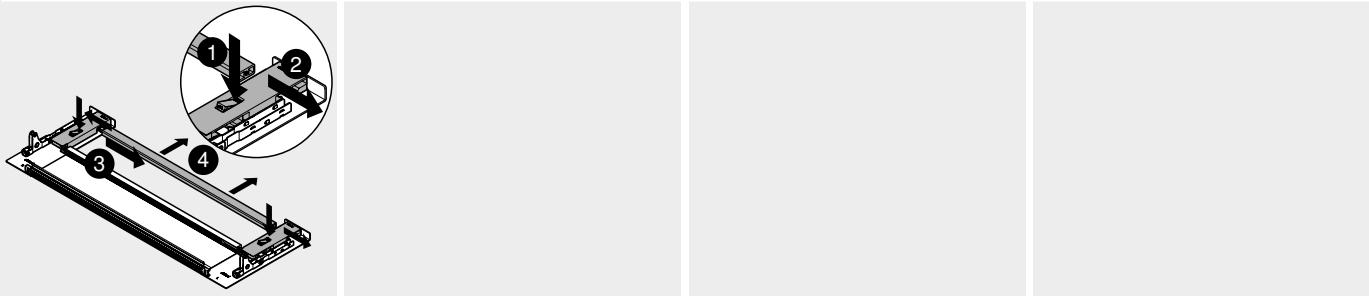

Demontage

Klemstuk – Z31A0008

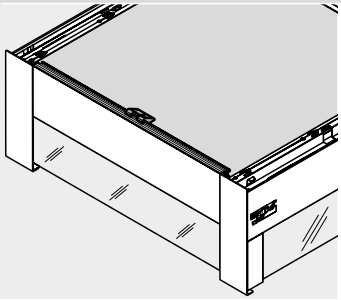

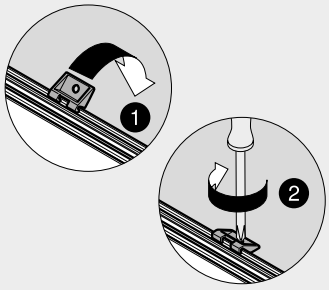

Vanaf corpusbreedte KB 600 mm

Spoelbaklade

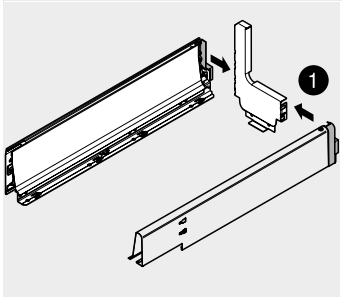

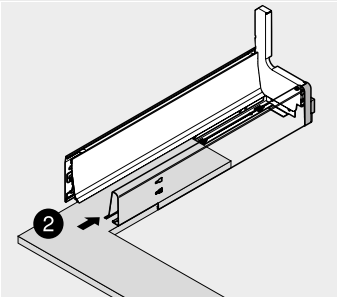

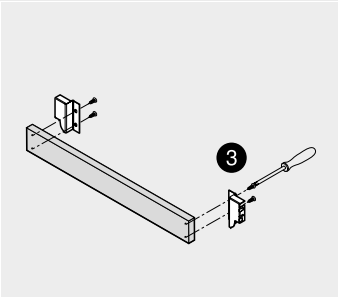

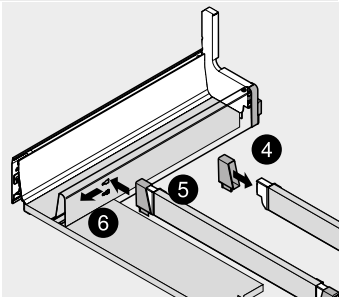

Montage

Montagefilm

Short-URL
www.blum.com/tbxintivo_videos

De pure lijn – rechthoekig en puur over de hele lijn

TANDEMBOX antaro staat voor duidelijke, hoekige vormen met reling of als gesloten geheel met inschuifelement. Alle componenten zijn qua kleur op elkaar afgestemd en onderlijnen het pure productdesign.

Ook de verschillende inschuifelementen kunnen indien gewenst gecombineerd worden. SERVO-DRIVE, de elektrische openingsondersteuning in combinatie met BLUMOTION of TIP-ON, de mechanische openingsondersteuning.

Typisch voor het pure productdesign: de hoekige reling

Met de inschuifelementen sluiten we niet alleen de ladezijwanden maar kunnen ook bewust accenten gelegd worden. Kies tussen glazen of aluminium inschuifelementen van Blum. Ook andere materialen zijn mogelijk zoals bijvoorbeeld hout

Alle kunststofdelen zijn op de kleur van de ladezijwand afgestemd

Er zijn drie varianten van kleuren in staal: zijdewit, grijs (witaluminium, RAL 9006) terrazwart alsook de roestvrije variante (Inox)

► TANDEMBOX antaro

Symboolbeeld

►► Overzicht – gebruik	304

►► Toebehoren

Symboolbeeld

Inschuifelement	342	Centreerboor	348
Stalen rugwand	344	Demper	348
Frontstabilisering	344	Schroevendraaier	349
Stabilisering – bovenop gemonteerd	345		
Flexibele relinghouder	346		
Rugwandhouder hoogte B	347		
Schroeven	348		

►► Bevestiging van de corpusprofielen

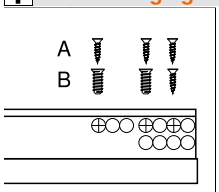

Symboolbeeld

Corpusprofiel 558B – 30 kg	350
Corpusprofiel 559B – 50 kg	350
Corpusprofiel 556B – 65 kg	351
Corpusprofiel 559T – 20/30/50 kg	351

►► Montage, demontage en verstelling

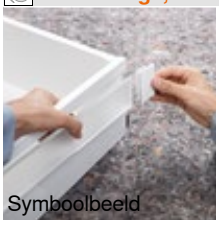
Symboolbeeld

Lade	352	Spoelbaklade	357
Verstelling	352		
Binnenlade	353		
Voorraadlade	354		
Voorraadlade – inschuifelement	354		
Binnenvoorraadlade	355		
Voorraadlade – alukaderdeuren	356		

Pictogram

	Artikel op aanvraag		Lade	65	Dynamische belastbaarheid (kg)
	Algemene informatie		Binnenlade		Maatvoeringen
	Toebehoren		Voorraadlade		Snijmaten
	TANDEMBOX antaro		Binnenvoorraadlade		Verwerking
	Hoekkast		Reling		Montage, demontage en verstelling
	Spoelbaklade	D	Inbouwhoogte of minimale ruimte in het corpus		
	Voorraadkast	T83 M	Hoogte ladezijwand		

▸ TANDEMBOX antaro
▸▸ Overzicht – gebruik

▸▸ Standaardcorpus

Toepassingen	Blz.	Webcode	Nodige inbouwruimte	kg
Lade				
Lade – N	306	DQC21A	82.5	30
Lade – M	308	DQC2QM	98.5	30, 50, 65
Lade – K	312	DQC3FY	130.5	30, 50, 65
Voorraadlade				
Voorraadlade – reling – C Inschuifelement is mogelijk	316	DQC5JY	192	30, 50, 65
Voorraadlade – reling – D Inschuifelement is mogelijk	320	DQC69A	224	30, 50, 65
Voorraadlade – reling – D – K-ladezijwand	324	DQC6YM	224	30, 50, 65
Voorraadlade – reling – C – alukaderdeuren Inschuifelement is mogelijk	328	DQC7NY	192	30, 50, 65
Voorraadlade – reling – D – alukaderdeuren Inschuifelement is mogelijk	330	DQC8DA	224	30, 50, 65

Toepassingen	Blz.	Webcode	Nodige inbouwruimte	kg
Binnenlade				
Binnenlade – M	310	DQC45A	106	30, 50, 65
Binnenlade – K	314	DQC4UM	136.5	30, 50, 65
Binnenvoorraadlade				
Binnenvoorraadlade – reling – C Inschuifelement is mogelijk	318	DQCAHA	192	30, 50, 65
Binnenvoorraadlade – reling – D Inschuifelement is mogelijk	322	DQCB6M	224	30, 50, 65
Binnenvoorraad-lade – reling – D – K-ladezijwand	326	DQCBVY	224	30, 50, 65

▸▸ Hoekkast

SPACE CORNER met SYNCROMOTION Inschuifelement is mogelijk	332			50, 65
SPACE CORNER met vaste fronten Inschuifelement is mogelijk	333			50, 65

kg Dynamische belastbaarheid

Toepassingen	Blz.	Webco-de	Nodige inbouw-ruimte	kg	Toepassingen	Blz.	Webco-de	Nodige inbouw-ruimte	kg
▸▸ Spoelbaklade									
Voorraadlade									
Voorraadlade – reling – C Inschuifelement is mogelijk	334	DQC92M	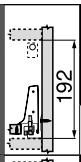 192	30 50					
Voorraadlade – reling – D Inschuifelement is mogelijk	336	DQC9RY	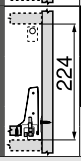 224	30 50					
▸▸ Voorraadkast									
SPACE TOWER Corpusbreedte 275-1200 mm	338			30 50 65					
▸▸ Smalle kasten									
Smalle kasten Corpusbreedte 200 mm	340			20					
t Toebehoren									
Inschuifelement uit glas	342				Inschuifelement uit aluminium	343			

kg	Dynamische belastbaarheid

Aanbevolen – kleurcombinaties

Nr.	Naam	Kleur			
		SW	TS	R9006	INGL
2	Ladezijwand links/rechts	SW	TS	R9006	INGL
3	Rugwandhouder links/rechts	SW	TS	R9006	NI
4	Fronthouder links/rechts	SW	S	WGR	R7037
5	Voorstuk zonder groef	SW	TS	R9006	NI-M
6a	Greep	SW	S	WGR	R7037
6b	Greep en meenemer	SW	S	WGR	R7037
7	Dwarsreling	SW	TS	R9006	NI-M
8	Reling links/rechts	SW	TS	R9006	INGL
9	Klemstukkenset	SW	S	WGR	R7037
9a	Inschuifelement (zijdelings)	SW	TS	R9006	
11	Spoelbakzijwand links/rechts [1]	SW	TS	R9006	INGL
12	Rugwandhouder links/rechts [1]	SW	TS	R9006	NI
13	Adapter links/rechts [1]	R7037	R7037	R7037	R7037

[1] Spoelbaklade

Kleur	
SW	Zijdewit
TS	Terrazwart
R9006	RAL 9006 grijs (witaluminium)
INGL	Roestvrij staal
S	Zwart

Kleur	
WGR	Witgrijs
R7037	RAL 7037 stofgrijs
NI	Vernikkeld
NI-M	Mat-nikkel

▶ TANDEMBOX antaro
▶▶ Standaardcorpus

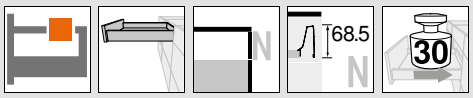

Lade – N

Webcode
DQC21A

- Verborgen geleider, volledig uittrekbaar met differentieelsturing – voor vederlichte loopeigenschappen, een meubelleven lang
- Ladezijwanden in staal en roestvrij staal
- Werktuigloze frontmontage
- Tweedimensionale frontverstelling
- Met geïntegreerde **BLUMOTION** voor zacht en geruisloos sluiten, te combineren met **SERVO-DRIVE**
- Of met geïntegreerde **TIP-ON** functie voor greeploze fronten

Nodige inbouwruimte

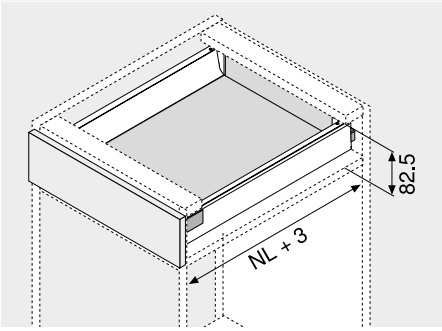

NL Nominale lengte

Bestelinformatie

1	Corpusprofielen links/rechts		
	BLUMOTION		
Nominale lengte NL (mm)	Dyn. belastbaarheid (kg)		
	30		
400	558.4001B01		
450	558.4501B01		
500	558.5001B		
550	558.5501B		

Bestelinformatie voorTIP-ONzie bewegingstechnologieën

2	Ladezijwand links/rechts		
Nominale lengte NL (mm)	Kleur		
	SW | TS | R9006	INGL	
400	378N4002SA	378N4002IA	
450	378N4502SA	378N4502IA	
500	378N5002SA	378N5002IA	
550	378N5502SA	378N5502IA	

Incl. afdekkappen (vanaf 1000 stuks eigen logo)

3	Rugwandhouder links/rechts		
	Kleur	Materiaal	Art. nr.
	SW | TS | R9006 | NI	Staal	Z30N000S.04

4	Frontbevestiging		
	Bevestigingswijze		Art. nr.
	INSERTA	2 x	ZSF.3902
	Schroeven	2 x	ZSF.3502
	Inpersen	2 x	ZSF.3602

Kleur		Kleur	
SW	Zijdewit	WGR	Witgrijs
TS	Terrazwart	R7037	RAL 7037 stofgrijs
R9006	RAL 9006 grijs (witaluminium)	NI	Vernikkeld
INGL	Roestvrij staal	NI-M	Mat-nikkel
S	Zwart		

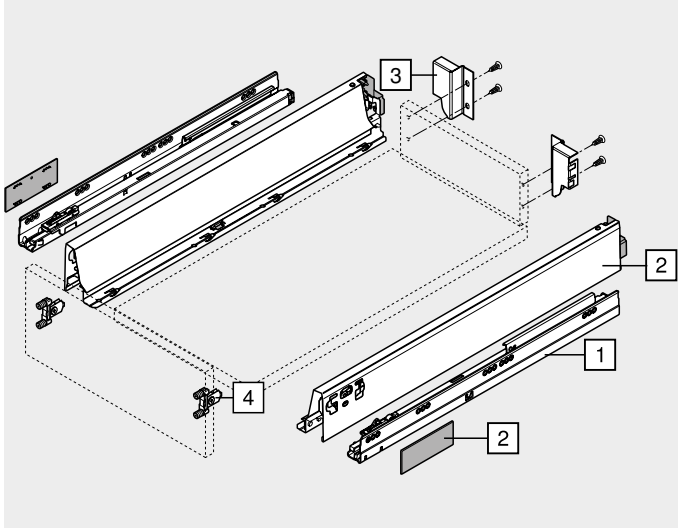

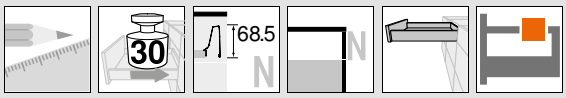

Lade – N

Webcode
DQC21A

Maatvoeringen

Nodige inbouwruimte

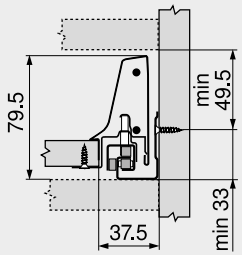

Inbouwmaten – front – schroef-montage

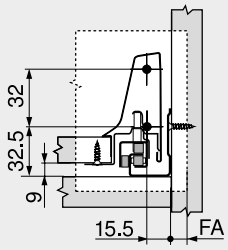

Boormaten – front – INSERTA en persmontage

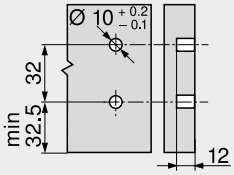

Inbouwmaten – rugwand

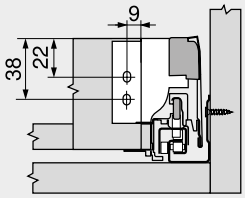

FA Frontopdek

Schroefpositie – corpusprofielen

Nominale lengte NL (mm)

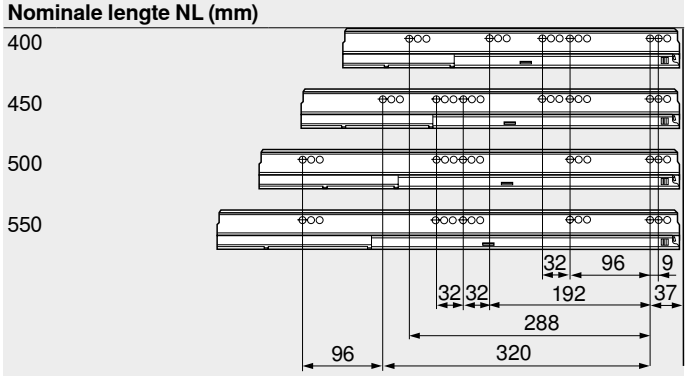

Snijmaten – 16 mm spaanplaat

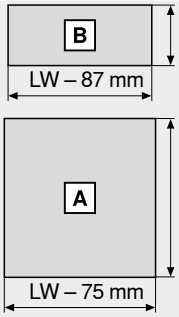

Rugwand
69 mm

Bodem
Houten rugwand NL – 24 mm
Stalen rugwand NL – 22 mm

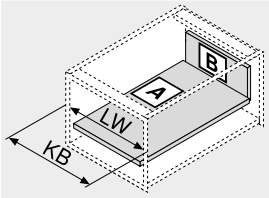

KB Corpusbreedte
LW Corpusbinnenbreedte
NL Nominale lengte

Corpusbinnendiepte LT min. = nominale lengte NL + 3 mm

Zie ook

Overzicht – TANDEMBOX antaro	303	Montage, demontage en verstelling	352
Overzicht – SERVO-DRIVE voor LEGRABOX/TANDEMBOX	555	Overzicht – verwerking	683
TIP-ON voor TANDEMBOX	664	Informatie	774
Toebehoren – stalen rugwand	344		
Toebehoren	342		
Bevestiging van de corpusprofielen	350		

▶ TANDEMBOX antaro
▶▶ Standaardcorpus

Lade – M

Webcode
DQC2QM

- Verborgen geleider, volledig uittrekbaar met differentieelsturing – voor vederlichte loopeigenschappen, een meubelleven lang
- Ladezijwanden in staal en roestvrij staal
- Werktuigloze frontmontage
- Tweedimensionale frontverstelling
- Met geïntegreerde **BLUMOTION** voor zacht en geruisloos sluiten, te combineren met **SERVO-DRIVE**
- Of met geïntegreerde **TIP-ON** functie voor greeploze fronten

Nodige inbouwruimte

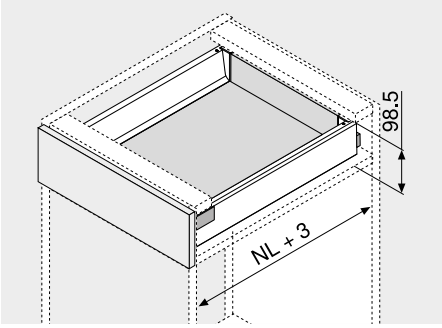

NL Nominale lengte

Bestelinformatie

1	Corpusprofielen links/rechts			2	Ladezijwand links/rechts	
	BLUMOTION					
Nominale lengte NL (mm)	Dyn. belastbaarheid (kg) 30	50	65	Nominale lengte NL (mm)	Kleur SW | TS | R9006	INGL
270	558.2701B			270	378M2702SA	378M2702IA
300	558.3001B			300	378M3002SA	378M3002IA
350	558.3501B01			350	378M3502SA	378M3502IA
400	558.4001B01			400	378M4002SA	378M4002IA
450	558.4501B01	☎ 559.4501B	556.4501B	450	378M4502SA	378M4502IA
500	558.5001B	☎ 559.5001B	556.5001B	500	378M5002SA	378M5002IA
550	558.5501B	☎ 559.5501B	556.5501B	550	378M5502SA	378M5502IA
600		☎ 559.6001B	556.6001B	600	378M6002SA	378M6002IA
650		☎ 559.6501B	556.6501B	650	378M6502SA	378M6502IA
Bestelinformatie voorTIP-ONzie bewegingstechnologieën				Incl. afdekkappen (vanaf 1000 stuks eigen logo)		

3	Rugwandhouder links/rechts		
	Kleur	Materiaal	Art. nr.
	SW | TS | R9006 | NI	Staal	Z30M000S.04

4	Frontbevestiging		
	Bevestigingswijze		Art. nr.
	INSERTA	2 x	ZSF.3902
	Schroeven	2 x	ZSF.3502
	Inpersen	2 x	ZSF.3602

Kleur	
SW	Zijdewit
TS	Terrazwart
R9006	RAL 9006 grijs (witaluminium)
INGL	Roestvrij staal
S	Zwart

Kleur	
WGR	Witgrijs
R7037	RAL 7037 stofgrijs
NI	Vernikkeld
NI-M	Mat-nikkel

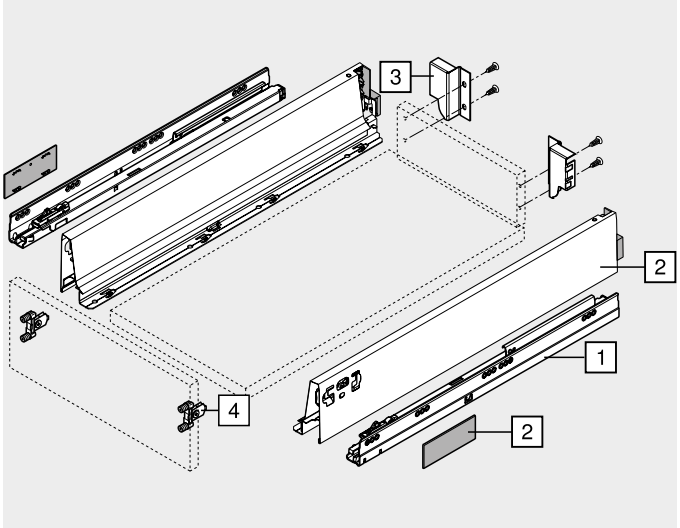

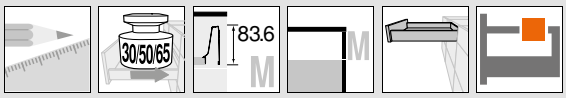

Lade – M

Webcode
DQC2QM

Maatvoeringen

Nodige inbouwruimte

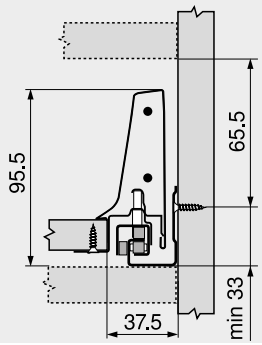

Inbouwmaten – front – schroef-montage

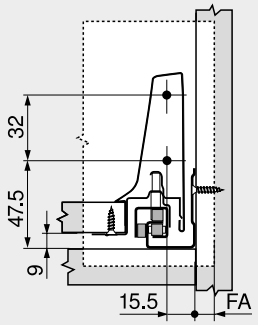

Boormaten – front – INSERTA en persmontage

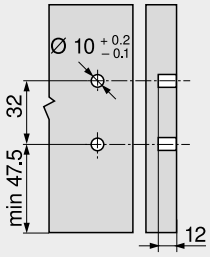

Inbouwmaten – rugwand

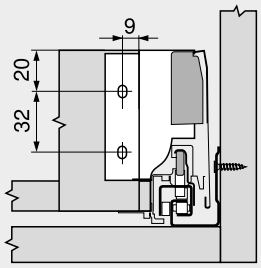

FA Frontopdek

Schroefpositie – corpusprofielen

Nominale lengte NL (mm)

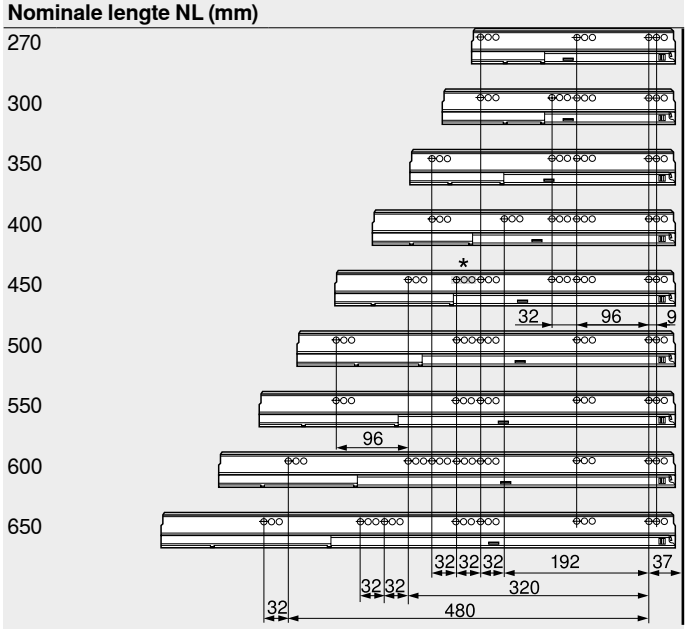

Snijmaten – 16 mm spaanplaat

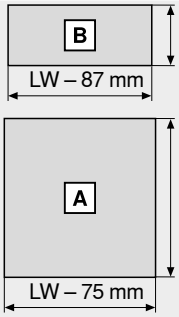

Rugwand
84 mm

Bodem
Houten rugwand
NL – 24 mm
Stalen rugwand
NL – 22 mm

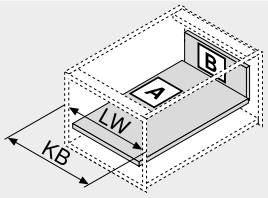

KB Corpusbreedte
LW Corpusbinnenbreedte
NL Nominale lengte

Corpusbinnendiepte LT min. = nominale lengte NL + 3 mm
* Enkel bij 558.4501B01 (30 kg)

Zie ook

Overzicht – TANDEMBOX antaro	303	Toebehoren	342
Overzicht – SERVO-DRIVE voor LEGRABOX/TANDEMBOX	555	Bevestiging van de corpusprofielen	350
		Montage, demontage en verstelling	352
TIP-ON voor TANDEMBOX	664	Overzicht – verwerking	683
Overzicht – ORGA-LINE voor TANDEMBOX	509	Informatie	774
Toebehoren – stalen rugwand	344		

Binnenlade – M

Webcode
DQC45A

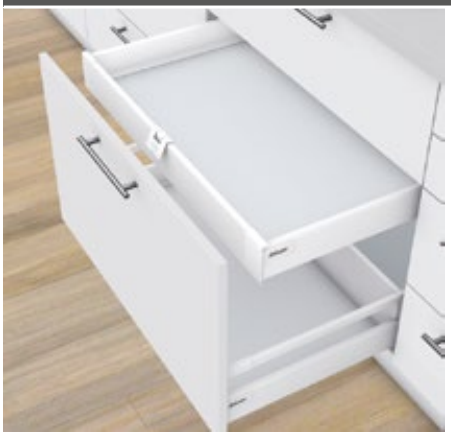

- Verborgen geleider, volledig uittrekbaar met differentieelsturing – voor vederlichte loopeigenschappen, een meubelleven lang
- Ladezijwanden in staal en roestvrij staal
- Werktuigloze frontmontage
- Met geïntegreerde **BLUMOTION** voor zacht en geruisloos sluiten, te combineren met **SERVO-DRIVE**
- Of met geïntegreerde **TIP-ON** functie voor greeploze fronten
- Binnenlades naar keuze met greep of greep met meenemer

Nodige inbouwruimte

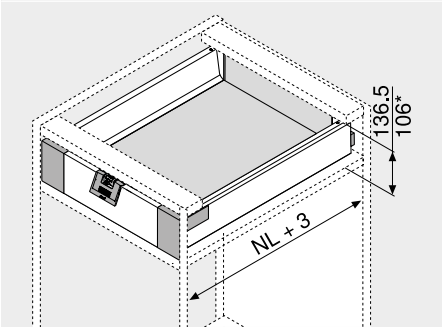

NL Nominale lengte
* Met greep

Bestelinformatie

1	Corpusprofielen links/rechts			2	Ladezijwand links/rechts	
	BLUMOTION					
Nominale lengte NL (mm)	Dyn. belastbaarheid (kg) 30	50	65	Nominale lengte NL (mm)	Kleur SW | TS | R9006	INGL
270	558.2701B			270	378M2702SA	378M2702IA
300	558.3001B			300	378M3002SA	378M3002IA
350	558.3501B01			350	378M3502SA	378M3502IA
400	558.4001B01			400	378M4002SA	378M4002IA
450	558.4501B01	☎ 559.4501B	556.4501B	450	378M4502SA	378M4502IA
500	558.5001B	☎ 559.5001B	556.5001B	500	378M5002SA	378M5002IA
550	558.5501B	☎ 559.5501B	556.5501B	550	378M5502SA	378M5502IA
600		☎ 559.6001B	556.6001B	600	378M6002SA	378M6002IA
650		☎ 559.6501B	556.6501B	650	378M6502SA	378M6502IA
Bestelinformatie voorTIP-ONzie bewegingstechnologieën				Incl. afdekkappen (vanaf 1000 stuks eigen logo)		

3	Rugwandhouder links/rechts		
	Kleur	Materiaal	Art. nr.
	SW | TS | R9006 | NI	Staal	Z30M000S.04

4	Fronthouder links/rechts		
	Kleur	Materiaal	Art. nr.
	SW | S | WGR | R7037	Kunststof	ZIF.71M0
Met klemstuk Z31A0008			

5	Voorstuk zonder groef		
	Kleur	Lengte (mm)	Art. nr.
	SW | TS | R9006 | NI-M	1036	Z31L1036A
Om in te korten			
Snijmaten	Corpusbinnenbreedte LW – 132 mm		

t Toebehoren

6a	Greep		
	Kleur	Materiaal	Art. nr.
	SW | S | WGR | R7037	Kunststof	ZIF.80M5

Alternatief op 6a			
6b	Greep en meenemer		
	Kleur	Materiaal	Art. nr.
	SW | S | WGR | R7037	Kunststof	ZIF.80M7

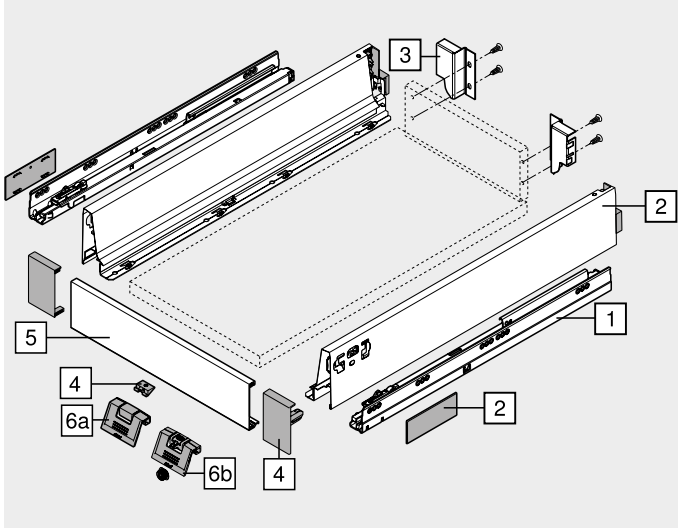

Kleur	
SW	Zijdewit
TS	Terrazwart
R9006	RAL 9006 grijs (witaluminium)
INGL	Roestvrij staal
S	Zwart

Kleur	
WGR	Witgrijs
R7037	RAL 7037 stofgrijs
NI	Vernikkeld
NI-M	Mat-nikkel

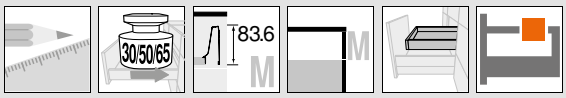

Binnenlade – M

Webcode
DQC45A

Maatvoeringen

Nodige inbouwruimte

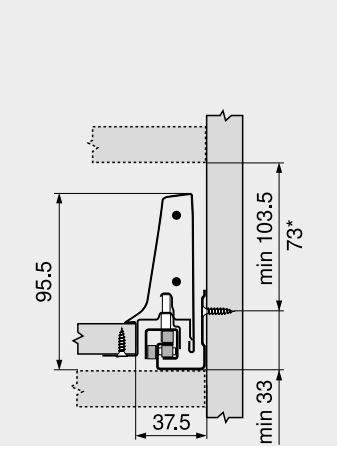

Inbouwmaten – rugwand

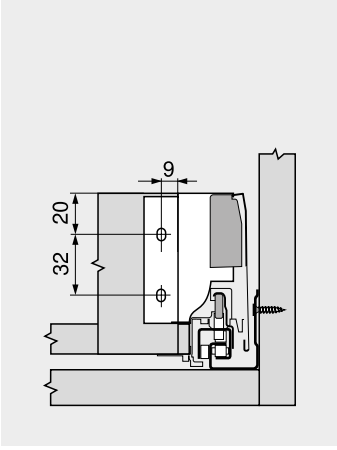

Boormaten – front – meenemer

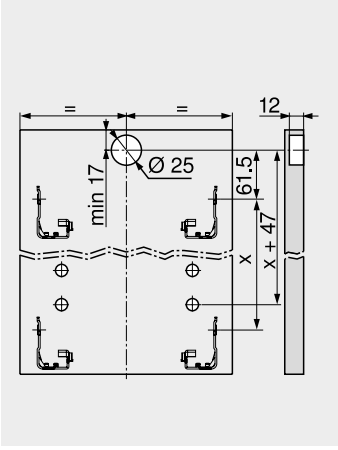

* Met ZIF.80M5 vanaf hoogte 73 mm mogelijk

Binnenlade

Schroefpositie – corpusprofielen

Nominale lengte NL (mm)

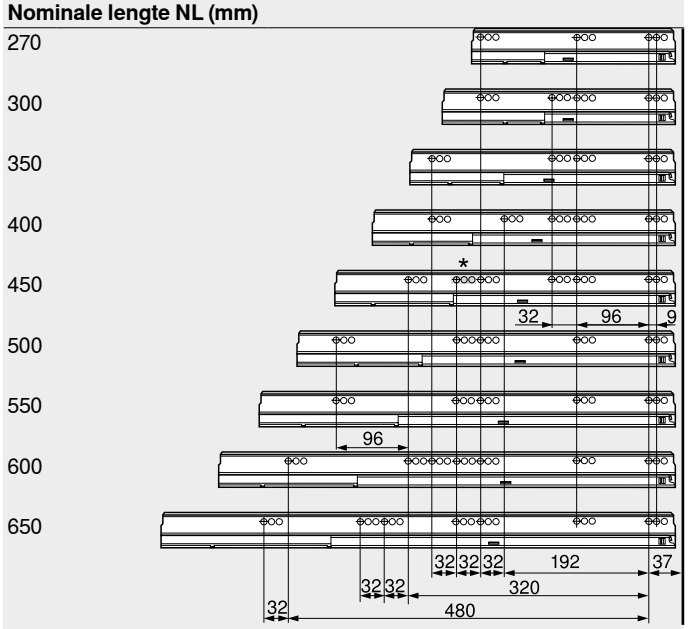

Corpusbinnendiepte LT min. = nominale lengte NL + 3 mm

* Enkel bij 558.4501B01 (30 kg)

Snijmaten – 16 mm spaanplaat

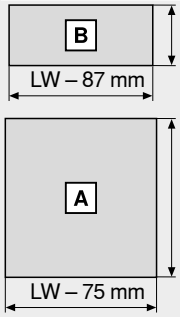

Rugwand
84 mm

Bodem
Houten rugwand NL – 24 mm
Stalen rugwand NL – 22 mm

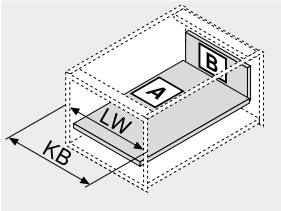

KB Corpusbreedte
LW Corpusbinnenbreedte
NL Nominale lengte

Zie ook

Overzicht – TANDEMBOX antaro	303	Toebehoren	342
Overzicht – SERVO-DRIVE voor LEGRABOX/TANDEMBOX	555	Bevestiging van de corpusprofielen	350
		Montage, demontage en verstelling	352
TIP-ON voor TANDEMBOX	664	Overzicht – verwerking	683
Overzicht – ORGA-LINE voor TANDEMBOX	509	Informatie	774
Toebehoren – stalen rugwand	344		

▶ TANDEMBOX antaro
▶▶ Standaardcorpus

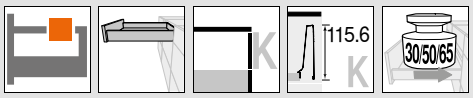

Lade – K

Webcode
DQC3FY

- Verborgen geleider, volledig uittrekbaar met differentieelsturing – voor vederlichte loopeigenschappen, een meubelleven lang
- Ladezijwanden uit staal zijdewit (SW), terrazwart (TS), RAL 9006 grijs (witaluminium, R9006)
- Werktuigloze frontmontage
- Tweedimensionale frontverstelling
- Met geïntegreerde **BLUMOTION** voor zacht en geruisloos sluiten, te combineren met **SERVO-DRIVE**
- Of met geïntegreerde **TIP-ON** functie voor greeploze fronten

Nodige inbouwruimte

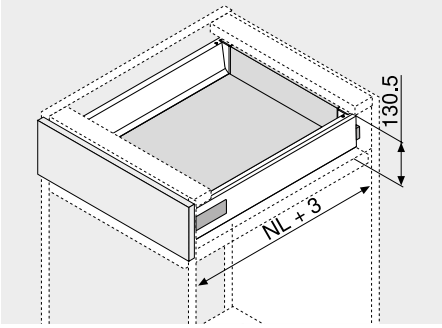

NL Nominale lengte

Bestelinformatie

1	Corpusprofielen links/rechts			2	Ladezij-wand links/rechts
	BLUMOTION				
Nominale lengte NL (mm)	Dyn. belastbaarheid (kg) 30	50	65	Nominale lengte NL (mm)	Kleur SW | TS | R9006
270	558.2701B			270	378K2702SA
300	558.3001B			300	378K3002SA
350	558.3501B01			350	378K3502SA
400	558.4001B01			400	378K4002SA
450	558.4501B01	☎ 559.4501B	556.4501B	450	378K4502SA
500	558.5001B	☎ 559.5001B	556.5001B	500	378K5002SA
550	558.5501B	☎ 559.5501B	556.5501B	550	378K5502SA
600		☎ 559.6001B	556.6001B	600	378K6002SA
650		☎ 559.6501B	556.6501B	650	378K6502SA
Bestelinformatie voorTIP-ONzie bewegingstechnologieën				Incl. afdekkappen (vanaf 1000 stuks eigen logo) en positioneringsdrevel	

3	Rugwandhouder links/rechts		
	Kleur	Materiaal	Art. nr.
	SW | TS | R9006	Staal	Z30K000S

4	Frontbevestiging		
	Bevestigingswijze		Art. nr.
	INSERTA	2 x	ZSF.3902
	Schroeven	2 x	ZSF.3502
	Inpersen	2 x	ZSF.3602

Kleur	
SW	Zijdewit
TS	Terrazwart
R9006	RAL 9006 grijs (witaluminium)
INGL	Roestvrij staal
S	Zwart

Kleur	
WGR	Witgrijs
R7037	RAL 7037 stofgrijs
NI	Vernikkeld
NI-M	Mat-nikkel

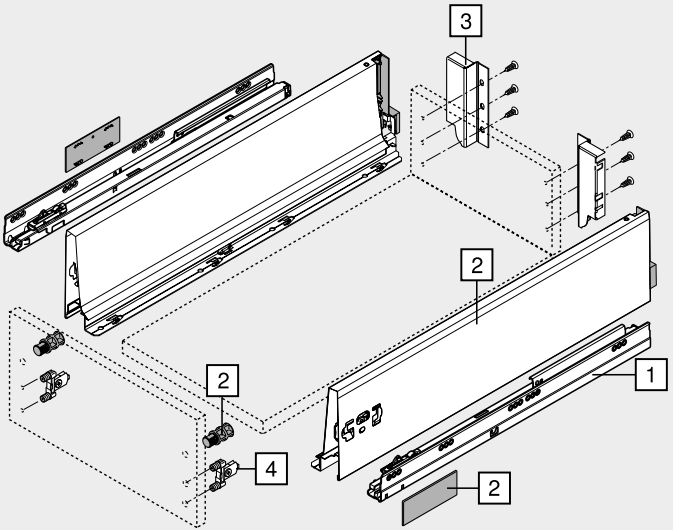

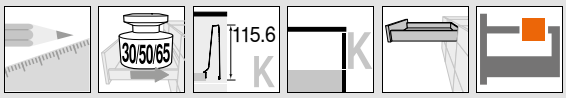

Lade – K

Webcode
DQC3FY

Maatvoeringen

Nodige inbouwruimte

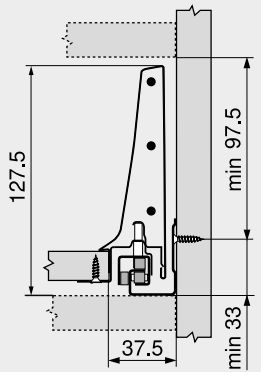

Inbouwmaten – front – schroef-montage

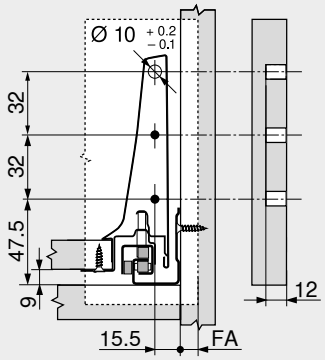

Boormaten – front – INSERTA en persmontage

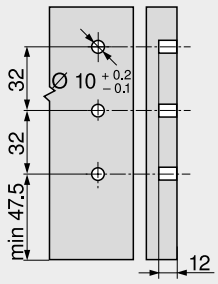

Inbouwmaten – rugwand

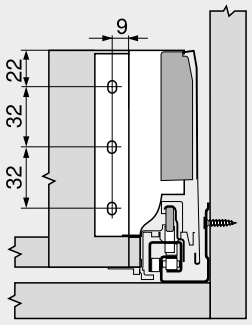

FA Frontopdek

Schroefpositie – corpusprofielen

Nominale lengte NL (mm)

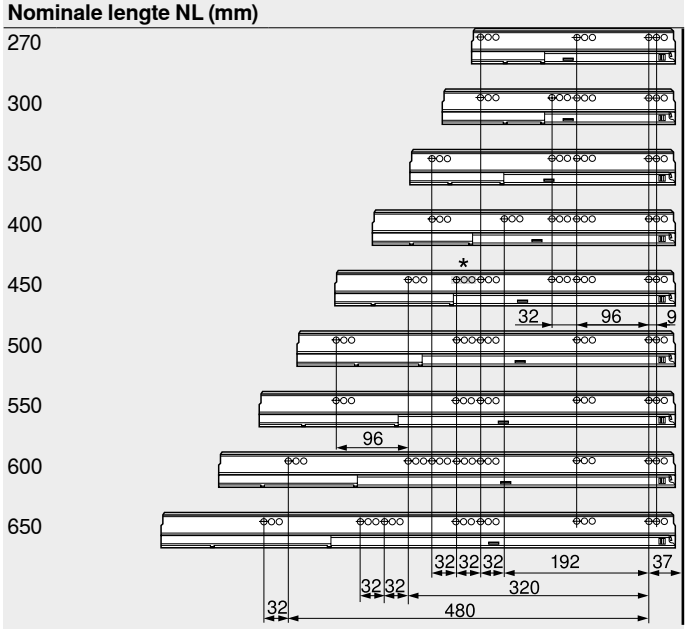

Snijmaten – 16 mm spaanplaat

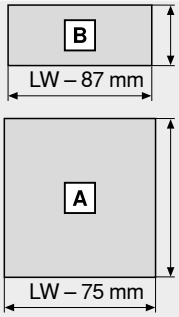

Rugwand
116 mm

Bodem
Houten rugwand NL – 24 mm
Stalen rugwand NL – 22 mm

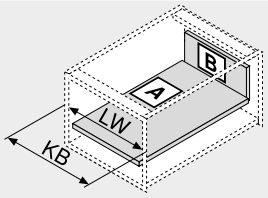

KB Corpusbreedte
LW Corpusbinnenbreedte
NL Nominale lengte

Corpusbinnendiepte LT min. = nominale lengte NL + 3 mm
* Enkel bij 558.4501B01 (30 kg)

Zie ook

Overzicht – TANDEMBOX antaro	303	Toebehoren	342
Overzicht – SERVO-DRIVE voor LEGRABOX/TANDEMBOX	555	Bevestiging van de corpusprofielen	350
		Montage, demontage en verstelling	352
TIP-ON voor TANDEMBOX	664	Overzicht – verwerking	683
Overzicht – ORGA-LINE voor TANDEMBOX	509	Informatie	774
Toebehoren – stalen rugwand	344		

▶ TANDEMBOX antaro
▶▶ Standaardcorpus

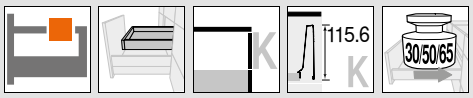

Binnenlade – K

Webcode
DQC4UM

- Verborgen geleider, volledig uittrekbaar met differentieelsturing – voor vederlichte loopeigenschappen, een meubelleven lang
- Ladezijwanden uit staal zijdewit (SW), terrazwart (TS), RAL 9006 grijs (witaluminium, R9006)
- Werktuigloze frontmontage
- Met geïntegreerde **BLUMOTION** voor zacht en geruisloos sluiten, te combineren met **SERVO-DRIVE**
- Of met geïntegreerde **TIP-ON** functie voor greeploze fronten
- Binnenlades naar keuze met greep of greep met meenemer

Nodige inbouwruimte

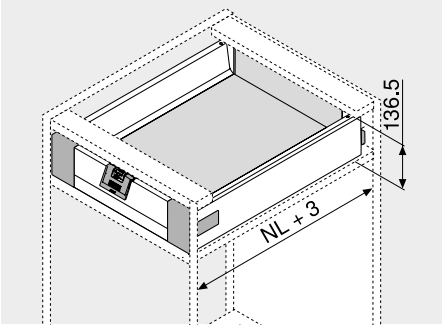

NL Nominale lengte

Bestelinformatie

1	Corpusprofielen links/rechts			2	Ladezij-wand links/rechts
	BLUMOTION				
Nominale lengte NL (mm)	Dyn. belastbaarheid (kg) 30	50	65	Nominale lengte NL (mm)	Kleur SW | TS | R9006
270	558.2701B			270	378K2702SA
300	558.3001B			300	378K3002SA
350	558.3501B01			350	378K3502SA
400	558.4001B01			400	378K4002SA
450	558.4501B01	☎ 559.4501B	556.4501B	450	378K4502SA
500	558.5001B	☎ 559.5001B	556.5001B	500	378K5002SA
550	558.5501B	☎ 559.5501B	556.5501B	550	378K5502SA
600		☎ 559.6001B	556.6001B	600	378K6002SA
650		☎ 559.6501B	556.6501B	650	378K6502SA
Bestelinformatie voorTIP-ONzie bewegingstechnologieën				Incl. afdekkappen (vanaf 1000 stuks eigen logo) en positioneringsdrevel	

3	Rugwandhouder links/rechts		
	Kleur	Materiaal	Art. nr.
	SW | TS | R9006	Staal	Z30K000S

4	Fronthouder links/rechts		
	Kleur	Materiaal	Art. nr.
	SW | S | WGR	Kunststof	ZIF.71K0
Met klemstuk Z31A0008			

5	Voorstuk zonder groef		
	Kleur	Lengte (mm)	Art. nr.
	SW | TS | R9006	1036	Z31L1036A
Om in te korten			
Snijmaten	Corpusbinnenbreedte LW – 132 mm		

t Toebehoren

6a	Greep		
	Kleur	Materiaal	Art. nr.
	SW | S | WGR	Kunststof	ZIF.80M5

Alternatief op 6a

6b	Greep en meenemer		
	Kleur	Materiaal	Art. nr.
	SW | S | WGR	Kunststof	ZIF.80M7

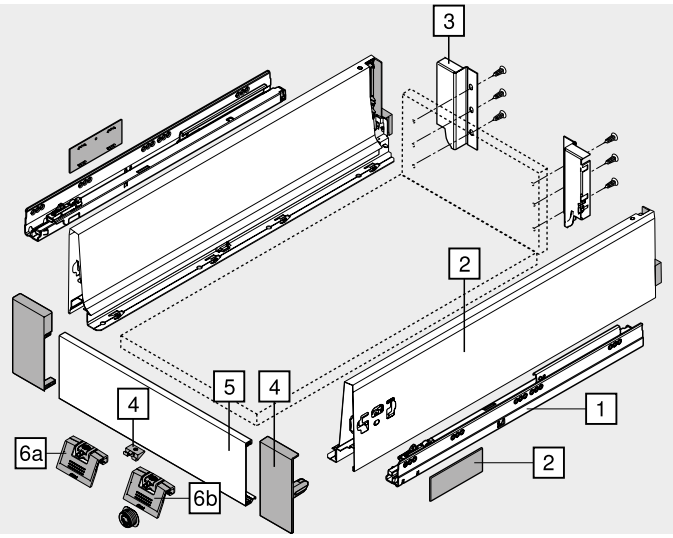

Kleur		Kleur	
SW	Zijdewit	WGR	Witgrijs
TS	Terrazwart	R7037	RAL 7037 stofgrijs
R9006	RAL 9006 grijs (witaluminium)	NI	Vernikkeld
INGL	Roestvrij staal	NI-M	Mat-nikkel
S	Zwart		

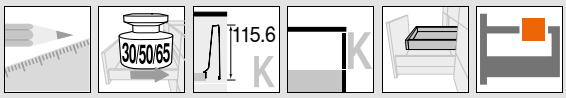

Binnenlade – K

Webcode
DQC4UM

Maatvoeringen

Nodige inbouwruimte

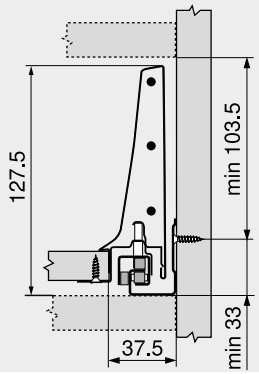

Inbouwmaten – rugwand

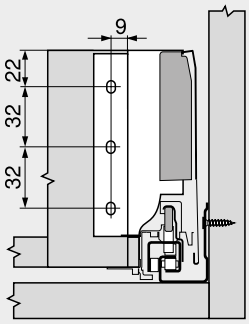

Boormaten – front – meenemer

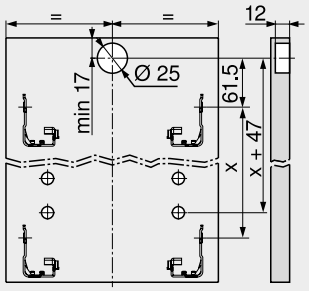

Binnenlade

Schroefpositie – corpusprofielen

Nominale lengte NL (mm)

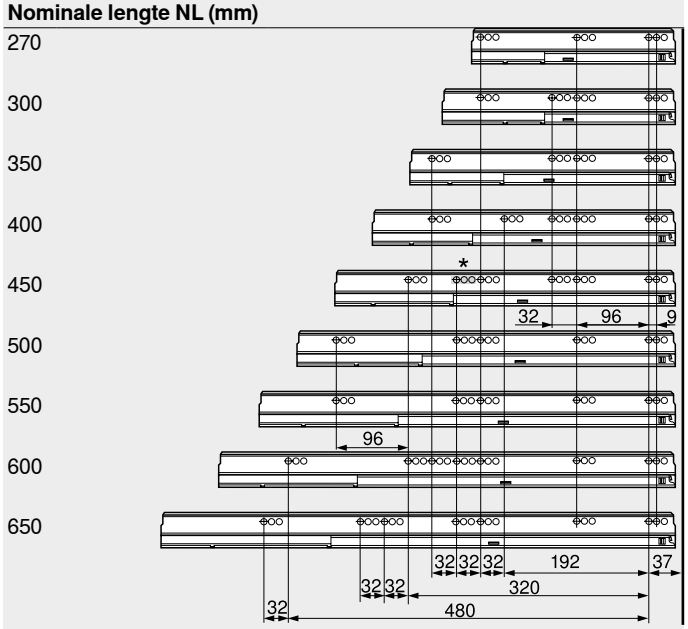

Corpusbinnendiepte LT min. = nominale lengte NL + 3 mm

* Enkel bij 558.4501B01 (30 kg)

Snijmaten – 16 mm spaanplaat

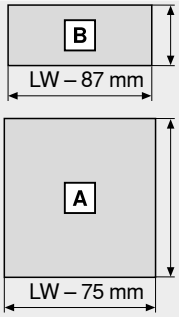

Rugwand
116 mm

Bodem
Houten rugwand NL – 24 mm
Stalen rugwand NL – 22 mm

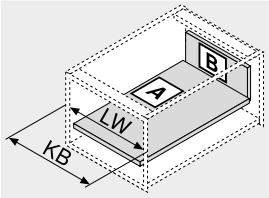

KB Corpusbreedte
LW Corpusbinnenbreedte
NL Nominale lengte

Zie ook

Overzicht – TANDEMBOX antaro	303	Toebehoren	342
Overzicht – SERVO-DRIVE voor LEGRABOX/TANDEMBOX	555	Bevestiging van de corpusprofielen	350
		Montage, demontage en verstelling	352
TIP-ON voor TANDEMBOX	664	Overzicht – verwerking	683
Overzicht – ORGA-LINE voor TANDEMBOX	509	Informatie	774
Toebehoren – stalen rugwand	344		

▶ TANDEMBOX antaro
▶▶ Standaardcorpus

Voorraadlade – reling – C

Webcode
DQC5JY

- Met enkele reling
- Inschuifelement is mogelijk
- Verborgen geleider, volledig uittrekbaar met differentieelsturing – voor vederlichte loopeigenschappen, een meubelleven lang
- Ladezijwanden in staal en roestvrij staal
- Werktuigloze frontmontage
- Driedimensionale frontverstelling
- Met geïntegreerde **BLUMOTION** voor zacht en geruisloos sluiten, te combineren met **SERVO-DRIVE**
- Of met geïntegreerde **TIP-ON** functie voor greeploze fronten

Nodige inbouwruimte

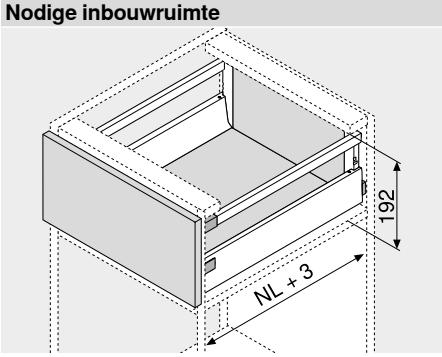

NL Nominale lengte

Bestelinformatie

1	Corpusprofielen links/rechts			2	Ladezijwand links/rechts		8	Reling links/rechts	
	BLUMOTION								
Nominale	Dyn. belastbaarheid (kg)			Nominale	Kleur		Nominale	Kleur	
lengte NL (mm)	30	50	65	lengte NL (mm)	SW | TS | R9006	INGL	lengte NL (mm)	SW | TS | R9006	INGL
270	558.2701B			270	378M2702SA	378M2702IA	270	ZRG.207RSIC	ZRG.207RIIC
300	558.3001B			300	378M3002SA	378M3002IA	300	ZRG.237RSIC	ZRG.237RIIC
350	558.3501B01			350	378M3502SA	378M3502IA	350	ZRG.287RSIC	ZRG.287RIIC
400	558.4001B01			400	378M4002SA	378M4002IA	400	ZRG.337RSIC	ZRG.337RIIC
450	558.4501B01	☎ 559.4501B	556.4501B	450	378M4502SA	378M4502IA	450	ZRG.387RSIC	ZRG.387RIIC
500	558.5001B	☎ 559.5001B	556.5001B	500	378M5002SA	378M5002IA	500	ZRG.437RSIC	ZRG.437RIIC
550	558.5501B	☎ 559.5501B	556.5501B	550	378M5502SA	378M5502IA	550	ZRG.487RSIC	ZRG.487RIIC
600		☎ 559.6001B	556.6001B	600	378M6002SA	378M6002IA	600	ZRG.537RSIC	ZRG.537RIIC
650		☎ 559.6501B	556.6501B	650	378M6502SA	378M6502IA	650	ZRG.587RSIC	ZRG.587RIIC

Bestelinformatie voorTIP-ONzie bewegingstechnologieën

Incl. afdekkappen (vanaf 1000 stuks eigen logo)

3	Rugwandhouder links/rechts		
	Kleur	Materiaal	Art. nr.
	SW | TS | R9006 | NI	Staal	Z30C000S

4	Frontbevestiging		
	Bevestigingswijze		Art. nr.
	INSERTA	2 x	ZSF.3902
	Schroeven	2 x	ZSF.3502
	Inpersen	2 x	ZSF.3602

t Toebehoren

9	Klemstukkenset		
	Kleur	Materiaal	Art. nr.
	SW | S | WGR | R7037	Kunststof	Z36C0080

9a	Inschuifelement (zijdelings)			
	Kleur	Materiaal		Art. nr.
	Helder | gesatineerd	Glas		Z37Rxx7C
	SW | TS | R9006	Metaal	2 x	Z37Axx7C

Bestelinformatie zie toebehoren – inschuifelement

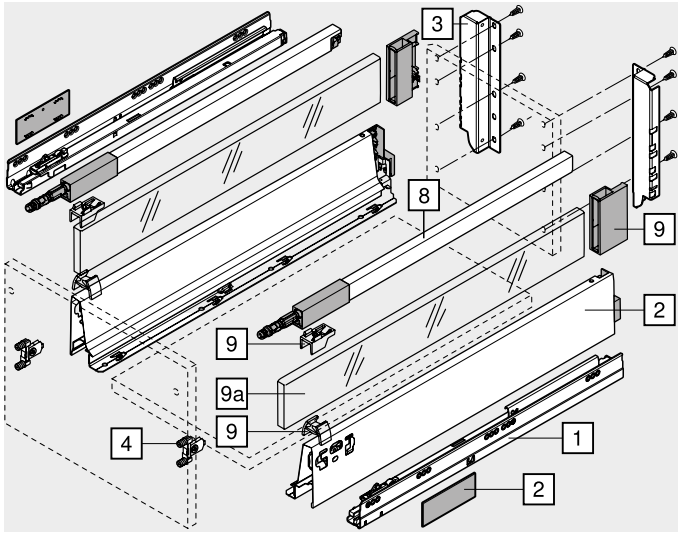

Kleur	
SW	Zijdewit
TS	Terrazwart
R9006	RAL 9006 grijs (witaluminium)
INGL	Roestvrij staal
S	Zwart

Kleur	
WGR	Witgrijs
R7037	RAL 7037 stofgrijs
NI	Vernikkeld
NI-M	Mat-nikkel

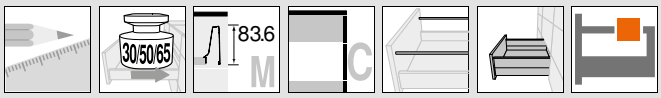

Voorraadlade – reling – C

Webcode
DQC5JY

Maatvoeringen

Nodige inbouwruimte

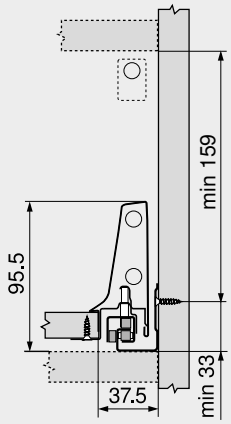

Inbouwmaten – front – schroef-montage

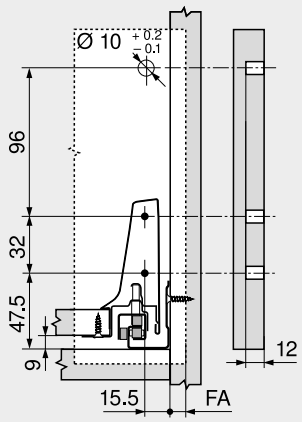

FA Frontopdek

Boormaten – front – INSERTA en persmontage

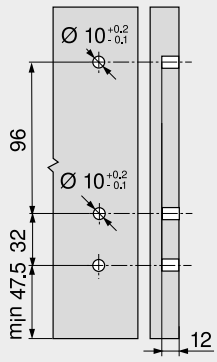

Inbouwmaten – rugwand

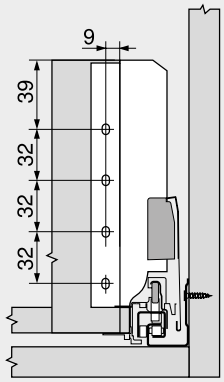

Schroefpositie – corpusprofielen

Nominale lengte NL (mm)

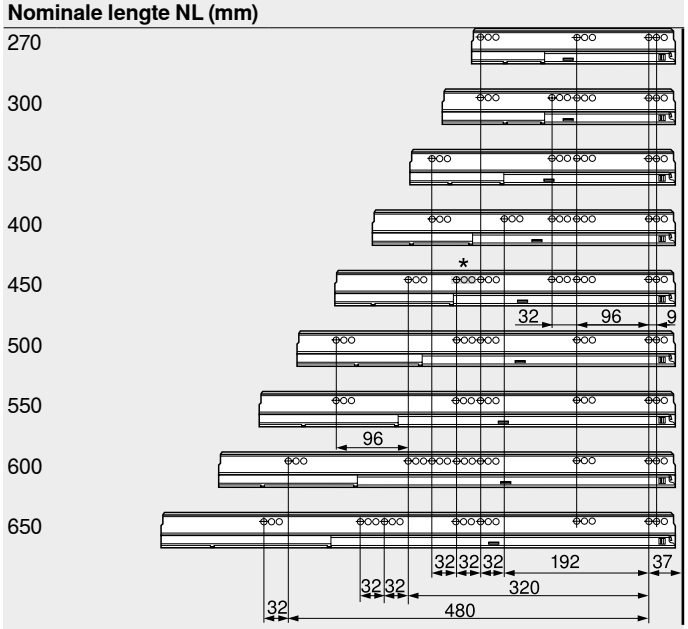

Corpusbinnendiepte LT min. = nominale lengte NL + 3 mm

* Enkel bij 558.4501B01 (30 kg)

Snijmaten – 16 mm spaanplaat

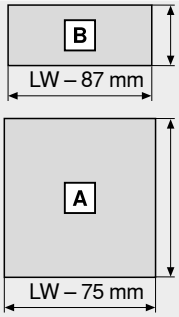

Rugwand
167 mm

Bodem
Houten rugwand
NL – 24 mm
Stalen rugwand
NL – 22 mm

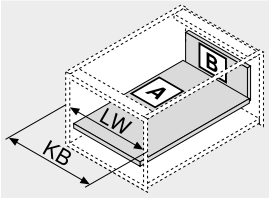

KB Corpusbreedte
LW Corpusbinnenbreedte
NL Nominale lengte

Snijmaten – inschuifelement

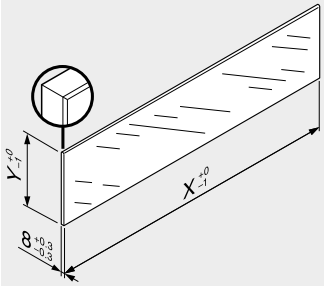

Inschuifelement	X (mm)	Y (mm)
Zijdelings verstek	NL – 33	59.5
NL	Nominale lengte	

Naar aanleiding van de opgegeven afmetingen is, in combinatie met LEGRABOX/TANDEMBOX, volgens norm (DIN EN 14749 uitgave nov.2005) geen "impact test voor verticale glasbouwdelen" voorgeschreven. Bijgevolg is voor de normvulling geen gehard glas vereist.
De kantenverwerking is een gepolierde vlakke zijde met fase 1 mm ±0.5 mm.

Zie ook

Overzicht – TANDEMBOX antaro	303	Toebehoren – stalen rugwand	344
Overzicht – SERVO-DRIVE voor LEGRABOX/TANDEMBOX	555	Toebehoren	342
		Bevestiging van de corpusprofielen	350
TIP-ON voor TANDEMBOX	664	Montage, demontage en verstelling	352
Overzicht – ORGA-LINE voor TANDEMBOX	509	Overzicht – verwerking	683
		Informatie	774
Toebehoren – inschuifelement	342		

▶ TANDEMBOX antaro
▶▶ Standaardcorpus

Binnenvoorraadlade – reling – C

Webcode
DQCAHA

- Met enkele reling
- Inschuifelement is mogelijk
- Verborgen geleider, volledig uittrekbaar met differentieelsturing – voor vederlichte loopeigenschappen, een meubelleven lang
- Ladezijwanden in staal en roestvrij staal
- Werktuigloze frontmontage
- Driedimensionale frontverstelling
- Met geïntegreerde **BLUMOTION** voor zacht en geruisloos sluiten, te combineren met **SERVO-DRIVE**
- Of met geïntegreerde **TIP-ON** functie voor greeploze fronten

Nodige inbouwruimte

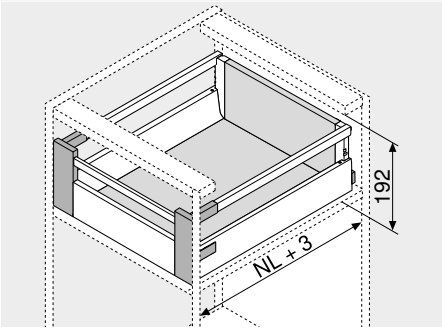

NL Nominale lengte

Bestelinformatie

1	Corpusprofielen links/rechts			2	Ladezijwand links/rechts		8	Reling links/rechts	
	BLUMOTION								
Nominale	Dyn. belastbaarheid (kg)			Nominale	Kleur		Nominale	Kleur	
lengte NL (mm)	30	50	65	lengte NL (mm)	SW | TS | R9006	INGL	lengte NL (mm)	SW | TS | R9006	INGL
270	558.2701B			270	378M2702SA	378M2702IA	270	ZRG.207RSIC	ZRG.207RIIC
300	558.3001B			300	378M3002SA	378M3002IA	300	ZRG.237RSIC	ZRG.237RIIC
350	558.3501B01			350	378M3502SA	378M3502IA	350	ZRG.287RSIC	ZRG.287RIIC
400	558.4001B01			400	378M4002SA	378M4002IA	400	ZRG.337RSIC	ZRG.337RIIC
450	558.4501B01	☎ 559.4501B	556.4501B	450	378M4502SA	378M4502IA	450	ZRG.387RSIC	ZRG.387RIIC
500	558.5001B	☎ 559.5001B	556.5001B	500	378M5002SA	378M5002IA	500	ZRG.437RSIC	ZRG.437RIIC
550	558.5501B	☎ 559.5501B	556.5501B	550	378M5502SA	378M5502IA	550	ZRG.487RSIC	ZRG.487RIIC
600		☎ 559.6001B	556.6001B	600	378M6002SA	378M6002IA	600	ZRG.537RSIC	ZRG.537RIIC
650		☎ 559.6501B	556.6501B	650	378M6502SA	378M6502IA	650	ZRG.587RSIC	ZRG.587RIIC
Bestelinformatie voorTIP-ONzie bewegingstechnologieën				Incl. afdekkappen (vanaf 1000 stuks eigen logo)					

3	Rugwandhouder links/rechts		
	Kleur	Materiaal	Art. nr.
	SW | TS | R9006 | NI	Staal	Z30C000S

4	Fronthouder links/rechts		
	Kleur	Materiaal	Art. nr.
	SW | S | WGR | R7037	Kunststof	ZIF.74C0
Met klemstuk Z31A0008			
Inclusief 2 x voorstukadapter ZRG.000R5F			

5	Voorstuk zonder groef		
	Kleur	Lengte (mm)	Art. nr.
	SW | TS | R9006 | NI-M	1036	Z31L1036A
Om in te korten			
Snijmaten	Corpusbinnenbreedte LW – 132 mm		

7	Dwarsreling		
	Kleur	Lengte (mm)	Art. nr.
	SW | TS | R9006 | NI-M	1046	ZRG.1046Z
Om in te korten			
Snijmaten	Corpusbinnenbreedte LW – 122 mm		

Kleur		Kleur	
SW	Zijdewit	WGR	Witgrijs
TS	Terrazwart	R7037	RAL 7037 stofgrijs
R9006	RAL 9006 grijs (witaluminium)	NI	Vernikkeld
INGL	Roestvrij staal	NI-M	Mat-nikkel
S	Zwart		

t Toebehoren

9	Klemstukkenset		
	Kleur	Materiaal	Art. nr.
	SW | S | WGR | R7037	Kunststof	Z36C0080

9a	Inschuifelement (zijdelings)		
	Kleur	Materiaal	Art. nr.
	Helder | gesatineerd	Glas	Z37Rxx7C
	SW | TS | R9006	Metaal 2 x	Z37Axx7C
Bestelinformatie zie toebehoren – inschuifelement			

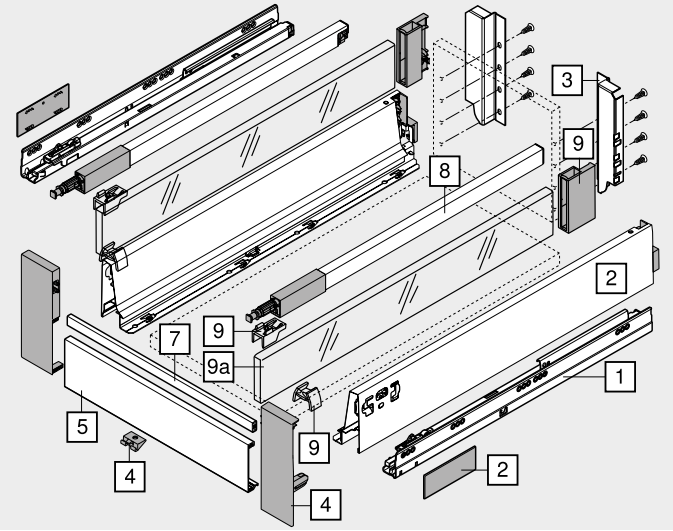

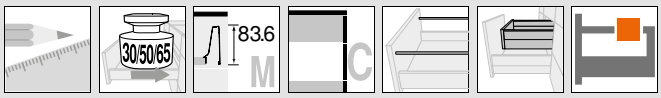

Binnenvoorraadlade – reling – C

Webcode
DQCAHA

Maatvoeringen

Nodige inbouwruimte

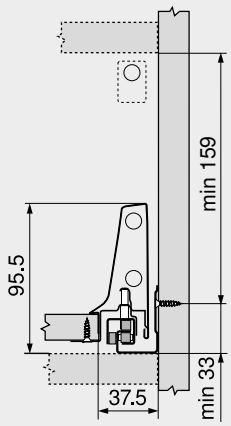

Inbouwmaten – rugwand

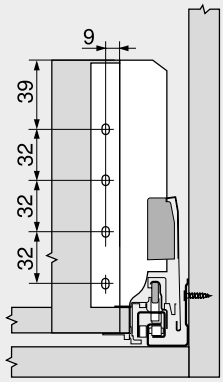

Schroefpositie – corpusprofielen

Nominale lengte NL (mm)

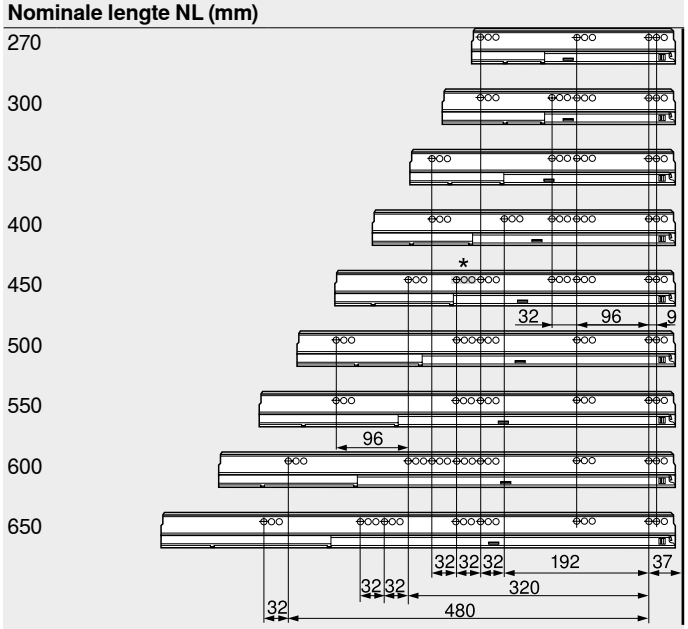

Corpusbinnendiepte LT min. = nominale lengte NL + 3 mm

* Enkel bij 558.4501B01 (30 kg)

Snijmaten – 16 mm spaanplaat

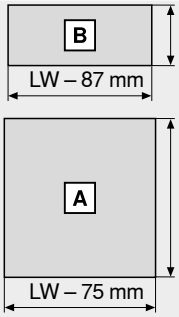

Rugwand
167 mm

Bodem
Houten rugwand NL – 24 mm
Stalen rugwand NL – 22 mm

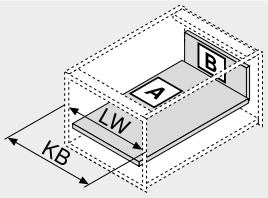

KB Corpusbreedte
LW Corpusbinnenbreedte
NL Nominale lengte

Snijmaten – inschuifelement

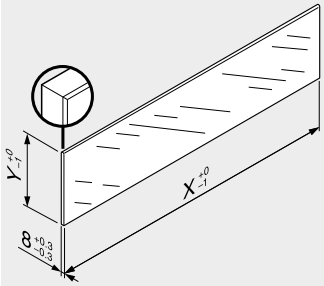

Inschuifelement	X (mm)	Y (mm)
Zijdelings verstek	NL – 33	59.5
NL	Nominale lengte	

Naar aanleiding van de opgegeven afmetingen is, in combinatie met LEGRABOX/TANDEMBOX, volgens norm (DIN EN 14749 uitgave nov.2005) geen "impact test voor verticale glasbouwdelen" voorgeschreven. Bijgevolg is voor de normvulling geen gehard glas vereist.
De kantenverwerking is een gepolierde vlakke zijde met fase 1 mm ±0.5 mm.

Zie ook

Overzicht – TANDEMBOX antaro	303	Toebehoren – stalen rugwand	344
Overzicht – SERVO-DRIVE voor LEGRABOX/TANDEMBOX	555	Toebehoren	342
		Bevestiging van de corpusprofielen	350
TIP-ON voor TANDEMBOX	664	Montage, demontage en verstelling	352
Overzicht – ORGA-LINE voor TANDEMBOX	509	Overzicht – verwerking	683
		Informatie	774
Toebehoren – inschuifelement	342		

▶ TANDEMBOX antaro
▶▶ Standaardcorpus

Voorraadlade – reling – D

Webcode
DQC69A

- Met enkele reling
- Inschuifelement is mogelijk
- Verborgen geleider, volledig uittrekbaar met differentieelsturing – voor vederlichte loopeigenschappen, een meubelleven lang
- Ladezijwanden in staal en roestvrij staal
- Werktuigloze frontmontage
- Driedimensionale frontverstelling
- Met geïntegreerde **BLUMOTION** voor zacht en geruisloos sluiten, te combineren met **SERVO-DRIVE**
- Of met geïntegreerde **TIP-ON** functie voor greeploze fronten

Nodige inbouwruimte

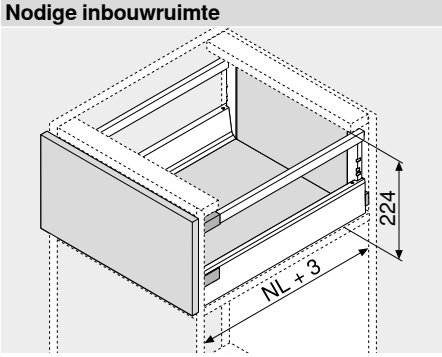

NL Nominale lengte

Bestelinformatie

1	Corpusprofielen links/rechts		
	BLUMOTION		
Nominale lengte NL (mm)	Dyn. belastbaarheid (kg) 30	50	65
270	558.2701B		
300	558.3001B		
350	558.3501B01		
400	558.4001B01		
450	558.4501B01	☎ 559.4501B	556.4501B
500	558.5001B	☎ 559.5001B	556.5001B
550	558.5501B	☎ 559.5501B	556.5501B
600		☎ 559.6001B	556.6001B
650		☎ 559.6501B	556.6501B

Bestelinformatie voorTIP-ONzie bewegingstechnologieën

2	Ladezijwand links/rechts	
Nominale lengte NL (mm)	Kleur SW | TS | R9006	INGL
270	378M2702SA	378M2702IA
300	378M3002SA	378M3002IA
350	378M3502SA	378M3502IA
400	378M4002SA	378M4002IA
450	378M4502SA	378M4502IA
500	378M5002SA	378M5002IA
550	378M5502SA	378M5502IA
600	378M6002SA	378M6002IA
650	378M6502SA	378M6502IA

Incl. afdekkappen (vanaf 1000 stuks eigen logo)

8	Reling links/rechts	
Nominale lengte NL (mm)	Kleur SW | TS | R9006	INGL
270	ZRG.207RSIC	ZRG.207RIIC
300	ZRG.237RSIC	ZRG.237RIIC
350	ZRG.287RSIC	ZRG.287RIIC
400	ZRG.337RSIC	ZRG.337RIIC
450	ZRG.387RSIC	ZRG.387RIIC
500	ZRG.437RSIC	ZRG.437RIIC
550	ZRG.487RSIC	ZRG.487RIIC
600	ZRG.537RSIC	ZRG.537RIIC
650	ZRG.587RSIC	ZRG.587RIIC

3	Rugwandhouder links/rechts		
	Kleur	Materiaal	Art. nr.
	SW | TS | R9006 | NI	Staal	Z30D000SL

4	Frontbevestiging		
	Bevestigingswijze		Art. nr.
	INSERTA	2 x	ZSF.3902
	Schroeven	2 x	ZSF.3502
	Inpersen	2 x	ZSF.3602

t Toebehoren

9	Klemstukkenset		
	Kleur	Materiaal	Art. nr.
	SW | S | WGR | R7037	Kunststof	Z36D0080

9a	Inschuifelement (zijdelings)			
	Kleur	Materiaal		Art. nr.
	Helder | gesatineerd	Glas		Z37Rxx7D
	SW | TS | R9006	Metaal	2 x	Z37Axx7D

Bestelinformatie zie toebehoren – inschuifelement

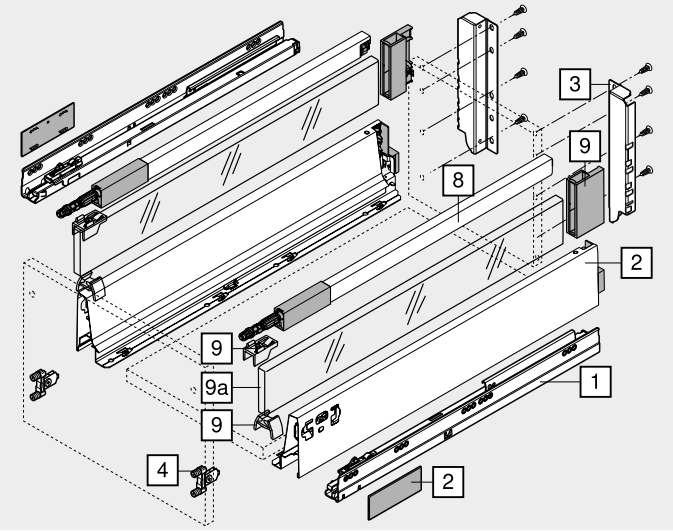

Kleur	
SW	Zijdewit
TS	Terrazwart
R9006	RAL 9006 grijs (witaluminium)
INGL	Roestvrij staal
S	Zwart

Kleur	
WGR	Witgrijs
R7037	RAL 7037 stofgrijs
NI	Vernikkeld
NI-M	Mat-nikkel

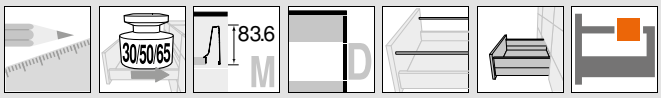

Voorraadlade – reling – D

Webcode
DQC69A

Maatvoeringen

Nodige inbouwruimte

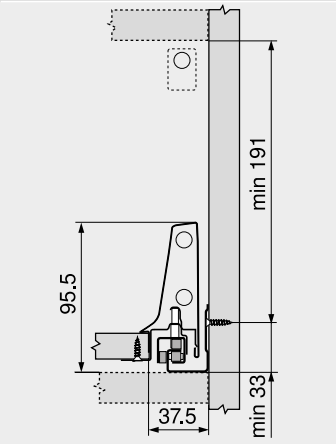

Inbouwmaten – front – schroef-montage

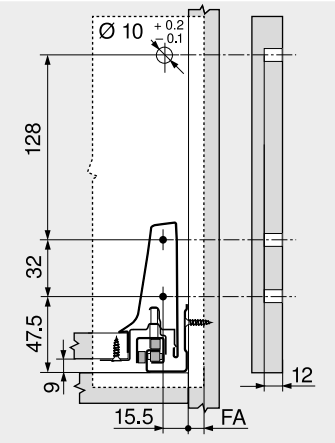

Boormaten – front – INSERTA en persmontage

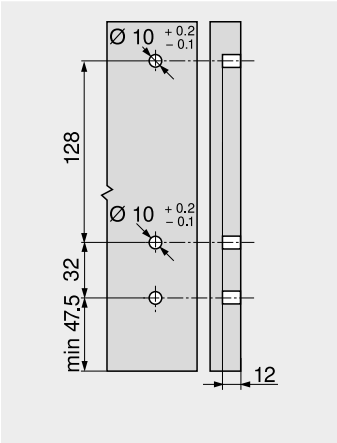

Inbouwmaten – rugwand

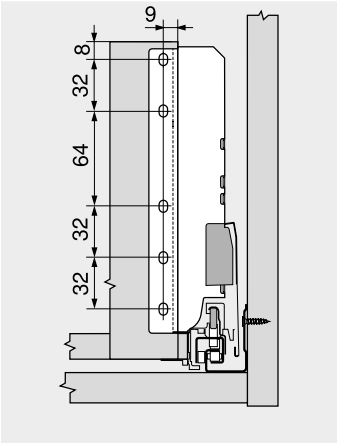

FA Frontopdek

Schroefpositie – corpusprofielen

Nominale lengte NL (mm)

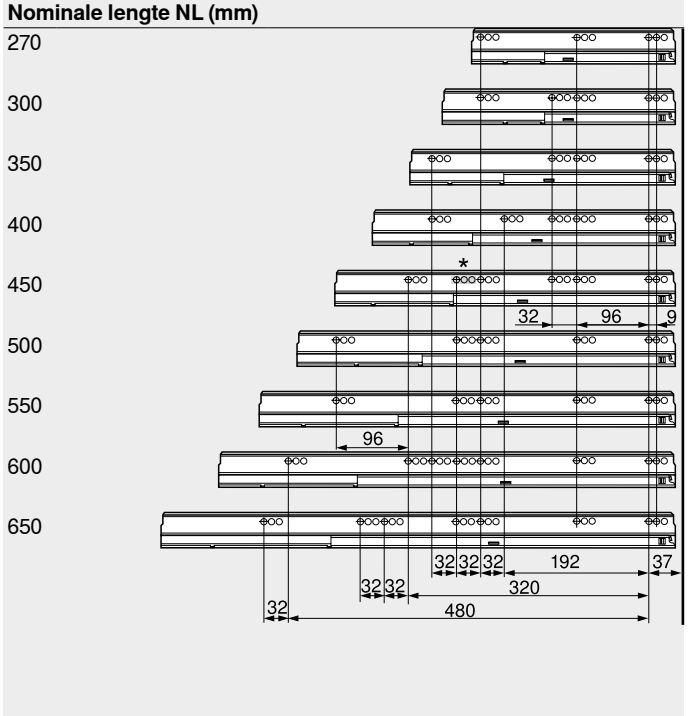

Corpusbinnendiepte LT min. = nominale lengte NL + 3 mm

* Enkel bij 558.4501B01 (30 kg)

Snijmaten – 16 mm spaanplaat

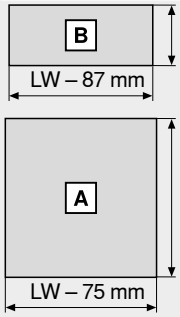

Rugwand
199 mm

Bodem
Houten rugwand NL – 24 mm
Stalen rugwand NL – 22 mm

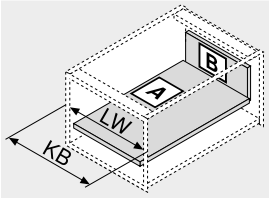

KB Corpusbreedte
LW Corpusbinnenbreedte
NL Nominale lengte

Snijmaten – inschuifelement

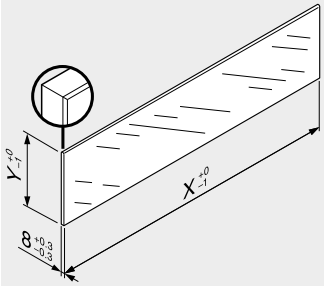

Inschuifelement	X (mm)	Y (mm)
Zijdelings verstek	NL – 33	91.5
NL	Nominale lengte	

Naar aanleiding van de opgegeven afmetingen is, in combinatie met LEGRABOX/TANDEMBOX, volgens norm (DIN EN 14749 uitgave nov.2005) geen "impact test voor verticale glasbouwdelen" voorgeschreven. Bijgevolg is voor de normvulling geen gehard glas vereist.
De kantenverwerking is een gepolierde vlakke zijde met fase 1 mm ±0.5 mm.

Zie ook

Overzicht – TANDEMBOX antaro	303	Toebehoren – stalen rugwand	344
Overzicht – SERVO-DRIVE voor LEGRABOX/TANDEMBOX	555	Toebehoren	342
		Bevestiging van de corpusprofielen	350
TIP-ON voor TANDEMBOX	664	Montage, demontage en verstelling	352
Overzicht – ORGA-LINE voor TANDEMBOX	509	Overzicht – verwerking	683
		Informatie	774
Toebehoren – inschuifelement	342		

▶ TANDEMBOX antaro
▶▶ Standaardcorpus

Binnenvoorraadlade – reling – D

Webcode
DQCB6M

- Met enkele reling
- Inschuifelement is mogelijk
- Verborgen geleider, volledig uittrekbaar met differentieelsturing – voor vederlichte loopeigenschappen, een meubelleven lang
- Ladezijwanden in staal en roestvrij staal
- Werktuigloze frontmontage
- Driedimensionale frontverstelling
- Met geïntegreerde **BLUMOTION** voor zacht en geruisloos sluiten, te combineren met **SERVO-DRIVE**
- Of met geïntegreerde **TIP-ON** functie voor greeploze fronten

Nodige inbouwruimte

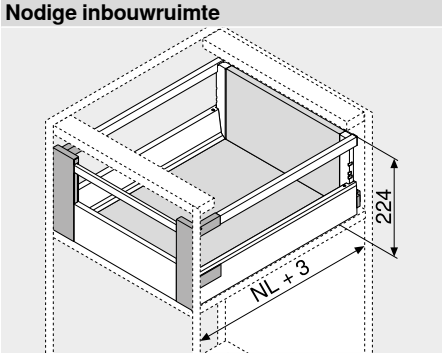

NL Nominale lengte

Bestelinformatie

1	Corpusprofielen links/rechts		
	BLUMOTION		
Nominale lengte NL (mm)	Dyn. belastbaarheid (kg) 30	50	65
270	558.2701B		
300	558.3001B		
350	558.3501B01		
400	558.4001B01		
450	558.4501B01	☎ 559.4501B	556.4501B
500	558.5001B	☎ 559.5001B	556.5001B
550	558.5501B	☎ 559.5501B	556.5501B
600		☎ 559.6001B	556.6001B
650		☎ 559.6501B	556.6501B

Bestelinformatie voorTIP-ONzie bewegingstechnologieën

2	Ladezijwand links/rechts	
Nominale lengte NL (mm)	Kleur SW | TS | R9006	INGL
270	378M2702SA	378M2702IA
300	378M3002SA	378M3002IA
350	378M3502SA	378M3502IA
400	378M4002SA	378M4002IA
450	378M4502SA	378M4502IA
500	378M5002SA	378M5002IA
550	378M5502SA	378M5502IA
600	378M6002SA	378M6002IA
650	378M6502SA	378M6502IA

Incl. afdekkappen (vanaf 1000 stuks eigen logo)

8	Reling links/rechts	
Nominale lengte NL (mm)	Kleur SW | TS | R9006	INGL
270	ZRG.207RSIC	ZRG.207RIIC
300	ZRG.237RSIC	ZRG.237RIIC
350	ZRG.287RSIC	ZRG.287RIIC
400	ZRG.337RSIC	ZRG.337RIIC
450	ZRG.387RSIC	ZRG.387RIIC
500	ZRG.437RSIC	ZRG.437RIIC
550	ZRG.487RSIC	ZRG.487RIIC
600	ZRG.537RSIC	ZRG.537RIIC
650	ZRG.587RSIC	ZRG.587RIIC

3	Rugwandhouder links/rechts		
	Kleur	Materiaal	Art. nr.
	SW | TS | R9006 | NI	Staal	Z30D000SL

4	Fronthouder links/rechts		
	Kleur	Materiaal	Art. nr.
	SW | S | WGR | R7037	Kunststof	ZIF.74D0

Met klemstuk Z31A0008
Inclusief 2 x voorstukadapter ZRG.000R5F

5	Voorstuk zonder groef		
	Kleur	Lengte (mm)	Art. nr.
	SW | TS | R9006 | NI-M	1036	Z31L1036A

Om in te korten
Snijmaten Corpusbinnenbreedte LW – 132 mm

7	Dwarsreling		
	Kleur	Lengte (mm)	Art. nr.
	SW | TS | R9006 | NI-M	1046	ZRG.1046Z

Om in te korten
Snijmaten Corpusbinnenbreedte LW – 122 mm

Kleur	
SW	Zijdewit
TS	Terrazwart
R9006	RAL 9006 grijs (witaluminium)
INGL	Roestvrij staal
S	Zwart

Kleur	
WGR	Witgrijs
R7037	RAL 7037 stofgrijs
NI	Vernikkeld
NI-M	Mat-nikkel

t Toebehoren

9	Klemstukkenset		
	Kleur	Materiaal	Art. nr.
	SW | S | WGR | R7037	Kunststof	Z36D0080

9a	Inschuifelement (zijdelings)		
	Kleur	Materiaal	Art. nr.
	Helder | gesatineerd	Glas	Z37Rxx7D
	SW | TS | R9006	Metaal 2 x	Z37Axx7D

Bestelinformatie zie toebehoren – inschuifelement

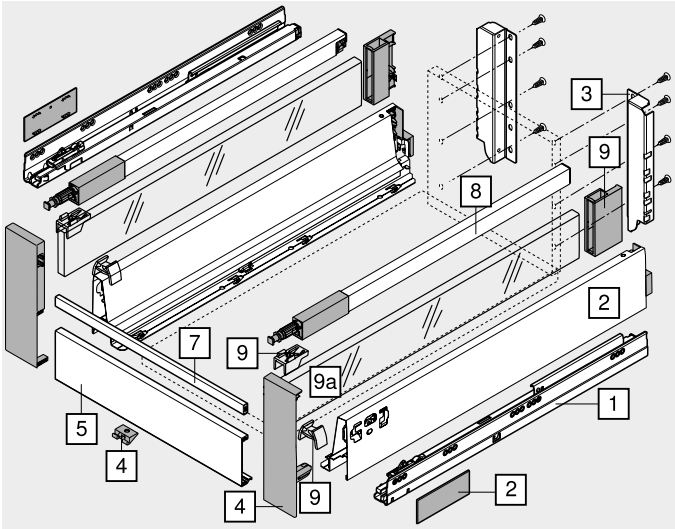

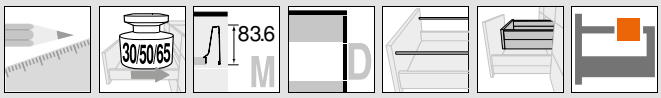

Binnenvoorraadlade – reling – D

Webcode
DQCB6M

Maatvoeringen

Nodige inbouwruimte

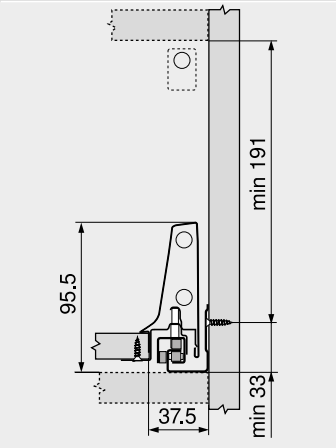

Inbouwmaten – rugwand

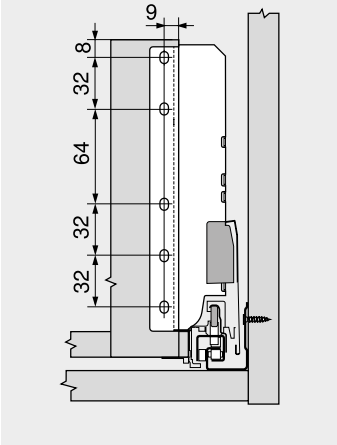

Schroefpositie – corpusprofielen

Nominale lengte NL (mm)

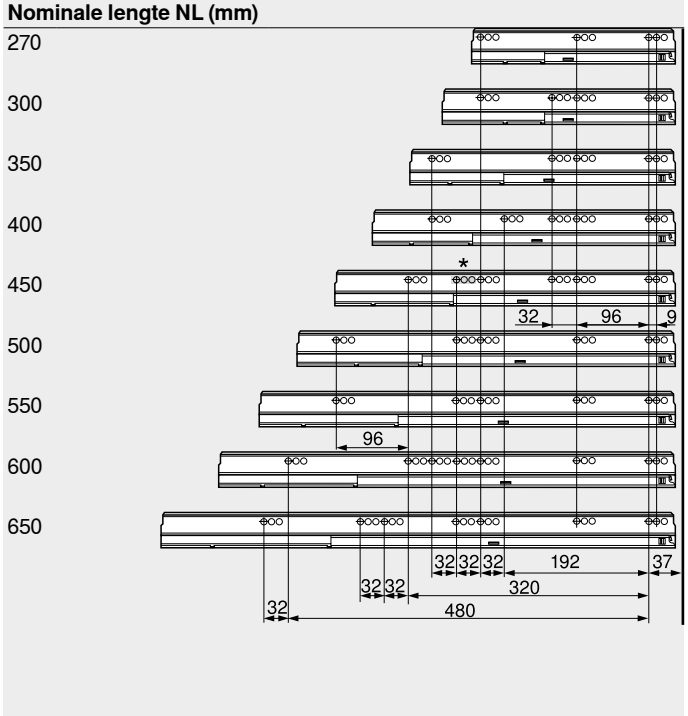

Corpusbinnendiepte LT min. = nominale lengte NL + 3 mm

* Enkel bij 558.4501B01 (30 kg)

Snijmaten – 16 mm spaanplaat

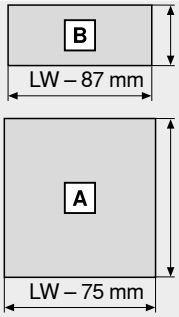

Rugwand
199 mm

Bodem
Houten rugwand
NL – 24 mm
Stalen rugwand
NL – 22 mm

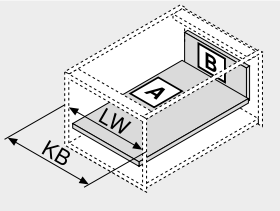

KB Corpusbreedte
LW Corpusbinnenbreedte
NL Nominale lengte

Snijmaten – inschuifelement

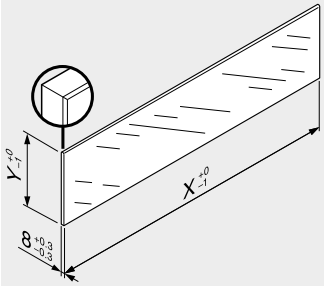

Inschuifelement	X (mm)	Y (mm)
Zijdelings verstek	NL – 33	91.5
NL	Nominale lengte	

Naar aanleiding van de opgegeven afmetingen is, in combinatie met LEGRABOX/TANDEMBOX, volgens norm (DIN EN 14749 uitgave nov.2005) geen "impact test voor verticale glasbouwdelen" voorgeschreven. Bijgevolg is voor de normvulling geen gehard glas vereist.
De kantenverwerking is een gepolierde vlakke zijde met fase 1 mm ±0.5 mm.

Zie ook

Overzicht – TANDEMBOX antaro	303	Toebehoren – stalen rugwand	344
Overzicht – SERVO-DRIVE voor LEGRABOX/TANDEMBOX	555	Toebehoren	342
		Bevestiging van de corpusprofielen	350
TIP-ON voor TANDEMBOX	664	Montage, demontage en verstelling	352
Overzicht – ORGA-LINE voor TANDEMBOX	509	Overzicht – verwerking	683
		Informatie	774
Toebehoren – inschuifelement	342		

▶ TANDEMBOX antaro
▶▶ Standaardcorpus

Voorraadlade – reling – D – K-ladezijwand

Webcode
DQC6YM

- Met enkele reling
- Verborgen geleider, volledig uittrekbaar met differentieelsturing – voor vederlichte loopeigenschappen, een meubelleven lang
- Ladezijwanden uit staal zijdewit (SW), terrazwart (TS), RAL 9006 grijs (witaluminium, R9006)
- Werktuigloze frontmontage
- Driedimensionale frontverstelling
- Met geïntegreerde **BLUMOTION** voor zacht en geruisloos sluiten, te combineren met **SERVO-DRIVE**
- Of met geïntegreerde **TIP-ON** functie voor greeploze fronten

Nodige inbouwruimte

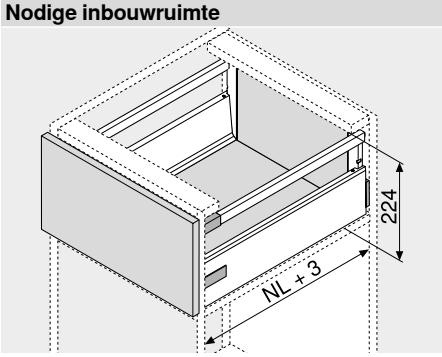

NL Nominale lengte

Bestelinformatie

1	Corpusprofielen links/rechts			2	Ladezij-wand links/rechts	8	Reling links/rechts
	BLUMOTION						
Nominale lengte NL (mm)	Dyn. belastbaarheid (kg) 30	50	65	Nominale lengte NL (mm)	Kleur SW | TS | R9006	Nominale lengte NL (mm)	Kleur SW | TS | R9006
270	558.2701B			270	378K2702SA	270	ZRG.207RSIC
300	558.3001B			300	378K3002SA	300	ZRG.237RSIC
350	558.3501B01			350	378K3502SA	350	ZRG.287RSIC
400	558.4001B01			400	378K4002SA	400	ZRG.337RSIC
450	558.4501B01	☎ 559.4501B	556.4501B	450	378K4502SA	450	ZRG.387RSIC
500	558.5001B	☎ 559.5001B	556.5001B	500	378K5002SA	500	ZRG.437RSIC
550	558.5501B	☎ 559.5501B	556.5501B	550	378K5502SA	550	ZRG.487RSIC
600		☎ 559.6001B	556.6001B	600	378K6002SA	600	ZRG.537RSIC
650		☎ 559.6501B	556.6501B	650	378K6502SA	650	ZRG.587RSIC

Bestelinformatie voorTIP-ONzie bewegingstechnologieën

Incl. afdekkappen (vanaf 1000 stuks eigen logo) en positioneringsdrevel

3	Rugwandhouder links/rechts		
	Kleur	Materiaal	Art. nr.
	SW | TS | R9006	Staal	Z30D000SL

4	Frontbevestiging		
	Bevestigingswijze		Art. nr.
	INSERTA	2 x	ZSF.3902
	Schroeven	2 x	ZSF.3502
	Inpersen	2 x	ZSF.3602

Kleur	
SW	Zijdewit
TS	Terrazwart
R9006	RAL 9006 grijs (witaluminium)
INGL	Roestvrij staal
S	Zwart

Kleur	
WGR	Witgrijs
R7037	RAL 7037 stofgrijs
NI	Vernikkeld
NI-M	Mat-nikkel

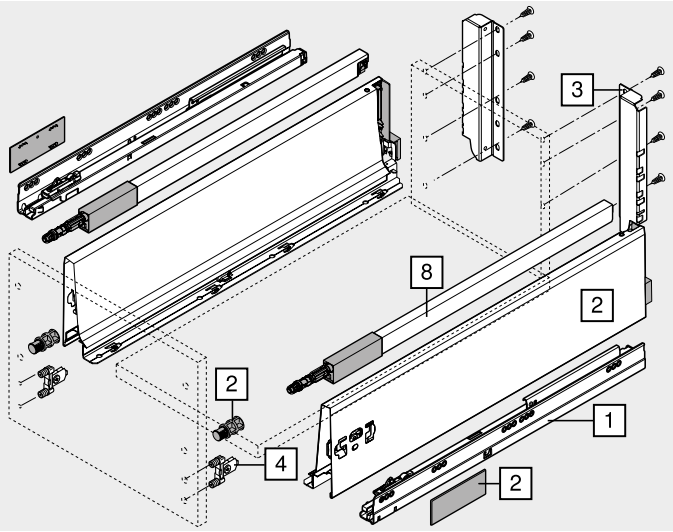

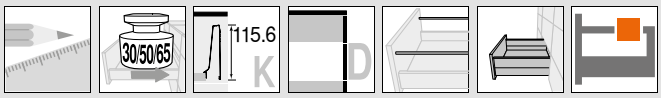

Voorraadlade – reling – D – K-ladezijwand

Webcode
DQC6YM

Maatvoeringen

Nodige inbouwruimte

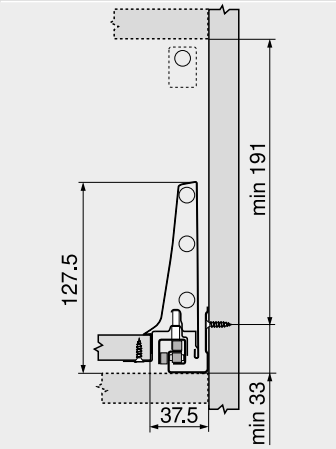

Inbouwmaten – front – schroef-montage

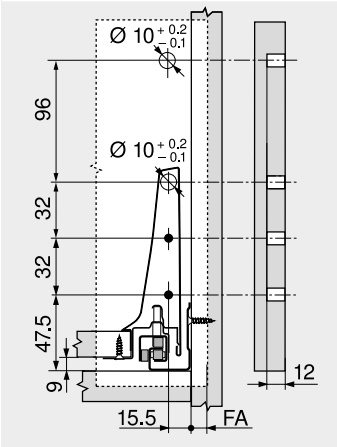

Boormaten – front – INSERTA en persmontage

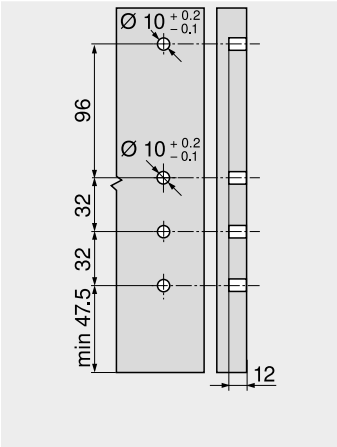

Inbouwmaten – rugwand

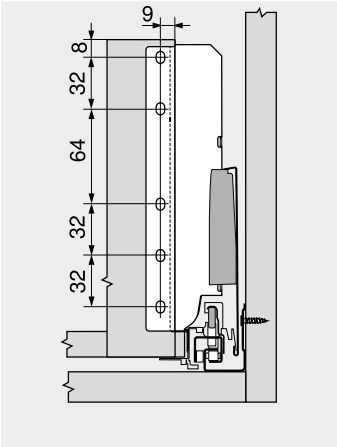

FA Frontopdek

Schroefpositie – corpusprofielen

Nominale lengte NL (mm)

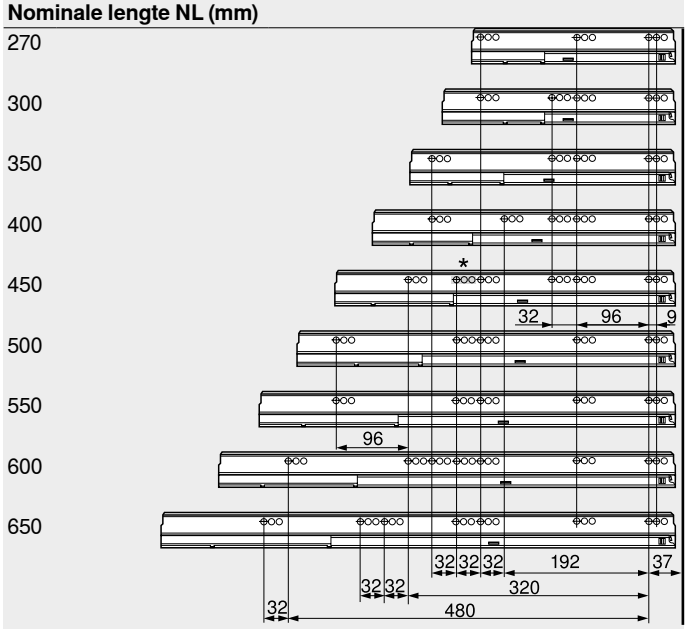

Corpusbinnendiepte LT min. = nominale lengte NL + 3 mm
* Enkel bij 558.4501B01 (30 kg)

Snijmaten – 16 mm spaanplaat

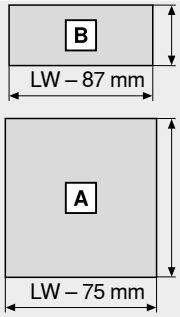

Rugwand
199 mm

Bodem
Houten rugwand NL – 24 mm
Stalen rugwand NL – 22 mm

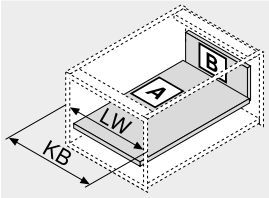

KB Corpusbreedte
LW Corpusbinnenbreedte
NL Nominale lengte

Zie ook

Overzicht – TANDEMBOX antaro	303	Toebehoren	342
Overzicht – SERVO-DRIVE voor LEGRABOX/TANDEMBOX	555	Bevestiging van de corpusprofielen	350
		Montage, demontage en verstelling	352
TIP-ON voor TANDEMBOX	664	Overzicht – verwerking	683
Overzicht – ORGA-LINE voor TANDEMBOX	509	Informatie	774
Toebehoren – stalen rugwand	344		

Lades

blum

► TANDEMBOX antaro
►► Standaardcorpus

Binnenvoorraadlade – reling – D – K-ladezijwand

Webcode
DQCBVY

- Met enkele reling
- Verborgen geleider, volledig uittrekbaar met differentieelsturing – voor vederlichte loopeigenschappen, een meubelleven lang
- Ladezijwanden uit staal zijdewit (SW), terrazwart (TS), RAL 9006 grijs (witaluminium, R9006)
- Werktuigloze frontmontage
- Driedimensionale frontverstelling
- Met geïntegreerde **BLUMOTION** voor zacht en geruisloos sluiten, te combineren met **SERVO-DRIVE**
- Of met geïntegreerde **TIP-ON** functie voor greeploze fronten

Nodige inbouwruimte

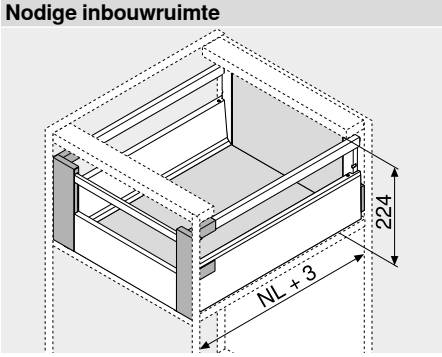

NL Nominale lengte

Bestelinformatie

1	Corpusprofielen links/rechts			2	Ladezijwand links/rechts	8	Reling links/rechts
	BLUMOTION						
Nominale lengte NL (mm)	Dyn. belastbaarheid (kg) 30	50	65	Nominale lengte NL (mm)	Kleur SW | TS | R9006	Nominale lengte NL (mm)	Kleur SW | TS | R9006
270	558.2701B			270	378K2702SA	270	ZRG.207RSIC
300	558.3001B			300	378K3002SA	300	ZRG.237RSIC
350	558.3501B01			350	378K3502SA	350	ZRG.287RSIC
400	558.4001B01			400	378K4002SA	400	ZRG.337RSIC
450	558.4501B01	☎ 559.4501B	556.4501B	450	378K4502SA	450	ZRG.387RSIC
500	558.5001B	☎ 559.5001B	556.5001B	500	378K5002SA	500	ZRG.437RSIC
550	558.5501B	☎ 559.5501B	556.5501B	550	378K5502SA	550	ZRG.487RSIC
600		☎ 559.6001B	556.6001B	600	378K6002SA	600	ZRG.537RSIC
650		☎ 559.6501B	556.6501B	650	378K6502SA	650	ZRG.587RSIC

Bestelinformatie voorTIP-ONzie bewegingstechnologieën

Incl. afdekkappen (vanaf 1000 stuks eigen logo) en positioneringsdrevel

3	Rugwandhouder links/rechts		
	Kleur	Materiaal	Art. nr.
	SW | TS | R9006	Staal	Z30D000SL

4	Fronthouder links/rechts		
	Kleur	Materiaal	Art. nr.
	SW | S | WGR	Kunststof	ZIF.74D0

Met klemstuk Z31A0008
Inclusief 2 x voorstukadapter ZRG.000R5F

5	Voorstuk zonder groef		
	Kleur	Lengte (mm)	Art. nr.
	SW | TS | R9006	1036	Z31L1036A

Om in te korten

Snijmaten Corpusbinnenbreedte LW – 132 mm

7	Dwarsreling		
	Kleur	Lengte (mm)	Art. nr.
	SW | TS | R9006	1046	ZRG.1046Z

Om in te korten

Snijmaten Corpusbinnenbreedte LW – 122 mm

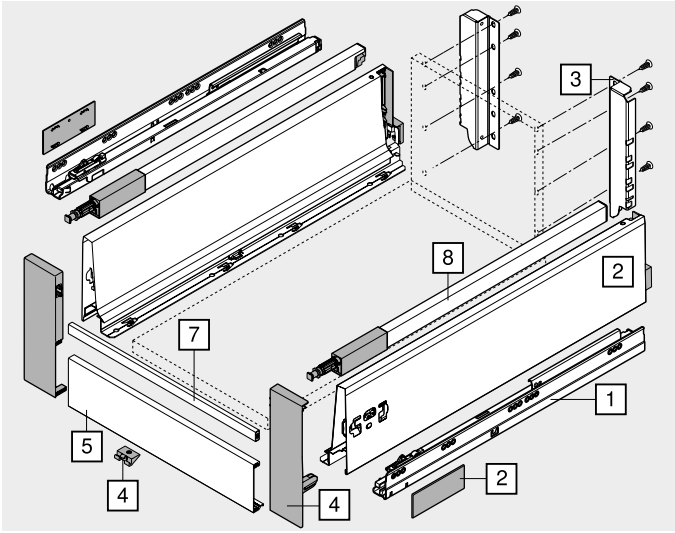

Kleur	
SW	Zijdewit
TS	Terrazwart
R9006	RAL 9006 grijs (witaluminium)
INGL	Roestvrij staal
S	Zwart

Kleur	
WGR	Witgrijs
R7037	RAL 7037 stofgrijs
NI	Vernikkeld
NI-M	Mat-nikkel

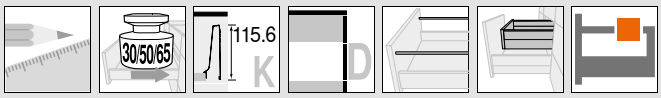

Binnenvoorraadlade – reling – D – K-ladezijwand

Webcode
DQCBVY

Maatvoeringen

Nodige inbouwruimte

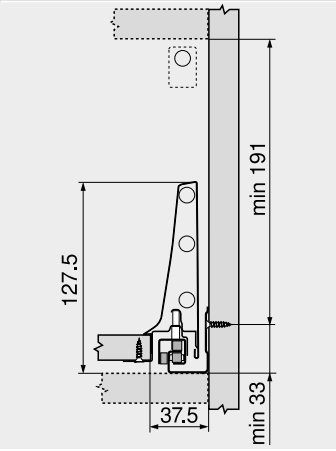

Inbouwmaten – rugwand

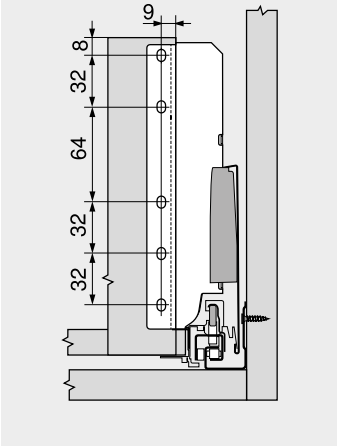

Schroefpositie – corpusprofielen

Nominale lengte NL (mm)

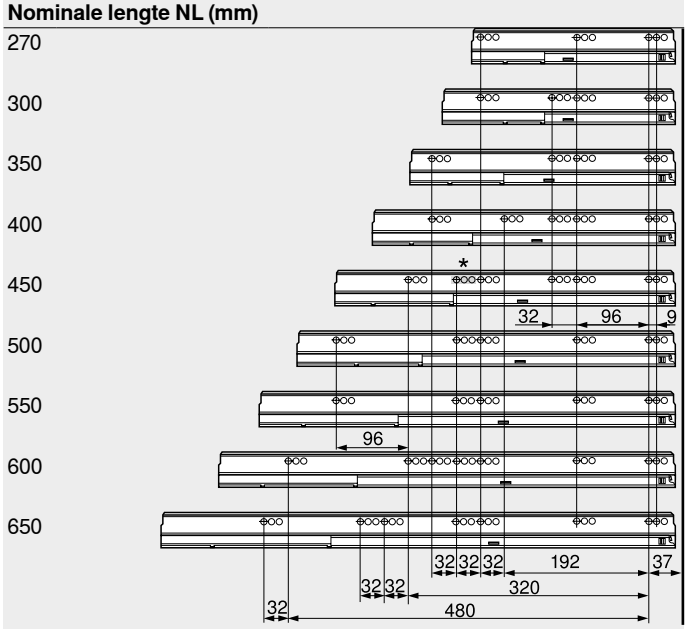

Snijmaten – 16 mm spaanplaat

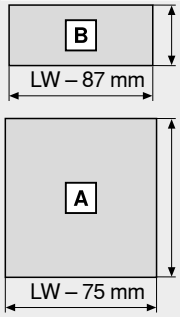

Rugwand
199 mm

Bodem
Houten rugwand
NL – 24 mm
Stalen rugwand
NL – 22 mm

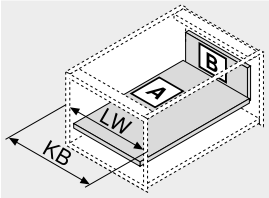

KB	Corpusbreedte
LW	Corpusbinnenbreedte
NL	Nominale lengte

Corpusbinnendiepte LT min. = nominale lengte NL + 3 mm

* Enkel bij 558.4501B01 (30 kg)

Zie ook

Overzicht – TANDEMBOX antaro	303	Toebehoren	342
Overzicht – SERVO-DRIVE voor LEGRABOX/TANDEMBOX	555	Bevestiging van de corpusprofielen	350
		Montage, demontage en verstelling	352
TIP-ON voor TANDEMBOX	664	Overzicht – verwerking	683
Overzicht – ORGA-LINE voor TANDEMBOX	509	Informatie	774
Toebehoren – stalen rugwand	344		

Lades

▶ TANDEMBOX antaro
▶▶ Standaardcorpus

Voorraadlade – reling – C – alukaderdeuren

Webcode
DQC7NY

- Met enkele reling
- Inschuifelement is mogelijk
- Verborgen geleider, volledig uittrekbaar met differentieelsturing – voor vederlichte loopeigenschappen, een meubelleven lang
- Ladezijwanden in staal en roestvrij staal
- Werktuigloze frontmontage
- Driedimensionale frontverstelling
- Met geïntegreerde **BLUMOTION** voor zacht en geruisloos sluiten, te combineren met **SERVO-DRIVE**
- Of met geïntegreerde **TIP-ON** functie voor greeploze fronten

Nodige inbouwruimte

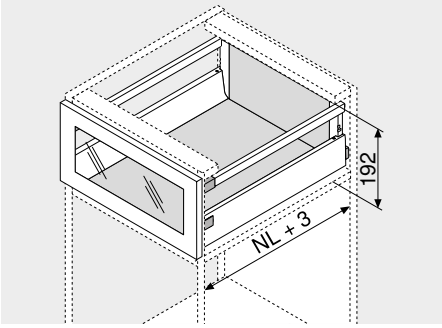

NL Nominale lengte

Bestelinformatie

1	Corpusprofielen links/rechts			2	Ladezijwand links/rechts		8	Reling links/rechts	
	BLUMOTION								
Nominale	Dyn. belastbaarheid (kg)			Nominale	Kleur		Nominale	Kleur	
lengte NL (mm)	30	50	65	lengte NL (mm)	SW | TS | R9006	INGL	lengte NL (mm)	SW | TS | R9006	INGL
270	558.2701B			270	378M2702SA	378M2702IA	270	ZRG.207RSIC	ZRG.207RIIC
300	558.3001B			300	378M3002SA	378M3002IA	300	ZRG.237RSIC	ZRG.237RIIC
350	558.3501B01			350	378M3502SA	378M3502IA	350	ZRG.287RSIC	ZRG.287RIIC
400	558.4001B01			400	378M4002SA	378M4002IA	400	ZRG.337RSIC	ZRG.337RIIC
450	558.4501B01	☎ 559.4501B	556.4501B	450	378M4502SA	378M4502IA	450	ZRG.387RSIC	ZRG.387RIIC
500	558.5001B	☎ 559.5001B	556.5001B	500	378M5002SA	378M5002IA	500	ZRG.437RSIC	ZRG.437RIIC
550	558.5501B	☎ 559.5501B	556.5501B	550	378M5502SA	378M5502IA	550	ZRG.487RSIC	ZRG.487RIIC
600		☎ 559.6001B	556.6001B	600	378M6002SA	378M6002IA	600	ZRG.537RSIC	ZRG.537RIIC
650		☎ 559.6501B	556.6501B	650	378M6502SA	378M6502IA	650	ZRG.587RSIC	ZRG.587RIIC

Bestelinformatie voorTIP-ONzie bewegingstechnologieën

Incl. afdekkappen (vanaf 1000 stuks eigen logo)

3	Rugwandhouder links/rechts		
	Kleur	Materiaal	Art. nr.
	SW | TS | R9006 | NI	Staal	Z30C000S

4	Frontbevestiging		
	Bevestigingswijze		Art. nr.
	Schroeven	2 x	ZSF.3502

4a	Adapter voor alukaderdeuren		
	Kleur	Materiaal	Art. nr.
	Natuur	Kunststof 2 x	ZRF.2200.01

Stalen schroeven Ø 3.5 mm (Ø Kop 7 mm) gebruiken!

8a	Voorstukadapter		
	Kleur	Materiaal	Art. nr.
	Natuur	Kunststof 2 x	ZRG.000R5F

Kleur		Kleur	
SW	Zijdewit	WGR	Witgrijs
TS	Terrazwart	R7037	RAL 7037 stofgrijs
R9006	RAL 9006 grijs (witaluminium)	NI	Vernikkeld
INGL	Roestvrij staal	NI-M	Mat-nikkel
S	Zwart		

t Toebehoren

9	Klemstukkenset		
	Kleur	Materiaal	Art. nr.
	SW | S | WGR | R7037	Kunststof	Z36C0080

9a	Inschuifelement (zijdelings)		
	Kleur	Materiaal	Art. nr.
	Helder | gesatineerd	Glas	Z37Rxx7C
	SW | TS | R9006	Metaal 2 x	Z37Axx7C

Bestelinformatie zie toebehoren – inschuifelement

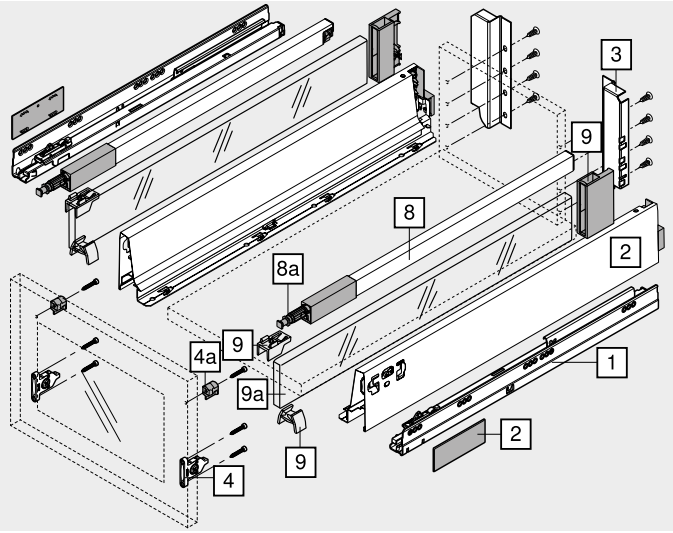

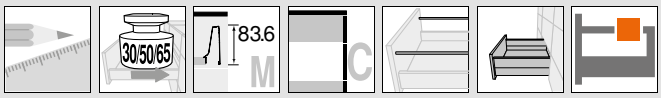

Voorraadlade – reling – C – alukaderdeuren

Webcode
DQC7NY

Maatvoeringen

Nodige inbouwruimte

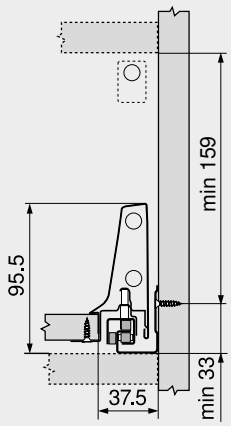

Inbouwmaten – front – schroef-montage

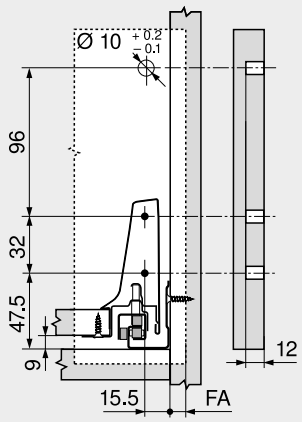

Inbouwmaten – rugwand

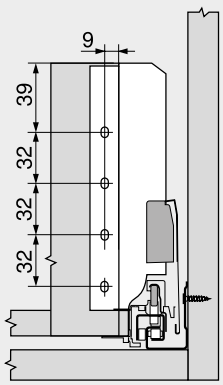

FA Frontopdek

Schroefpositie – corpusprofielen

Nominale lengte NL (mm)

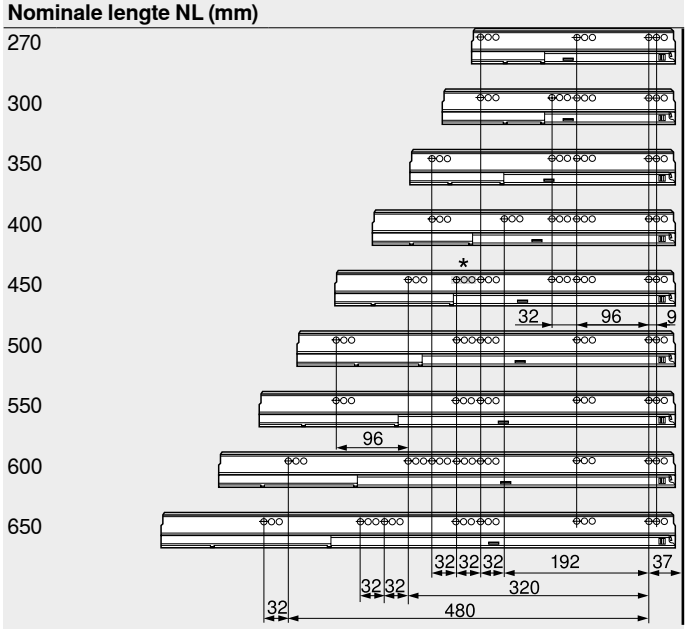

Corpusbinnendiepte LT min. = nominale lengte NL + 3 mm
* Enkel bij 558.4501B01 (30 kg)

Snijmaten – 16 mm spaanplaat

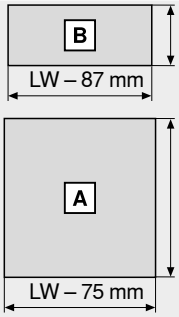

Rugwand
167 mm

Bodem
Houten rugwand NL – 24 mm
Stalen rugwand NL – 22 mm

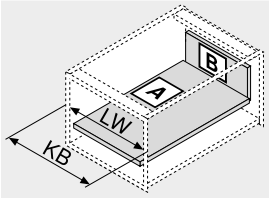

KB Corpusbreedte
LW Corpusbinnenbreedte
NL Nominale lengte

Snijmaten – inschuifelement

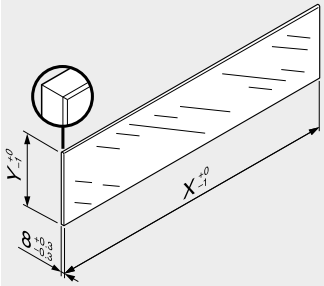

Inschuifelement	X (mm)	Y (mm)
Zijdelings verstek	NL – 33	59.5
NL	Nominale lengte	

Naar aanleiding van de opgegeven afmetingen is, in combinatie met LEGRABOX/TANDEMBOX, volgens norm (DIN EN 14749 uitgave nov.2005) geen "impact test voor verticale glasbouwdelen" voorgeschreven. Bijgevolg is voor de normvulling geen gehard glas vereist.
De kantenverwerking is een gepolierde vlakke zijde met fase 1 mm ±0.5 mm.

Zie ook

Overzicht – TANDEMBOX antaro	303	Toebehoren – stalen rugwand	344
Overzicht – SERVO-DRIVE voor LEGRABOX/TANDEMBOX	555	Toebehoren	342
		Bevestiging van de corpusprofielen	350
TIP-ON voor TANDEMBOX	664	Montage, demontage en verstelling	352
Overzicht – ORGA-LINE voor TANDEMBOX	509	Overzicht – verwerking	683
		Informatie	774
Toebehoren – inschuifelement	342		

Lades

▶ TANDEMBOX antaro
▶▶ Standaardcorpus

Voorraadlade – reling – D – alukaderdeuren

Webcode
DQC8DA

- Met enkele reling
- Inschuifelement is mogelijk
- Verborgen geleider, volledig uittrekbaar met differentieelsturing – voor vederlichte loopeigenschappen, een meubelleven lang
- Ladezijwanden in staal en roestvrij staal
- Werktuigloze frontmontage
- Driedimensionale frontverstelling
- Met geïntegreerde **BLUMOTION** voor zacht en geruisloos sluiten, te combineren met **SERVO-DRIVE**
- Of met geïntegreerde **TIP-ON** functie voor greeploze fronten

Nodige inbouwruimte

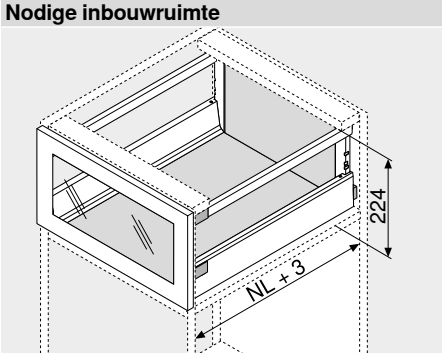

NL Nominale lengte

Bestelinformatie

1	Corpusprofielen links/rechts			2	Ladezijwand links/rechts		8	Reling links/rechts	
	BLUMOTION								
Nominale	Dyn. belastbaarheid (kg)			Nominale	Kleur		Nominale	Kleur	
lengte NL (mm)	30	50	65	lengte NL (mm)	SW | TS | R9006	INGL	lengte NL (mm)	SW | TS | R9006	INGL
270	558.2701B			270	378M2702SA	378M2702IA	270	ZRG.207RSIC	ZRG.207RIIC
300	558.3001B			300	378M3002SA	378M3002IA	300	ZRG.237RSIC	ZRG.237RIIC
350	558.3501B01			350	378M3502SA	378M3502IA	350	ZRG.287RSIC	ZRG.287RIIC
400	558.4001B01			400	378M4002SA	378M4002IA	400	ZRG.337RSIC	ZRG.337RIIC
450	558.4501B01	☎ 559.4501B	556.4501B	450	378M4502SA	378M4502IA	450	ZRG.387RSIC	ZRG.387RIIC
500	558.5001B	☎ 559.5001B	556.5001B	500	378M5002SA	378M5002IA	500	ZRG.437RSIC	ZRG.437RIIC
550	558.5501B	☎ 559.5501B	556.5501B	550	378M5502SA	378M5502IA	550	ZRG.487RSIC	ZRG.487RIIC
600		☎ 559.6001B	556.6001B	600	378M6002SA	378M6002IA	600	ZRG.537RSIC	ZRG.537RIIC
650		☎ 559.6501B	556.6501B	650	378M6502SA	378M6502IA	650	ZRG.587RSIC	ZRG.587RIIC
Bestelinformatie voorTIP-ONzie bewegingstechnologieën				Incl. afdekkappen (vanaf 1000 stuks eigen logo)					

3	Rugwandhouder links/rechts		
	Kleur	Materiaal	Art. nr.
	SW | TS | R9006 | NI	Staal	Z30D000SL

4	Frontbevestiging		
	Bevestigingswijze		Art. nr.
	Schroeven	2 x	ZSF.3502

4a	Adapter voor alukaderdeuren		
	Kleur	Materiaal	Art. nr.
	Natuur	Kunststof 2 x	ZRF.2200.01
Stalen schroeven Ø 3.5 mm (Ø Kop 7 mm) gebruiken!			

8a	Voorstukadapter		
	Kleur	Materiaal	Art. nr.
	Natuur	Kunststof 2 x	ZRG.000R5F

Kleur	
SW	Zijdewit
TS	Terrazwart
R9006	RAL 9006 grijs (witaluminium)
INGL	Roestvrij staal
S	Zwart

Kleur	
WGR	Witgrijs
R7037	RAL 7037 stofgrijs
NI	Vernikkeld
NI-M	Mat-nikkel

t Toebehoren

9	Klemstukkenset		
	Kleur	Materiaal	Art. nr.
	SW | S | WGR | R7037	Kunststof	Z36D0080

9a	Inschuifelement (zijdelings)		
	Kleur	Materiaal	Art. nr.
	Helder | gesatineerd	Glas	Z37Rxx7D
	SW | TS | R9006	Metaal 2 x	Z37Axx7D
Bestelinformatie zie toebehoren – inschuifelement			

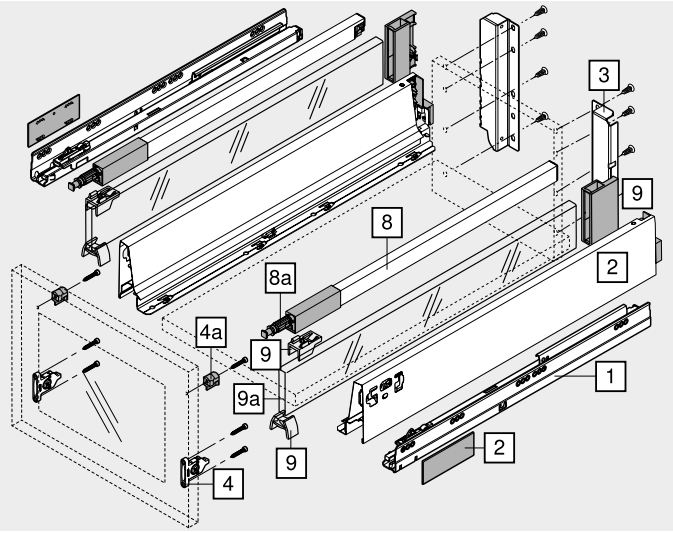

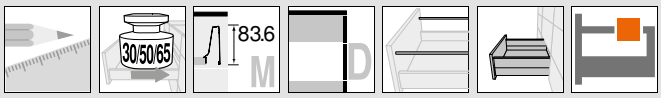

Voorraadlade – reling – D – alukaderdeuren

Webcode
DQC8DA

Maatvoeringen

Nodige inbouwruimte

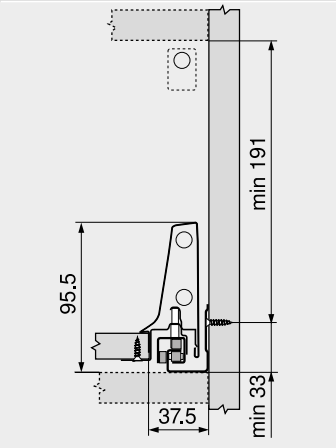

Inbouwmaten – front – schroef-montage

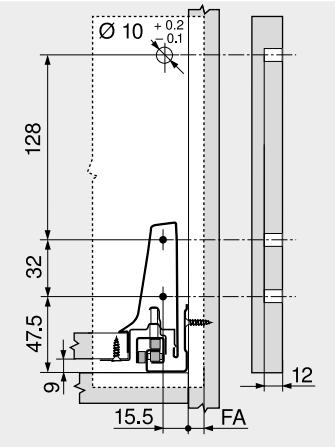

Inbouwmaten – rugwand

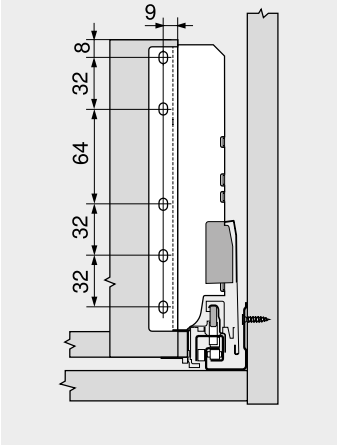

FA Frontopdek

Schroefpositie – corpusprofielen

Nominale lengte NL (mm)

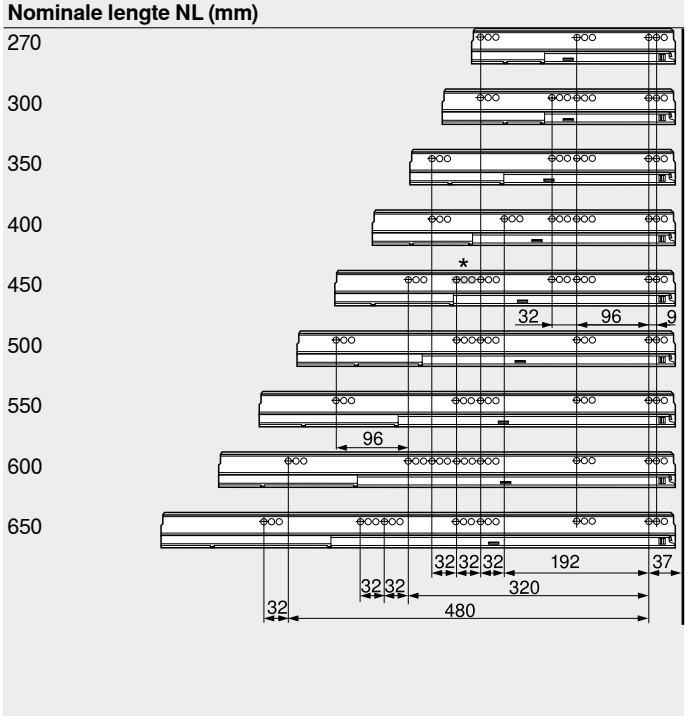

Corpusbinnendiepte LT min. = nominale lengte NL + 3 mm

* Enkel bij 558.4501B01 (30 kg)

Snijmaten – 16 mm spaanplaat

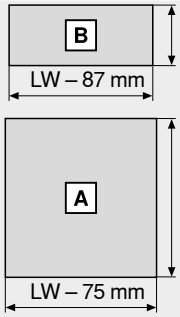

Rugwand
199 mm

Bodem
Houten rugwand
NL – 24 mm
Stalen rugwand
NL – 22 mm

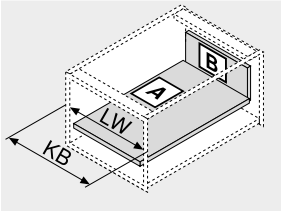

KB Corpusbreedte
LW Corpusbinnenbreedte
NL Nominale lengte

Snijmaten – inschuifelement

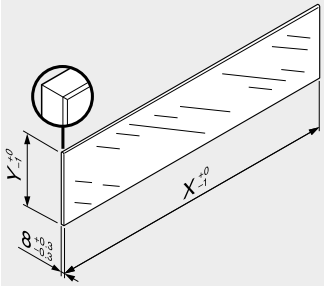

Inschuifelement	X (mm)	Y (mm)
Zijdelings verstek	NL – 33	91.5
NL	Nominale lengte	

Naar aanleiding van de opgegeven afmetingen is, in combinatie met LEGRABOX/TANDEMBOX, volgens norm (DIN EN 14749 uitgave nov.2005) geen "impact test voor verticale glasbouwdelen" voorgeschreven. Bijgevolg is voor de normvulling geen gehard glas vereist.
De kantenverwerking is een gepolierde vlakke zijde met fase 1 mm ±0.5 mm.

Zie ook

Overzicht – TANDEMBOX antaro	303	Toebehoren – stalen rugwand	344
Overzicht – SERVO-DRIVE voor LEGRABOX/TANDEMBOX	555	Toebehoren	342
		Bevestiging van de corpusprofielen	350
TIP-ON voor TANDEMBOX	664	Montage, demontage en verstelling	352
Overzicht – ORGA-LINE voor TANDEMBOX	509	Overzicht – verwerking	683
		Informatie	774
Toebehoren – inschuifelement	342		

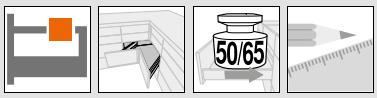

SPACE CORNER met SYNCROMOTION

- De openings- en sluitfunctie met SYNCROMOTION is fascinerend
- Gebruik van standaardfronten
- Met enkele reling
- Inschuifelement is mogelijk
- Verborgen geleider, volledig uittrekbaar met differentieelsturing – voor vederlichte loopeigenschappen, een meubelleven lang
- Ladezijwanden in staal en roestvrij staal
- Driedimensionale frontverstelling
- Met geïntegreerde **BLUMOTION** voor zacht en geruisloos sluiten

Bestelinformatie

Toepassingen		Kleur		Nominale lengte NL (mm)	Nodige inbouwruimte	kg	Webcode
Lade							
	Lade – M	SW	Zijdewit	600		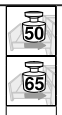	
		TS	Terrazwart	650			
		R9006	RAL 9006 grijs (witaluminium)				
		INGL	Roestvrij staal (inox) antifingerprint				
Voorraadlade							
	Voorraadlade – reling – C Inschuifelement is mogelijk	SW	Zijdewit	600	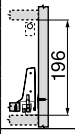	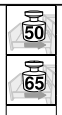	
		TS	Terrazwart	650			
		R9006	RAL 9006 grijs (witaluminium)				
		INGL	Roestvrij staal (inox) antifingerprint				
	Voorraadlade – reling – D Inschuifelement is mogelijk	SW	Zijdewit	600	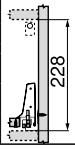	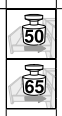	
		TS	Terrazwart	650			
		R9006	RAL 9006 grijs (witaluminium)				
		INGL	Roestvrij staal (inox) antifingerprint				

kg Dynamische belastbaarheid

Maatvoeringen

Ondersteuning bij het plannen en bestellen

Short-URL
www.blum.com/planningtools

Zie ook

Overzicht – TANDEMBOX antaro	303	Overzicht – verwerking	683
Overzicht – ORGA-LINE voor TANDEMBOX	509	Informatie	774
Toebehoren – inschuifelement	342		
Toebehoren	342		
Bevestiging van de corpusprofielen	350		
Montage, demontage en verstelling	393		

SPACE CORNER met vaste fronten

- Gebruik van speciale fronten
- Met enkele reling
- Inschuifelement is mogelijk
- Verborgen geleider, volledig uittrekbaar met differentieelsturing – voor vederlichte loopeigenschappen, een meubelleven lang
- Ladezijwanden in staal en roestvrij staal
- Driedimensionale frontverstelling
- Met geïntegreerde **BLUMOTION** voor zacht en geruisloos sluiten, te combineren met **SERVO-DRIVE**
- Of met geïntegreerde **TIP-ON** functie voor greeploze fronten

Bestelinformatie

Toepassingen		Kleur		Nominale lengte NL (mm)	Nodige inbouwruimte	kg	Webcode
Lade							
	Lade – M	SW	Zijdewit	600		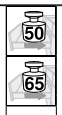	
		TS	Terrazwart	650			
		R9006	RAL 9006 grijs (witaluminium)				
		INGL	Roestvrij staal (inox) antifingerprint				
Voorraadlade							
	Voorraadlade – reling – D Inschuifelement is mogelijk	SW	Zijdewit	600	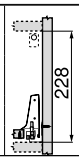	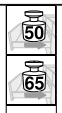	
		TS	Terrazwart	650			
		R9006	RAL 9006 grijs (witaluminium)				
		INGL	Roestvrij staal (inox) antifingerprint				

kg Dynamische belastbaarheid

Maatvoeringen

Ondersteuning bij het plannen en bestellen

Short-URL
www.blum.com/planningtools

Zie ook

Overzicht – TANDEMBOX antaro	303	Toebehoren	342
Overzicht – SERVO-DRIVE voor LEGRABOX/TANDEMBOX	555	Bevestiging van de corpusprofielen	350
		Montage, demontage en verstelling	395
TIP-ON voor TANDEMBOX	664	Overzicht – verwerking	683
Overzicht – ORGA-LINE voor TANDEMBOX	509	Informatie	774
Toebehoren – inschuifelement	342		

Lades

▶ TANDEMBOX antaro
▶▶ Spoelbaklade

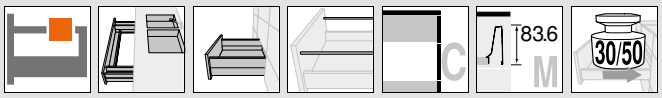

Voorraadlade – reling – C

Webcode
DQC92M

- Met enkele reling
- Inschuifelement is mogelijk
- Verborgen geleider, volledig uittrekbaar met differentieelsturing – voor vederlichte loopeigenschappen, een meubelleven lang
- Ladezijwanden in staal en roestvrij staal
- Werktuigloze frontmontage
- Driedimensionale frontverstelling
- Met geïntegreerde **BLUMOTION** voor zacht en geruisloos sluiten, te combineren met **SERVO-DRIVE**
- Of met geïntegreerde **TIP-ON** functie voor greeploze fronten

Nodige inbouwruimte

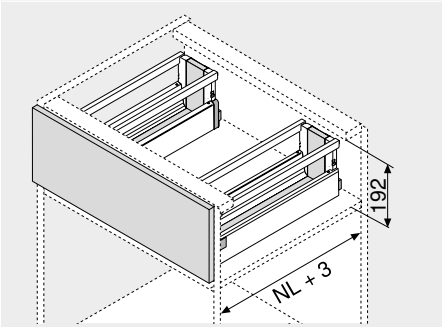

NL Nominale lengte

Bestelinformatie

1	Corpusprofielen links/rechts BLUMOTION		2	Ladezijwand links/rechts		8		Reling links/rechts	
Nominale lengte NL (mm)	Dyn. belastbaarheid (kg) 30	50	Nominale lengte NL (mm)	Kleur SW | TS | R9006	INGL	Nominale lengte NL (mm)		Kleur SW | TS | R9006	INGL
450	558.4501B01		450	378M4502SA	378M4502IA	450	2 x	ZRG.387RSIC	ZRG.387RIIC
500	558.5001B		500	378M5002SA	378M5002IA	500	2 x	ZRG.437RSIC	ZRG.437RIIC
550	558.5501B		550	378M5502SA	378M5502IA	550	2 x	ZRG.487RSIC	ZRG.487RIIC
600		☎ 559.6001B	600	378M6002SA	378M6002IA	600	2 x	ZRG.537RSIC	ZRG.537RIIC
650		☎ 559.6501B	650	378M6502SA	378M6502IA	650	2 x	ZRG.587RSIC	ZRG.587RIIC
Bestelinformatie voorTIP-ONzie bewegingstechnologieën			Incl. afdekkappen (vanaf 1000 stuks eigen logo)						

3	Rugwandhouder links/rechts		
	Kleur	Materiaal	Art. nr.
	SW | TS | R9006 | NI	Staal 2 x	Z30C000S

4	Frontbevestiging		
	Bevestigingswijze		Art. nr.
	INSERTA	2 x	ZSF.3902
	Schroeven	2 x	ZSF.3502
	Inpersen	2 x	ZSF.3602

11	Spoelbakzijwand links/rechts	
Nominale lengte NL (mm)	Kleur SW | TS | R9006	INGL
450	378M4504SG	378M4504IG
500	378M5004SG	378M5004IG
550	378M5504SG	378M5504IG
600	378M6004SG	378M6004IG
650	378M6504SG	378M6504IG

12	Rugwandhouder links/rechts		
	Kleur	Materiaal	Art. nr.
	SW | TS | R9006 | NI	Staal	Z30N000S.04

13	Adapter links/rechts		
	Kleur	Materiaal	Art. nr.
	R7037	Kunststof	Z30N0002.6Z

t Toebehoren

9	Klemstukkenset		
	Kleur	Materiaal	Art. nr.
	SW | S | WGR | R7037	Kunststof	Z36C0080

9a	Inschuifelement (zijdelings)		
	Kleur	Materiaal	Art. nr.
	Helder | gesatineerd	Glas	Z37Rxx7C
	SW | TS | R9006	Metaal 2 x	Z37Axx7C
Bestelinformatie zie toebehoren – inschuifelement			

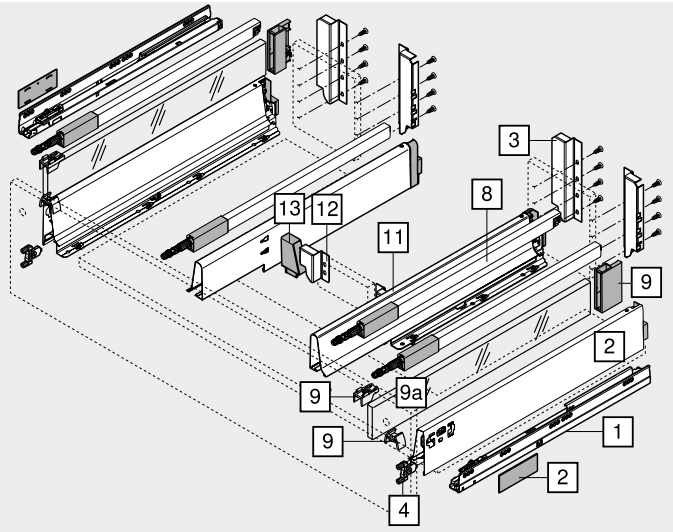

Kleur		Kleur	
SW	Zijdewit	WGR	Witgrijs
TS	Terrazwart	R7037	RAL 7037 stofgrijs
R9006	RAL 9006 grijs (witaluminium)	NI	Vernikkeld
INGL	Roestvrij staal	NI-M	Mat-nikkel
S	Zwart		

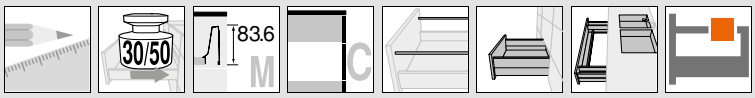

Voorraadlade – reling – C

Webcode
DQC92M

Maatvoeringen

Nodige inbouwruimte

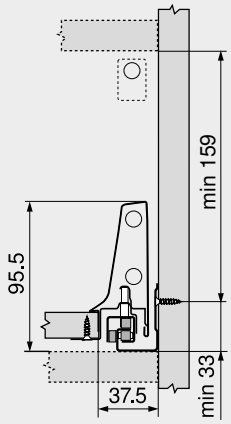

Inbouwmaten – front – schroef-montage

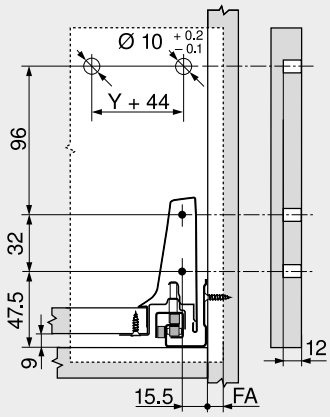

Boormaten – front – INSERTA en persmontage

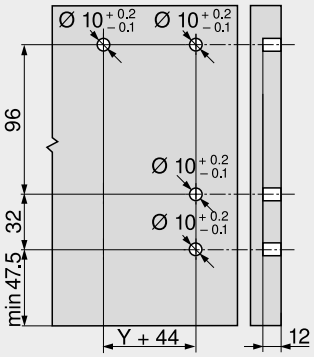

Inbouwmaten – rugwand

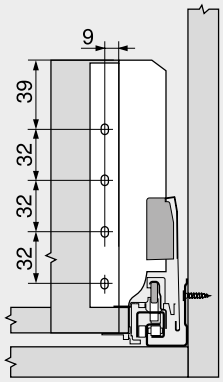

FA Frontopdek

Schroefpositie – corpusprofielen

Nominale lengte NL (mm)

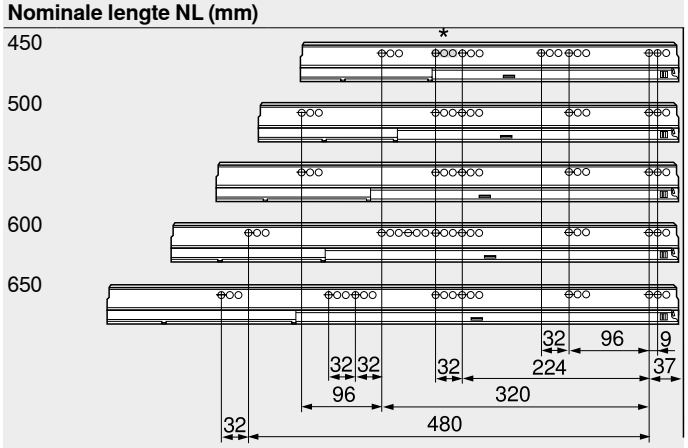

Corpusbinnendiepte LT min. = nominale lengte NL + 3 mm

* Enkel bij 558.4501B01 (30 kg)

Snijmaten – 16 mm spaanplaat

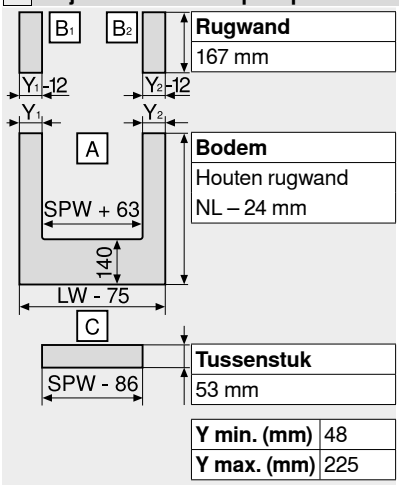

Y min. (mm)	48
Y max. (mm)	225

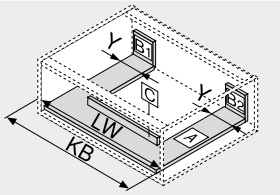

KB Corpusbreedte
LW Corpusbinnenbreedte
NL Nominale lengte
SPW Breedte tussen de spoelbakzijwanden

Inbouwmaten – tussenstuk

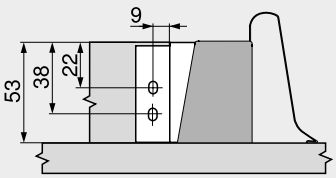

Zie ook

Overzicht – TANDEMBOX antaro	303	Toebehoren	342
Overzicht – SERVO-DRIVE voor LEGRABOX/TANDEMBOX	555	Bevestiging van de corpusprofielen	350
		Montage, demontage en verstelling	352
TIP-ON voor TANDEMBOX	664	Overzicht – verwerking	683
Overzicht – ORGA-LINE voor TANDEMBOX	509	Informatie	774
Toebehoren – inschuifelement	342		

Lades

blum

► TANDEMBOX antaro
►► Spoelbaklade

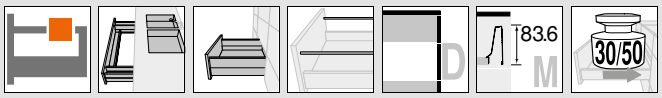

Voorraadlade – reling – D

Webcode
DQC9RY

- Met enkele reling
- Inschuifelement is mogelijk
- Verborgen geleider, volledig uittrekbaar met differentieelsturing – voor vederlichte loopeigenschappen, een meubelleven lang
- Ladezijwanden in staal en roestvrij staal
- Werktuigloze frontmontage
- Driedimensionale frontverstelling
- Met geïntegreerde **BLUMOTION** voor zacht en geruisloos sluiten, te combineren met **SERVO-DRIVE**
- Of met geïntegreerde **TIP-ON** functie voor greeploze fronten

Nodige inbouwruimte

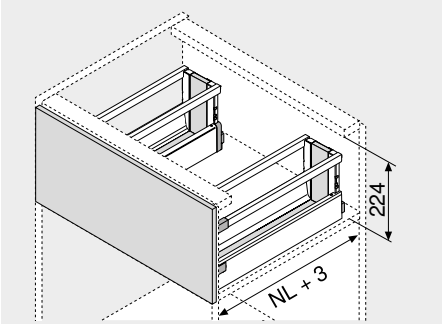

NL Nominale lengte

Bestelinformatie

1	Corpusprofielen links/rechts BLUMOTION		2	Ladezijwand links/rechts		8	Reling links/rechts	
Nominale lengte NL (mm)	Dyn. belastbaarheid (kg) 30	50	Nominale lengte NL (mm)	Kleur SW | TS | R9006	INGL	Nominale lengte NL (mm)	Kleur SW | TS | R9006	INGL
450	558.4501B01		450	378M4502SA	378M4502IA	450 2 x	ZRG.387RSIC	ZRG.387RIIC
500	558.5001B		500	378M5002SA	378M5002IA	500 2 x	ZRG.437RSIC	ZRG.437RIIC
550	558.5501B		550	378M5502SA	378M5502IA	550 2 x	ZRG.487RSIC	ZRG.487RIIC
600		☎ 559.6001B	600	378M6002SA	378M6002IA	600 2 x	ZRG.537RSIC	ZRG.537RIIC
650		☎ 559.6501B	650	378M6502SA	378M6502IA	650 2 x	ZRG.587RSIC	ZRG.587RIIC

Bestelinformatie voorTIP-ONzie bewegingstechnologieën

Incl. afdekkappen (vanaf 1000 stuks eigen logo)

3	Rugwandhouder links/rechts		
	Kleur	Materiaal	Art. nr.
	SW | TS | R9006 | NI	Staal 2 x	Z30D000SL

4	Frontbevestiging		
	Bevestigingswijze		Art. nr.
	INSERTA	2 x	ZSF.3902
	Schroeven	2 x	ZSF.3502
	Inpersen	2 x	ZSF.3602

11	Spoelbakzijwand links/rechts	
Nominale lengte NL (mm)	Kleur SW | TS | R9006	INGL
450	378M4504SG	378M4504IG
500	378M5004SG	378M5004IG
550	378M5504SG	378M5504IG
600	378M6004SG	378M6004IG
650	378M6504SG	378M6504IG

12	Rugwandhouder links/rechts		
	Kleur	Materiaal	Art. nr.
	SW | TS | R9006 | NI	Staal	Z30N000S.04

13	Adapter links/rechts		
	Kleur	Materiaal	Art. nr.
	R7037	Kunststof	Z30N0002.6Z

Kleur	
SW	Zijdewit
TS	Terrazwart
R9006	RAL 9006 grijs (witaluminium)
INGL	Roestvrij staal
S	Zwart

Kleur	
WGR	Witgrijs
R7037	RAL 7037 stofgrijs
NI	Vernikkeld
NI-M	Mat-nikkel

t Toebehoren

9	Klemstukkenset		
	Kleur	Materiaal	Art. nr.
	SW | S | WGR | R7037	Kunststof	Z36D0080

9a	Inschuifelement (zijdelings)		
	Kleur	Materiaal	Art. nr.
	Helder | gesatineerd	Glas	Z37Rxx7D
	SW | TS | R9006	Metaal 2 x	Z37Axx7D

Bestelinformatie zie toebehoren – inschuifelement

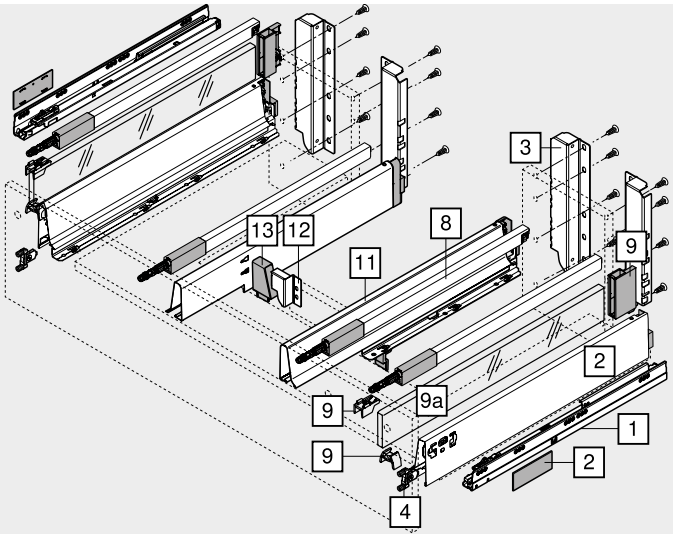

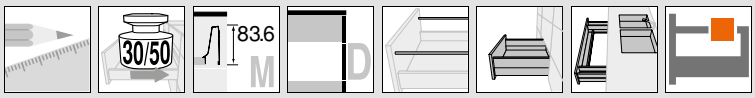

Voorraadlade – reling – D

Webcode
DQC9RY

Maatvoeringen

Nodige inbouwruimte

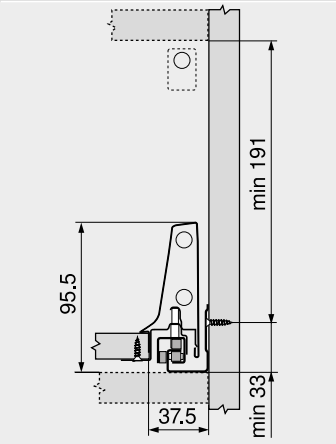

Inbouwmaten – front – schroef-montage

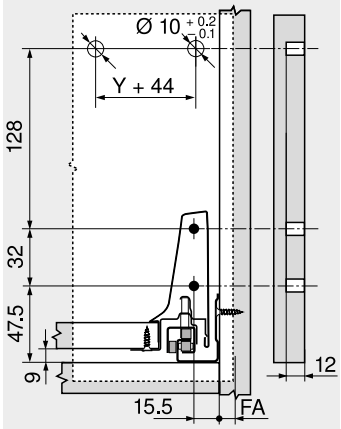

Boormaten – front – INSERTA en persmontage

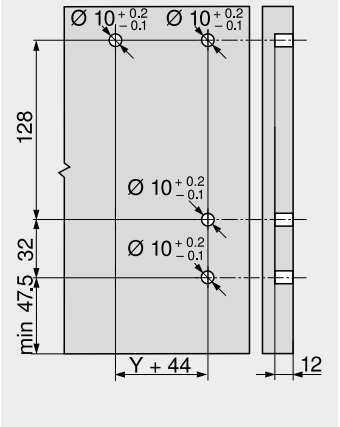

Inbouwmaten – rugwand

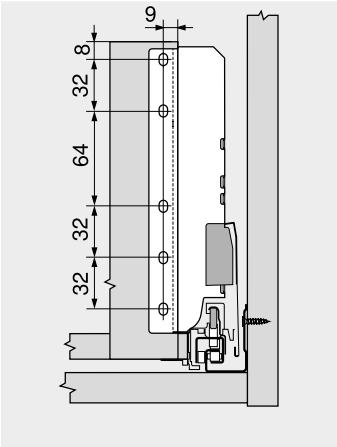

FA Frontopdek

Schroefpositie – corpusprofielen

Nominale lengte NL (mm)

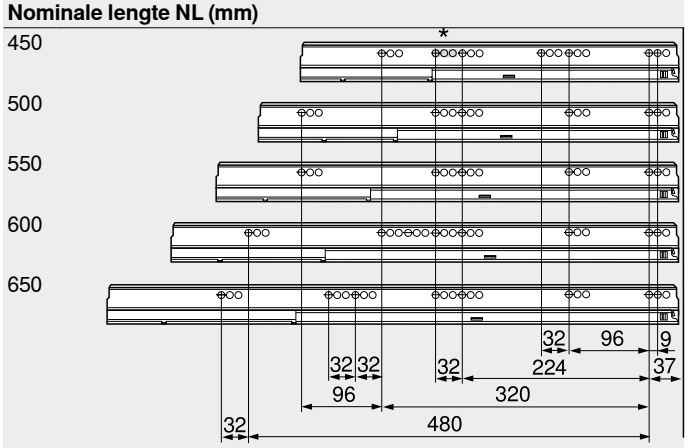

Corpusbinnendiepte LT min. = nominale lengte NL + 3 mm

* Enkel bij 558.4501B01 (30 kg)

Snijmaten – 16 mm spaanplaat

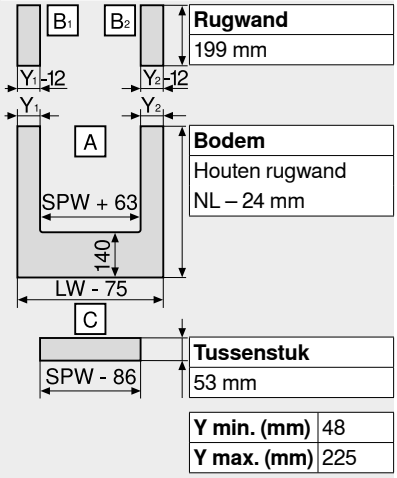

Y min. (mm)	48
Y max. (mm)	225

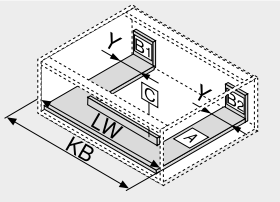

KB Corpusbreedte
LW Corpusbinnenbreedte
NL Nominale lengte
SPW Breedte tussen de spoelbakzijwanden

Inbouwmaten – tussenstuk

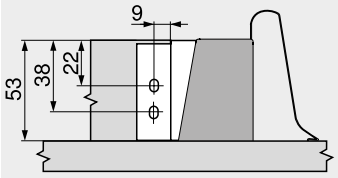

Zie ook

Overzicht – TANDEMBOX antaro	303	Toebehoren	342
Overzicht – SERVO-DRIVE voor LEGRABOX/TANDEMBOX	555	Bevestiging van de corpusprofielen	350
		Montage, demontage en verstelling	352
TIP-ON voor TANDEMBOX	664	Overzicht – verwerking	683
Overzicht – ORGA-LINE voor TANDEMBOX	509	Informatie	774
Toebehoren – inschuifelement	342		

SPACE TOWER

- De flexible voorraadkast met binnenvoorraad-lades; bovenaan met legplank en binnenlades
- Comfortabel bereikbaar van drie kanten
- Apart te openen laden geven een compleet overzicht en maken het mogelijk artikelen gemakkelijk van bovenaf uit de laden te nemen
- Zeer goede uithangstabiliteit bij zwaar beladen voorraadladen
- Hoge rug- en zijwanden garanderen een veilige opberging
- ORGA-LINE lade-indelingen zorgen voor orde en overzicht in de voorraadlade
- Flexibele corpusafmetingen realiseerbaar

Bestelinformatie

Toepassingsadvies			155°	
Binnenlade – M	310			
Binnenvoorraadlade – reling – C		316		
Binnenvoorraadlade – reling – D		322		
ORGA-LINE voor TANDEMBOX antaro – dwarsverdeling		520		
ORGA-LINE voor TANDEMBOX antaro – dwarsreling		521		
CLIP top 155°-scharnier			118	
Advies				
Corpusbreedte (mm)	275–1200			

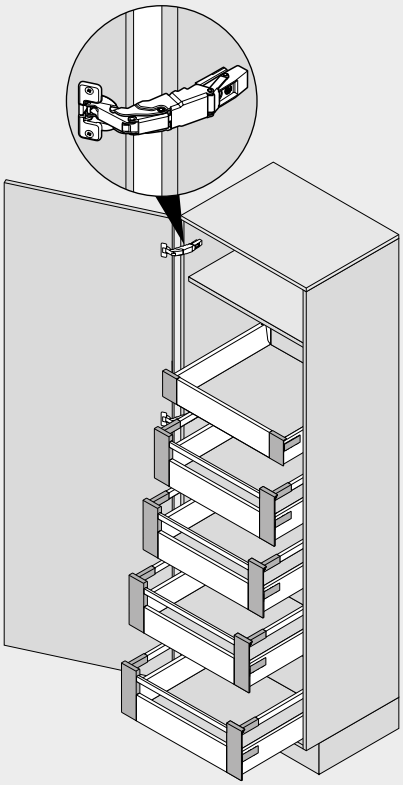

Maatvoeringen

Ondersteuning bij het plannen en bestellen

Short-URL
www.blum.com/planningtools

Zie ook

Overzicht – TANDEMBOX antaro	303	Overzicht – BLUMOTION voor deuren	539
Overzicht – SERVO-DRIVE voor LEGRABOX/TANDEMBOX	555	Toebehoren	342
TIP-ON voor TANDEMBOX	664	Montage, demontage en verstelling	352
Overzicht – ORGA-LINE voor TANDEMBOX	509	Overzicht – verwerking	683
CLIP top 155°-scharnier	118	Informatie	774

SPACE TOWER

Maatvoeringen

Advies

Aanbevolen positie in het corpus

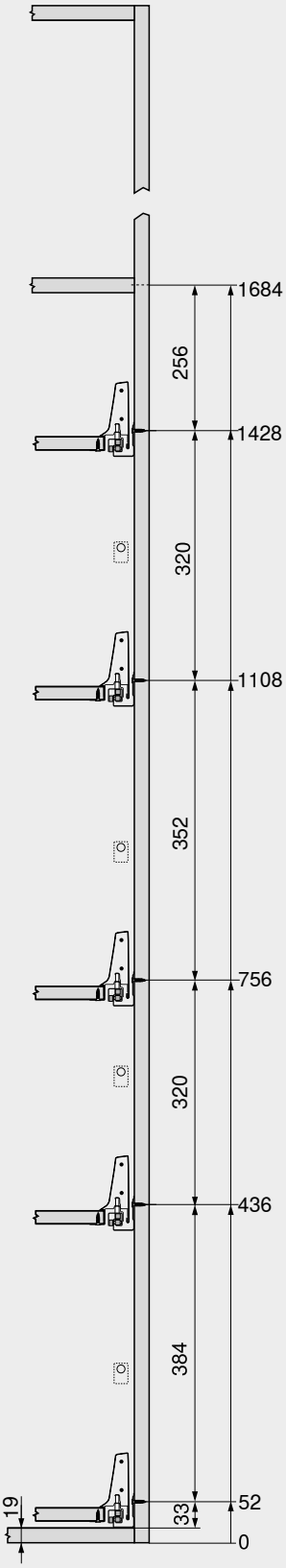

Boormaten – front

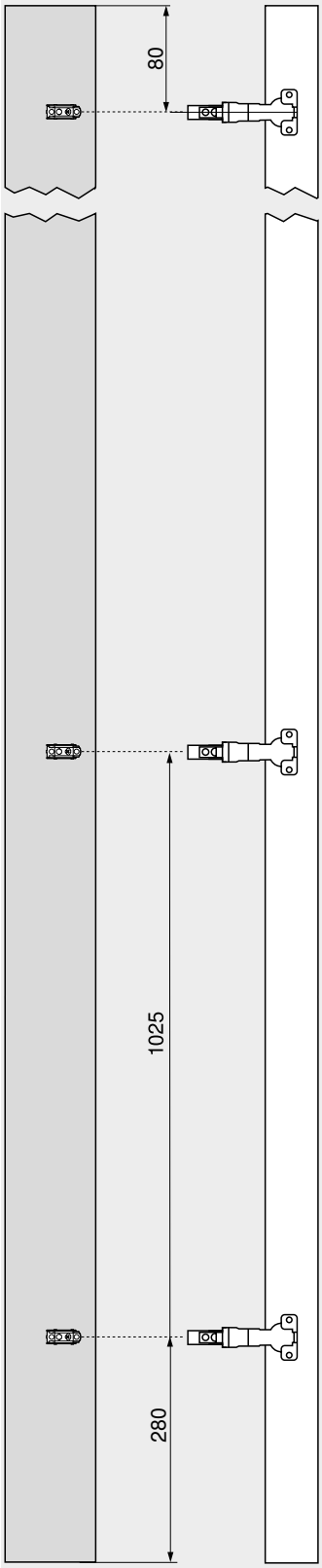

Boormaten – front

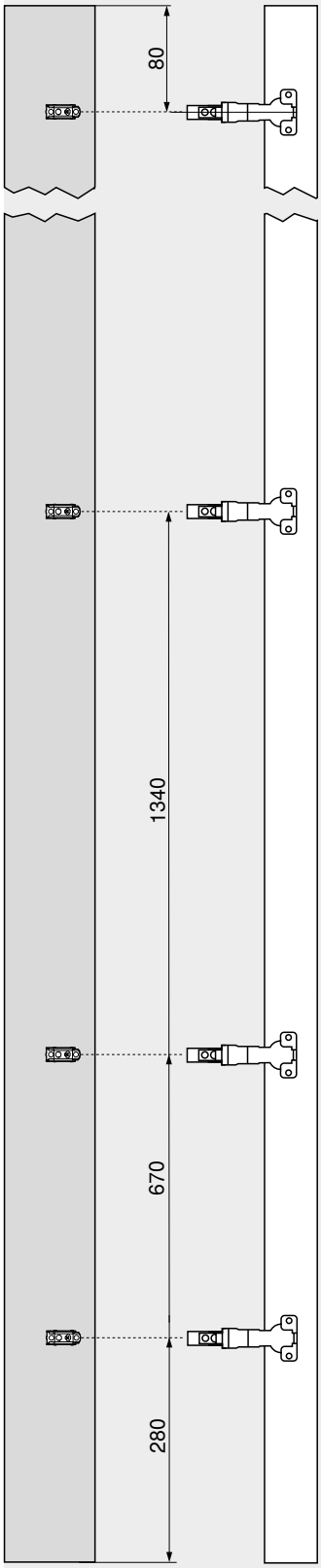

Praktisch bij hoge kasten is een legplank, die een goed overzicht biedt op de bovenste hoogte vanaf de voorzijde

De binnenlade maakt de zijdelingse bereikbaarheid gemakkelijker. Wanneer de binnenlade met een hogere rugwand is uitgerust, dan kan de voorraad er niet aan de achterzijde uitvallen

Een verschillende hoogtepositionering van de laden in de kast zorgt ervoor dat er ook voldoende ruimte is voor hoge artikelen

Met het CLIP top 155°-scharnier zonder deurinsprong wordt de corpusbreedte optimaal benut

Wanneer het scharnier boven de onderste lade wordt gemonteerd, kan deze helemaal naar onder worden versteld. Zo wordt tot de laatste centimeter benut als opbergruimte

Zie ook
Aantal scharnieren 782

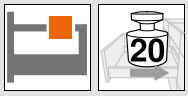

Smalle kasten

- Stabiele oplossing door diagonaal verzette corpusprofielen
- Met geïntegreerde **BLUMOTION** voor zacht en geruisloos sluiten
- Hoge dynamische belastbaarheid van 20 kg per onderkast
- Corpusbreedte KB 200 mm

Nodige inbouwruimte

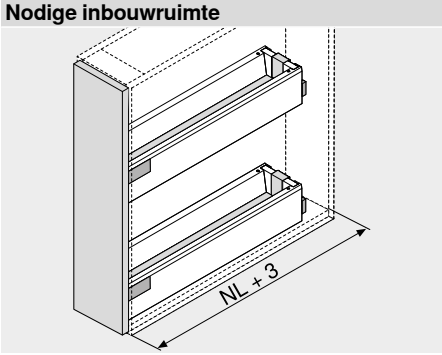

NL Nominale lengte

Bestelinformatie

Toepassingsadvies				
Lade – M	308			
Lade – K	312			
Voorraadlade – reling – C		316		
Voorraadlade – reling – D		320		
Voorraadlade – reling – D – K-ladezijwand		324		
Corpusbreedte (mm)	200			

Zie ook

Overzicht – TANDEMBOX antaro	303
Toebehoren	342
Montage, demontage en verstelling	352
Overzicht – verwerking	683
Informatie	774

Smalle kasten

Maatvoeringen

Nodige inbouwruimte

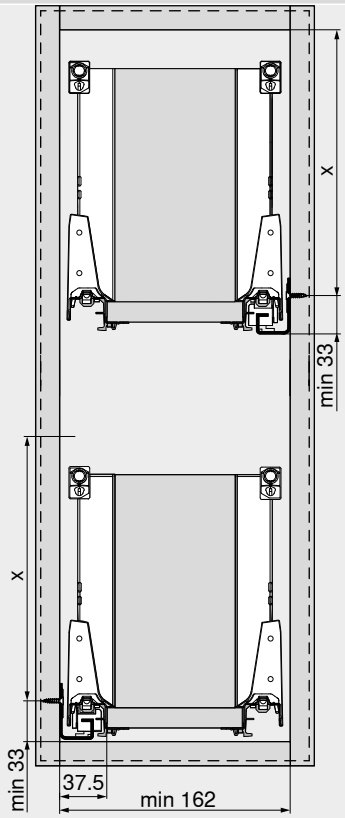

Inbouwhoogte	X (mm)
M	65.5
K	97.5
C	159
D	191

Inbouwmaten – front

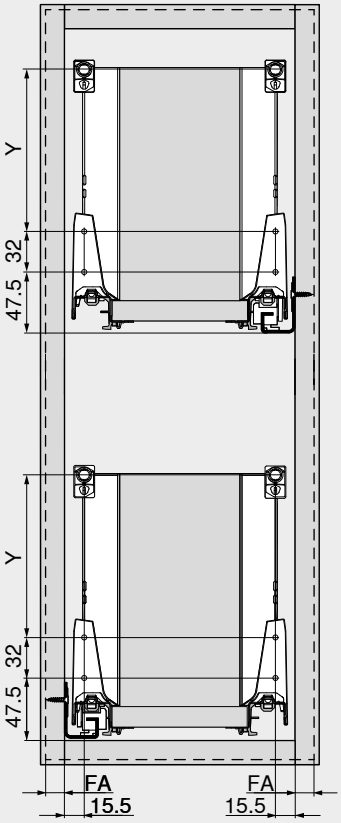

Inbouwhoogte	Hoogte ladezijwand	Zijwand	Y (mm)
M	M	–	–
K	K	–	32
C	M	Reling	96
D	M	Reling	128
D	K	Reling	32 + 96
FA	Frontopdek		

Inschuifelement uit glas

- Gesloten ladezijwanden maken en bewust accenten plaatsen
- Materiaal: glas zonder opdruk
- Kleur: helder, gesatineerd

Bestelinformatie

9a		**Inschuifelement uit glas (zijdelings)**	
	Kleur	Helder | gesatineerd	
Nominale lengte NL (mm)	**Hoogte**		
	C	**D**	
270	Z37R237C	Z37R237D	
300	Z37R267C	Z37R267D	
350	Z37R317C	Z37R317D	
400	Z37R367C	Z37R367D	
450	Z37R417C	Z37R417D	
500	Z37R467C	Z37R467D	
550	Z37R517C	Z37R517D	
600	Z37R567C	Z37R567D	
650	Z37R617C	Z37R617D	
Bestaat uit:			
9a	2 x	Inschuifelement uit glas	

Maatvoeringen

Snijmaten – inschuifelement

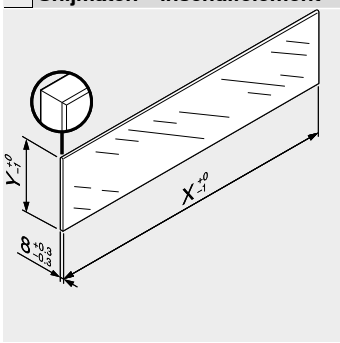

Hoogte	Inschuifelement	X (mm)	Y (mm)
C	Zijdelings verstek	NL – 33	59.5
D	Zijdelings verstek	NL – 33	91.5
NL	Nominale lengte		

Naar aanleiding van de opgegeven afmetingen is, in combinatie met LEGRABOX/TANDEMBOX, volgens norm (DIN EN 14749 uitgave nov.2005) geen “impact test voor verticale glasbouwdelen” voorgeschreven. Bijgevolg is voor de normvulling geen gehard glas vereist.
De kantenverwerking is een gepolierde vlakke zijde met fase 1 mm ±0.5 mm.

Zie ook

Overzicht – TANDEMBOX antaro	303
Montage, demontage en verstelling	354
Overzicht – verwerking	683
Informatie	774

Inschuifelement uit aluminium

- Gesloten ladezijwanden maken en bewust accenten plaatsen
- Materiaal: aluminium
- Om in te korten

Bestelinformatie

9a		Inschuifelement uit aluminium (zijdelings)		
		Kleur	SW | TS | R9006	
Nominale lengte NL (mm)		Hoogte		
		C	D	
450	2 x	Z37A417C	Z37A417D	
500	2 x	Z37A467C	Z37A467D	
550	2 x	Z37A517C	Z37A517D	
650	2 x	Z37A617C	Z37A617D	

SW	Zijdewit
TS	Terrazwart
R9006	RAL 9006 grijs (witaluminium)

Maatvoeringen

Snijmaten – inschuifelement

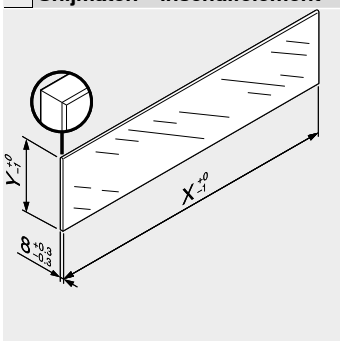

Hoogte	Inschuifelement	X (mm)	Y (mm)
C	Zijdelings verstek	NL – 33	59.5
D	Zijdelings verstek	NL – 33	91.5
NL	Nominale lengte		

Zie ook

Overzicht – TANDEMBOX antaro	303
Montage, demontage en verstelling	354
Overzicht – verwerking	683
Informatie	774

Stalen rugwand

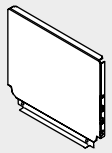

- Voor TANDEMBOX
- Materiaal: staal
- Kleur: zijdewit, terrazwart, RAL 9006 grijs (witaluminium), vernikkeld

Bestelinformatie

Hoogte rugwand	Art. nr.
N	Z30NxxxS.6
M	Z30MxxxS.6
K	Z30KxxxS.6
C	Z30CxxxS.6
D	Z30DxxxS.6

Maatvoeringen

Berekening van de breedte

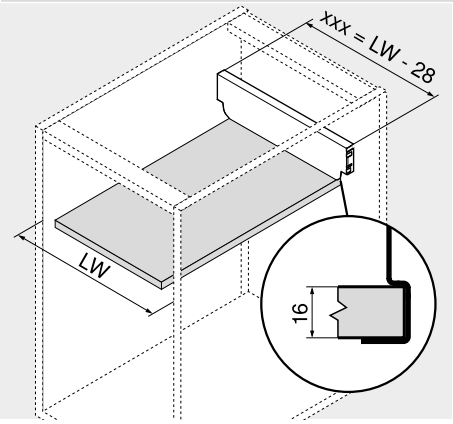

xxx = LW – 28

Voorbeeld
Hoogte rugwand M
LW = 567 mm
539 mm = 567 – 28 mm
Bestelling
Z30M539S.6

xxx Breedte rugwand
LW Corpusbinnenbreedte

Snijmaten – 16 mm spaanplaat

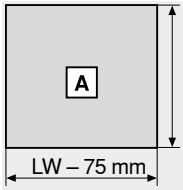

Bodem
NL – 22 mm

NL Nominale lengte
LW Corpusbinnenbreedte

Frontstabilisering

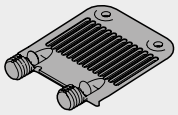

- Om brede en hoge fronten te stabiliseren
- Versterkt de verbinding tussen ladebodem en front
- Materiaal: kunststof
- Kleur: RAL 7037 stofgrijs

Bestelinformatie

Naam	Art. nr.
Frontstabilisering	Z96.10E1

Maatvoeringen

Nodige inbouwruimte

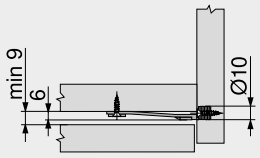

Boormaten – front

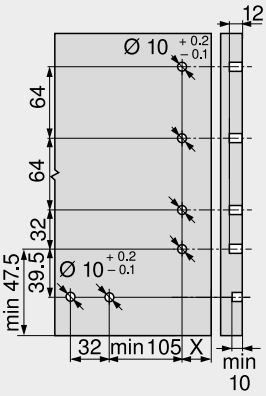

Stabilisering – bovenop gemonteerd

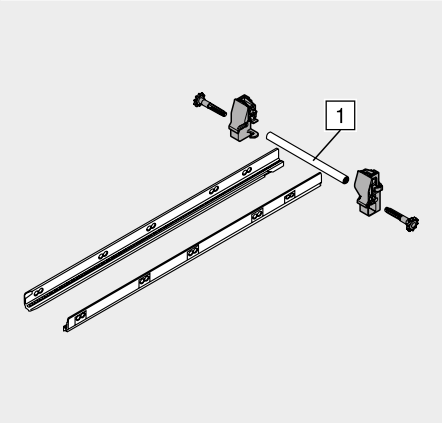

- Stabilisering voor zeer brede voorraadlades
- Aan te raden: corpusbreedte KB 900–1200 mm
- Aluminium profiel passend voor KB 1200 mm, voor in te korten
- Voor gebruik met SERVO-DRIVE geschikt

Bestelinformatie

Nominale lengte NL (mm)	Art. nr.
450	ZST.450BA
500	ZST.500BA
550	ZST.550BA
600	ZST.600BA
650	ZST.650BA

	Snijmaten
1	Corpusbinnenbreedte LW – 86 mm

Maatvoeringen

Nodige inbouwruimte

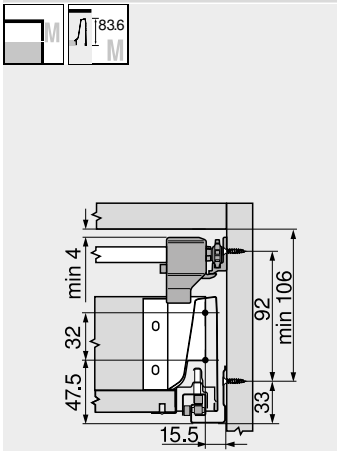

Nodige inbouwruimte

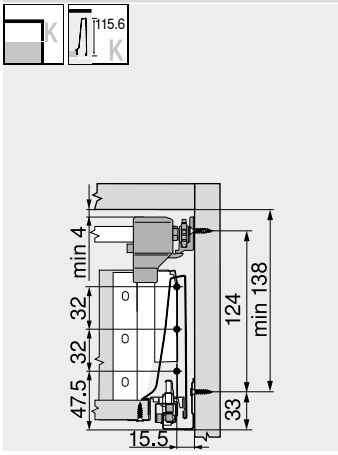

Nodige inbouwruimte

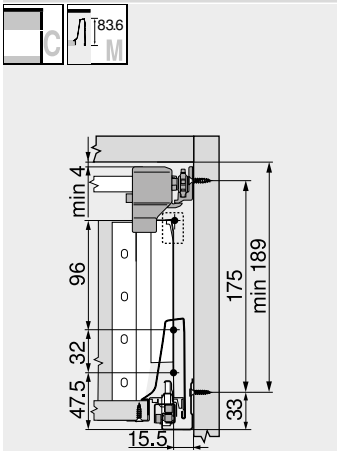

Nodige inbouwruimte

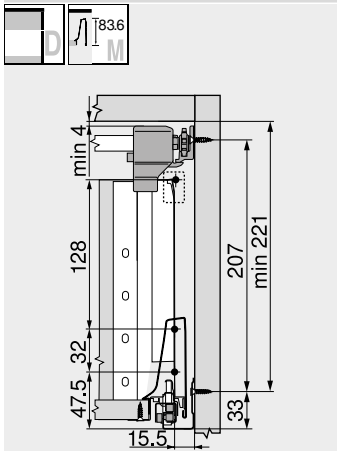

Schroefpositie – zijdelingse stabilisatie

Nominale lengte NL (mm)

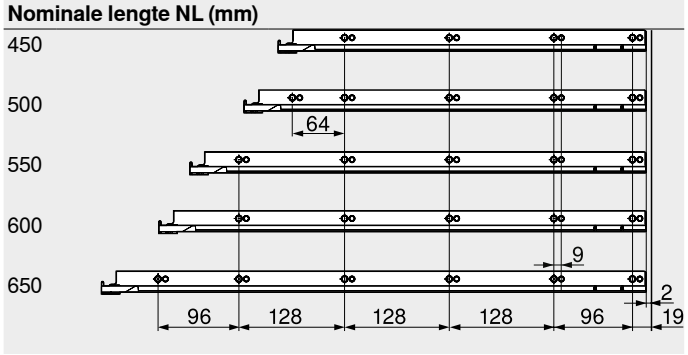

Corpusbinnendiepte LT min. = nominale lengte NL + 3 mm

Montage

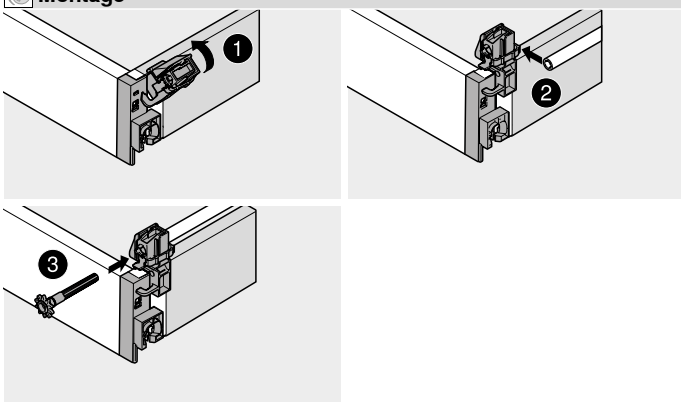

Zie ook

Overzicht – TANDEMBOX antaro	303
Overzicht – verwerking	683
Informatie	774

Flexibele relinghouder

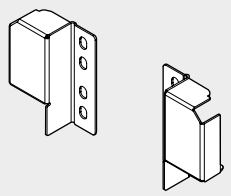

- Materiaal: staal
- Kleur: zijdewit, terrazwart, RAL 9006 grijs (witaluminium), vernikkeld

Bestelinformatie

Naam	Art. nr.
Flexibele relinghouder	ZRR.5200

Maatvoeringen

Nodige inbouwruimte

Vrij te plaatsen
Y = X – 4 mm
X Hoogte rugwand

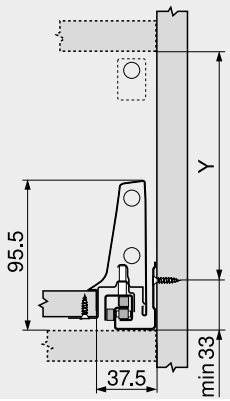

Inbouwmaten – front – schroefmontage

Vrij te plaatsen
Z = X – 71 mm
X Hoogte rugwand
FA Frontopdek

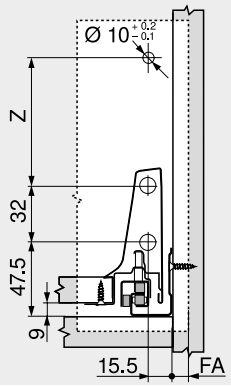

Inbouwmaten – rugwand

Vrij te plaatsen
W = X – 103 mm
X Hoogte rugwand

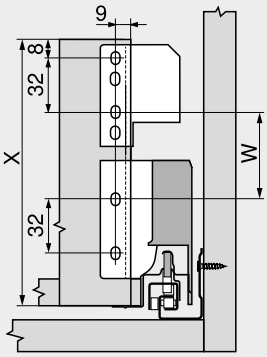

Nodige inbouwruimte

Hoogte D – dubbele reling (rugwandhouder hoogte B)

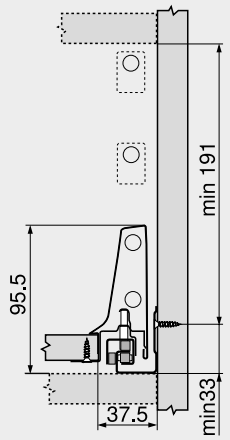

Inbouwmaten – front – schroefmontage

Hoogte D – dubbele reling (rugwandhouder hoogte B)
FA Frontopdek

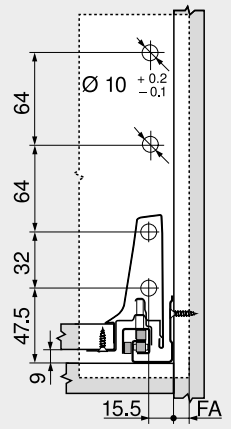

Inbouwmaten – rugwand

Hoogte D – dubbele reling (rugwandhouder hoogte B)

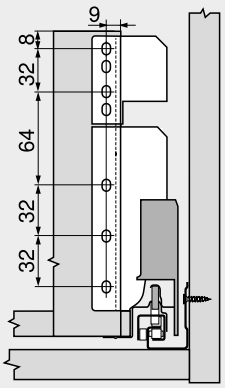

Rugwandhouder hoogte B

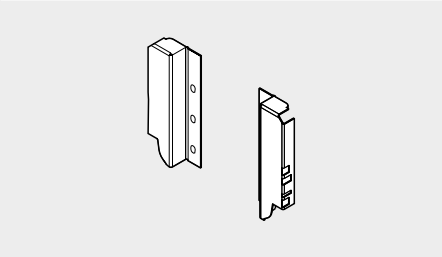

- Voor TANDEMBOX
- Materiaal: staal
- Kleur: zijdewit, terrazwart, RAL 9006 grijs (witaluminium), vernikkeld

Bestelinformatie

Naam	Art. nr.
Rugwandhouder hoogte B	Z30B000S.04

Snijmaten	
Hoogte rugwand	135 mm

Maatvoeringen

Nodige inbouwruimte

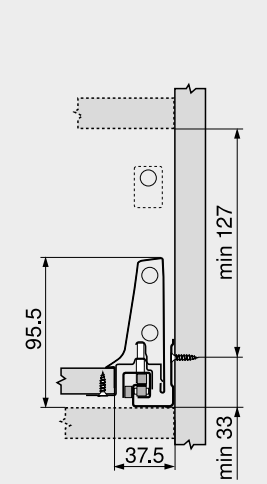

Inbouwmaten – front – schroefmontage

FA Frontopdek

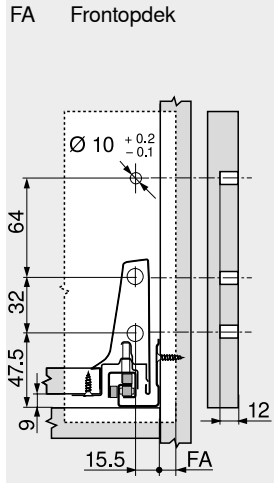

Inbouwmaten – rugwand

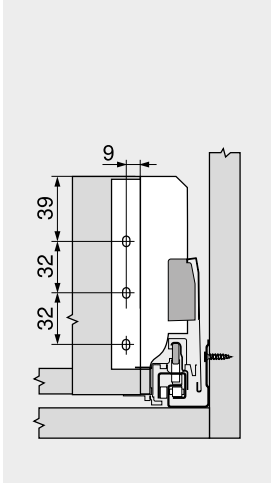

Spaanplaatschroeven — Ø 3.5 mm

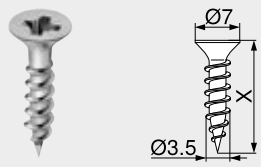

- Ø 3.5 mm
- Materiaal: staal
- Kleur: vernikkeld

Bestelinformatie

X (mm)	Art. nr.
15.0	609.1500
17.0	609.1700

Systeemschroeven — Ø 6.0 mm

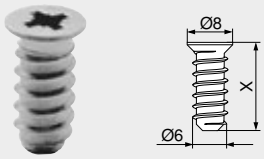

- Ø 6 mm
- Boordiameter Ø 5 mm
- Materiaal: staal
- Kleur: vernikkeld

Bestelinformatie

X (mm)	Art. nr.
10.0	661.1000.HG
11.5	661.1150.HG
13.0	661.1300.HG
14.5	661.1450.HG
20.0	661.2000.HG

Speciale systeemschroeven — Ø 6.0 mm

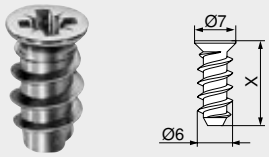

- Ø 6 mm
- Boordiameter Ø 5 mm
- Materiaal: staal
- Kleur: vernikkeld

Bestelinformatie

X (mm)	Art. nr.
11.5	662.1150.HG
13.0	662.1300.HG
14.5	662.1450.HG

Centreerboor

- Ø 2.7 mm, boorlengte 70 mm
- Om spaanplaatschroeven voor te boren Ø 3.5 mm
- Boordiepte tot 8 mm
- Materiaal: staal, gehard

Bestelinformatie

Naam	Art. nr.
Centreerboor	M01.ZZ03
Vervangboor	M01.ZZB3

Deurdemper

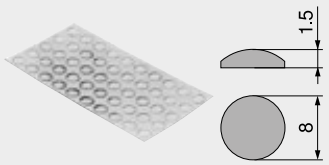

- Voor geluidsdemping
- Materiaal: kunststof
- Kleur: natuurwit

Bestelinformatie

Naam	Art. nr.
Deurdemper	993.710

Demper om in te boren

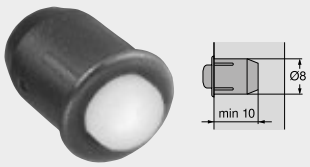

- Voor geluidsdemping
- Voeg 2 mm
- Tweedelig
- Materiaal: kunststof
- Kleur: RAL 9006 grijs (witaluminium)

Bestelinformatie

Naam	Art. nr.
Demper om in te boren	993.706

Kruisschroevendraaier

- PZ (Pozi) grootte 2
- Schachtlengte 100 mm
- Totale lengte 200 mm
- Zwarte greep met oranje Blum logo
- Materiaal: kunststof/staal
- Kleur: zwart/oranje

Bestelinformatie

Naam	Art. nr.
Kruisschroevendraaier	303.756.1

Vlakkopschroevendraaier

- Met platte kop 1.0 x 5.5 mm
- Schachtlengte 125 mm
- Totale lengte 225 mm
- Zwarte greep met oranje Blum logo
- Materiaal: kunststof/staal
- Kleur: zwart/oranje

Bestelinformatie

Naam	Art. nr.
Vlakkopschroevendraaier	314.928.1

▸ TANDEMBOX antaro
▸▸ Bevestiging van de corpusprofielen

Corpusprofiel 558B – 30 kg

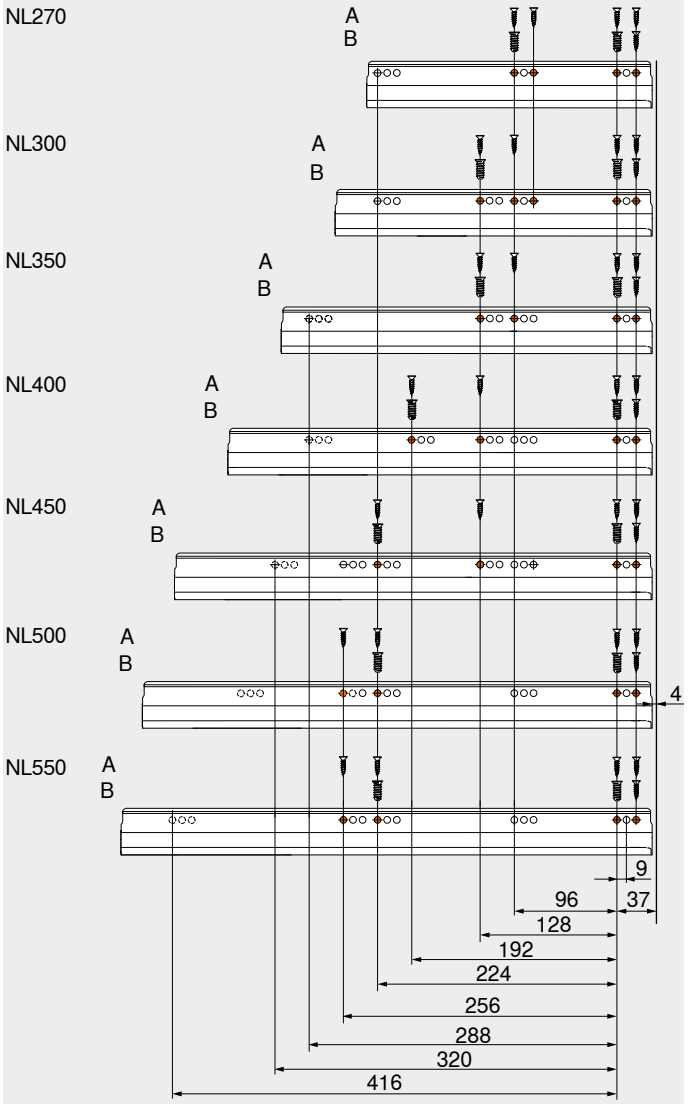

Corpusprofiel 559B – 50 kg

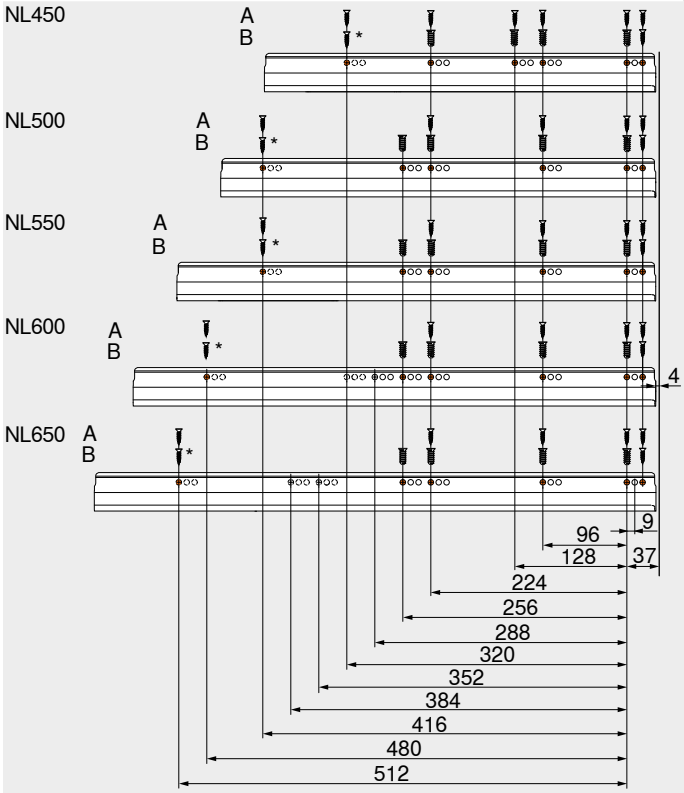

NL	Nominale lengte
A	Spaanplaatschroeven Ø 4 x 15 mm
B	Systeemschroeven, art. nr. 661.1450.HG

NL	Nominale lengte
A	Spaanplaatschroeven Ø 4 x 15 mm
B	Systeemschroeven, art. nr. 661.1450.HG
*	Voor hoge stabiliteit

Corpusprofiel 556B – 65 kg

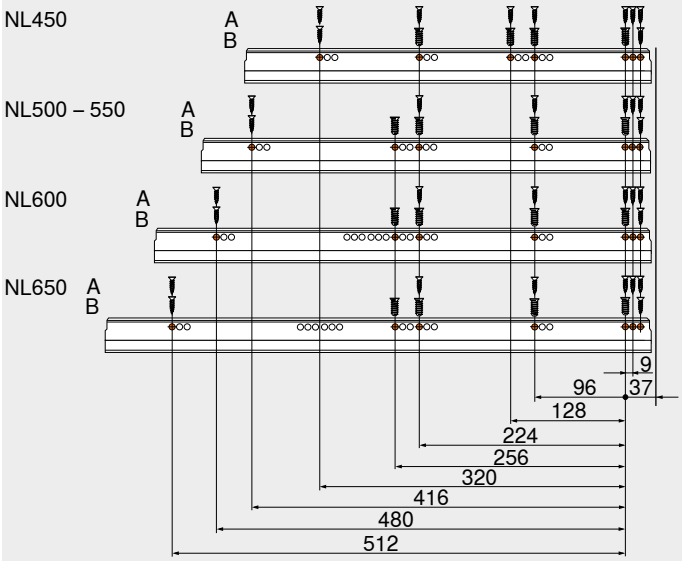

Corpusprofiel 559T – 20/30/50 kg

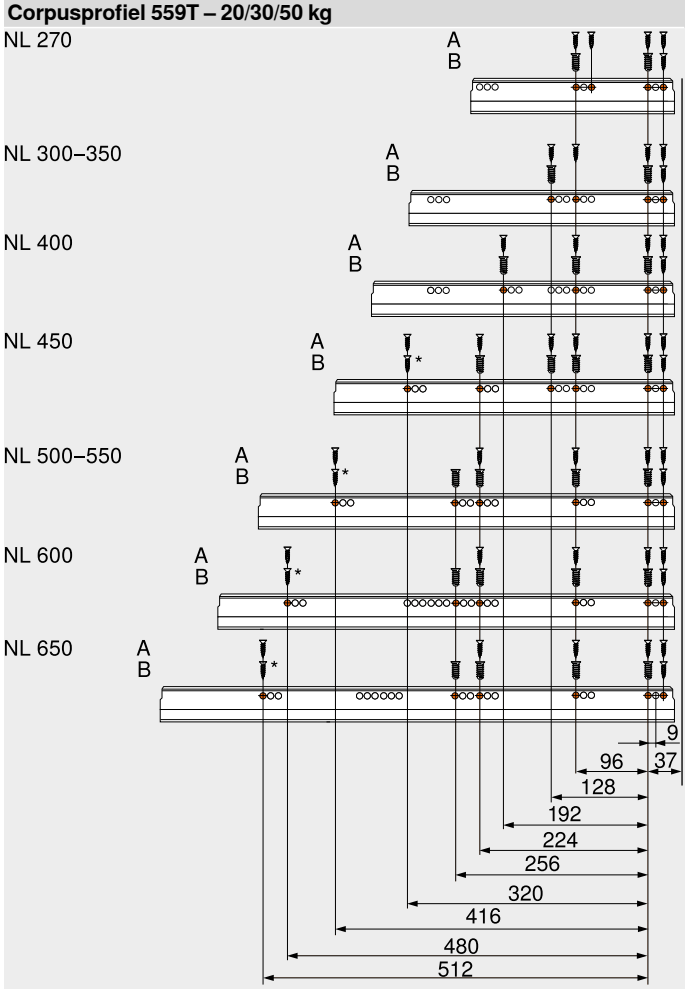

NL	Nominale lengte
A	Spaanplaatschroeven Ø 4 x 15 mm
B	Systeemschroeven, art. nr. 661.1450.HG

NL	Nominale lengte
A	Spaanplaatschroeven Ø 4 x 15 mm
B	Systeemschroeven, art. nr. 661.1450.HG
*	Voor hoge stabiliteit

▸ TANDEMBOX antaro
▸▸ Montage, demontage en verstelling

Lade

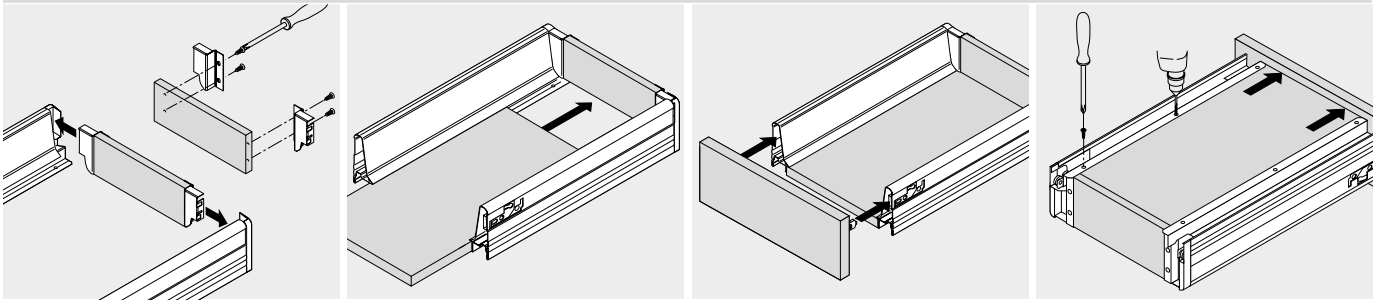

Montage

Lade

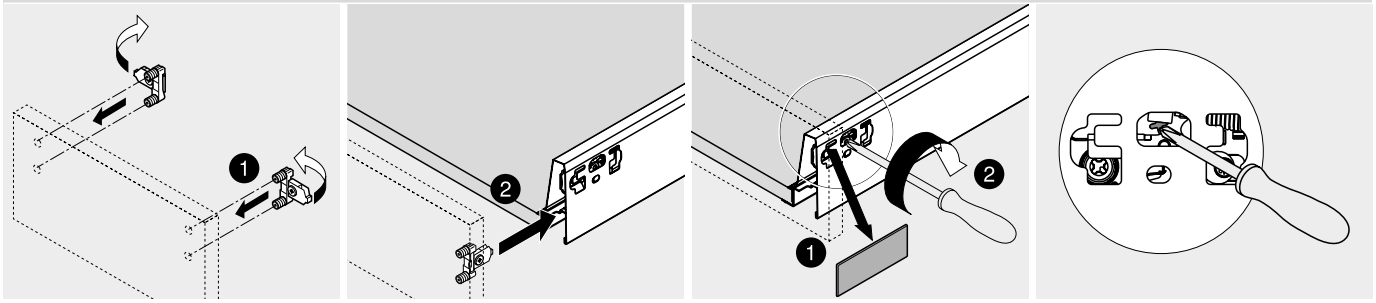

Montage

Demontage

Verstelling

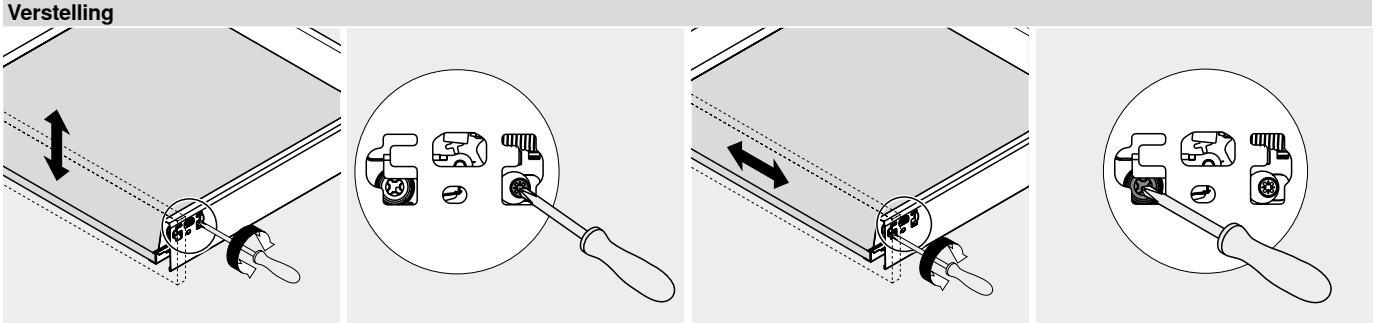

Hoogteverstelling

Zijdelingse verstelling

Verstelling

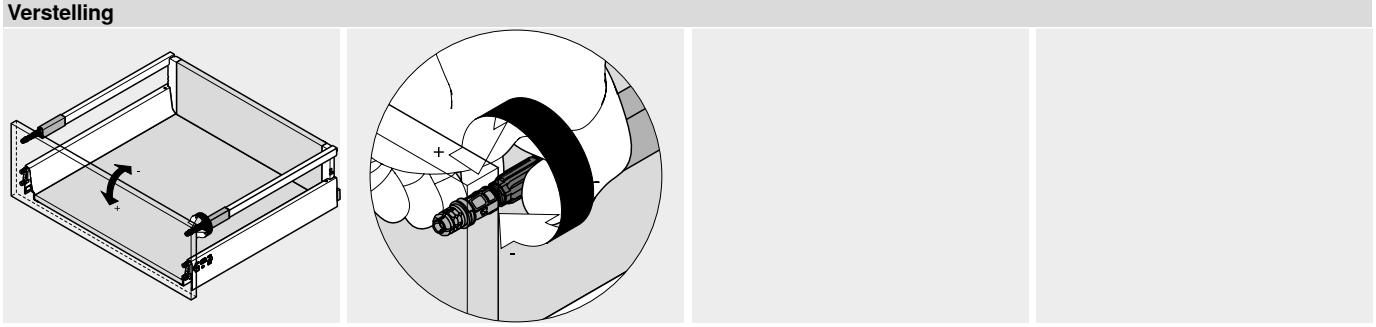

Neigingsverstelling

Lade in- en uithalen

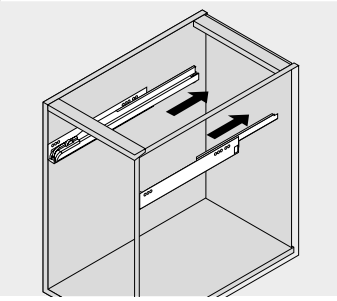

Inhangen

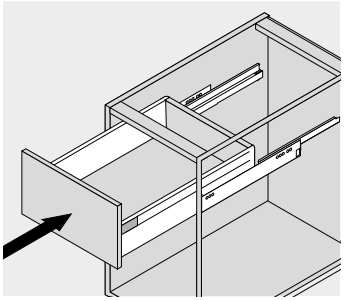

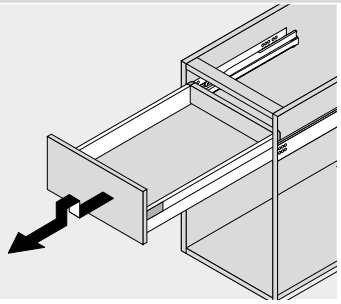

Uithalen

Binnenlade

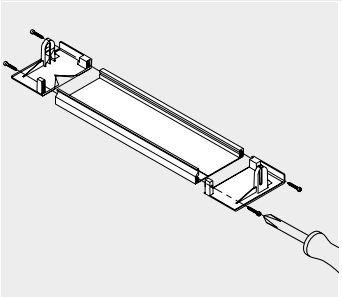

Montage

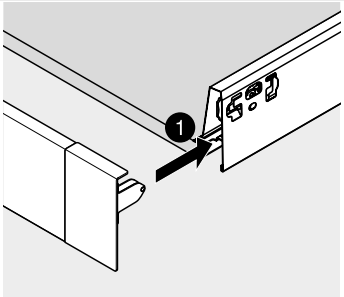

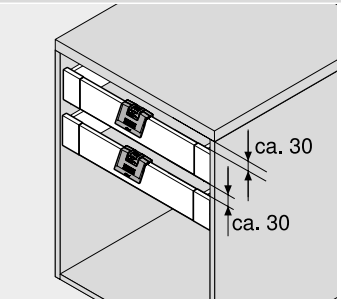

Enkel rekening mee houden bij gebruik zonder greep ZIF.80M5

Klemstuk – Z31A0008

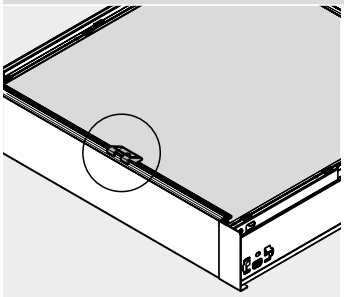

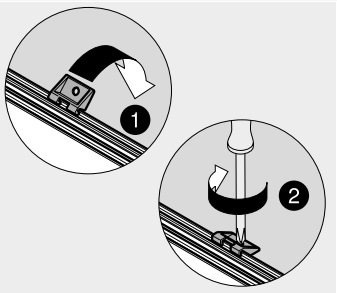

Vanaf corpusbreedte KB 600 mm

Binnenlade

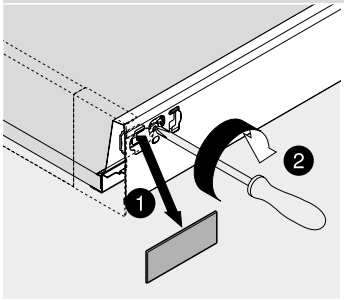

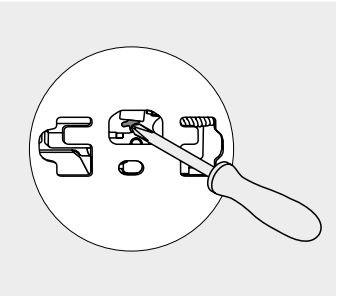

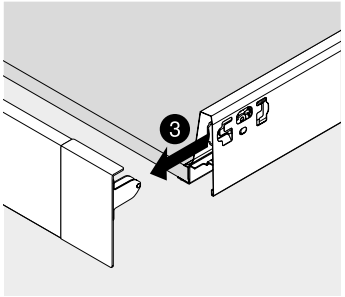

Demontage

▸ TANDEMBOX antaro
▸▸ Montage, demontage en verstelling

Greep en meenemer

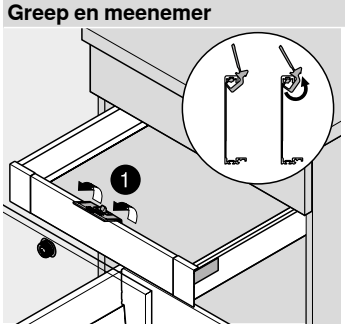

Montage

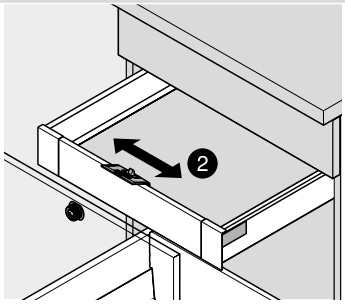

In het midden of op de meenemer plaatsen

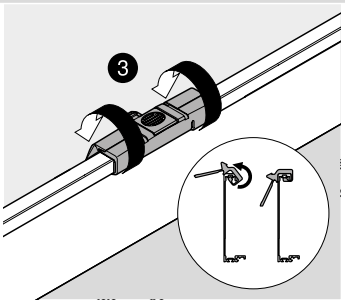

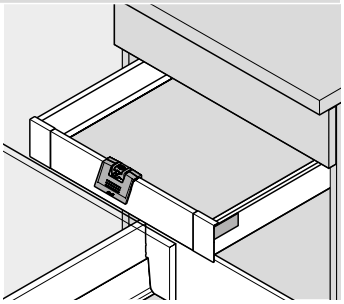

Greep en meenemer

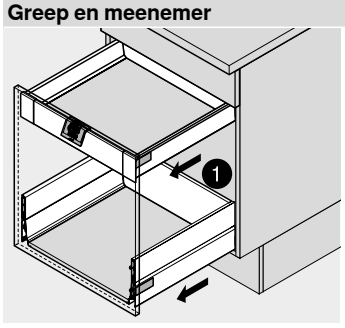

Meenemer is geactiveerd

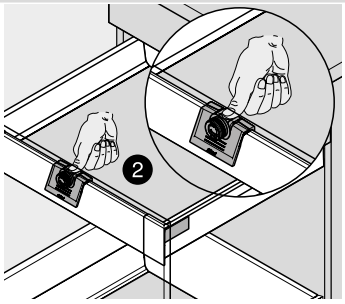

Ontregelen van een geactiveerde meenemer

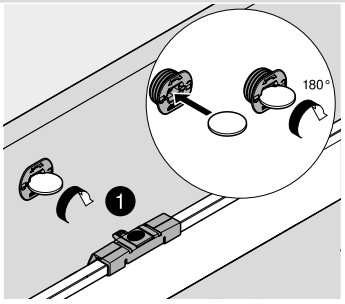

Meenemer activeren of deactiveren

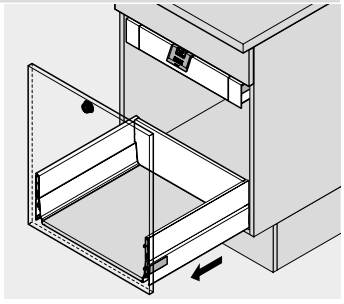

Voorraadlade

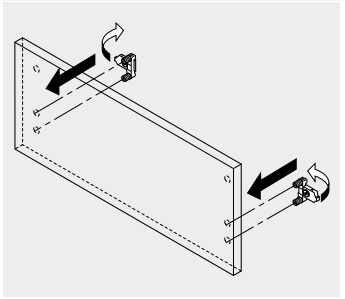

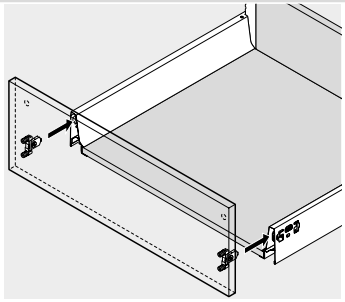

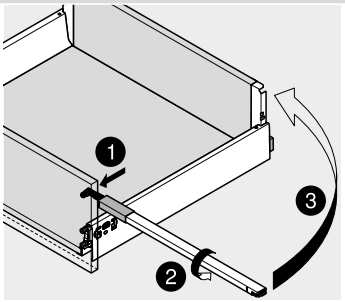

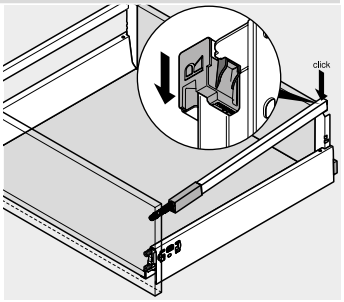

Montage

Voorraadlade – inschuifelement

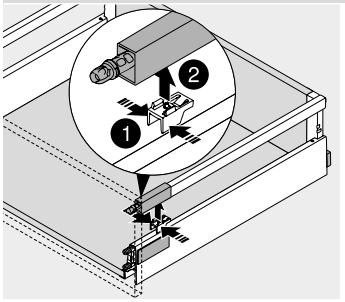

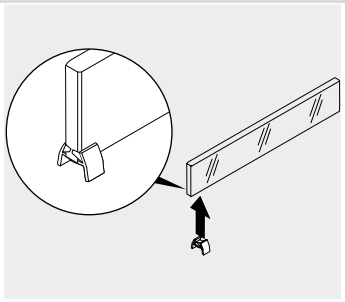

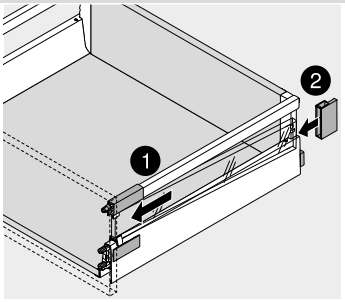

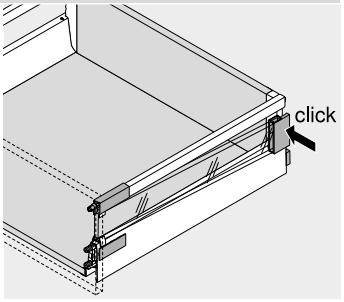

Montage

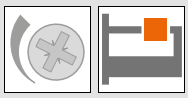

Voorraadlade – inschuifelement

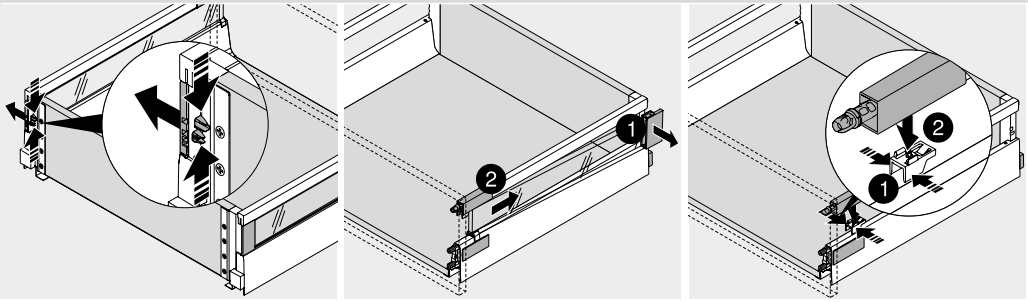

Demontage

Voorraadlade

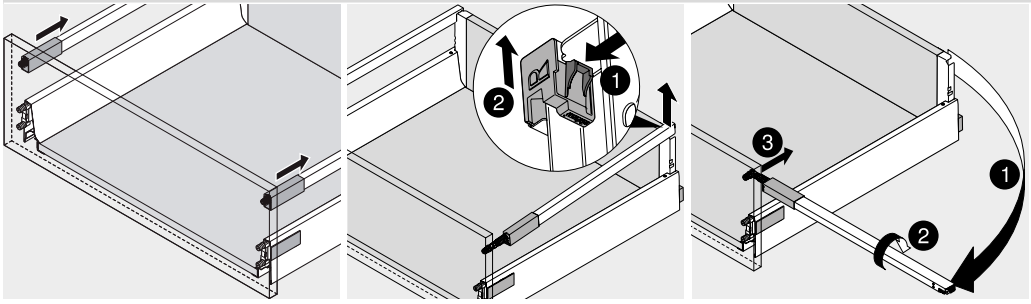

Demontage

Voorraadlade

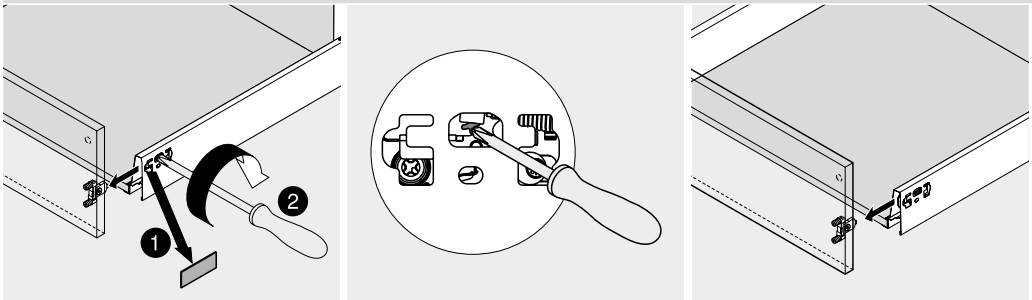

Binnenvoorraadlade

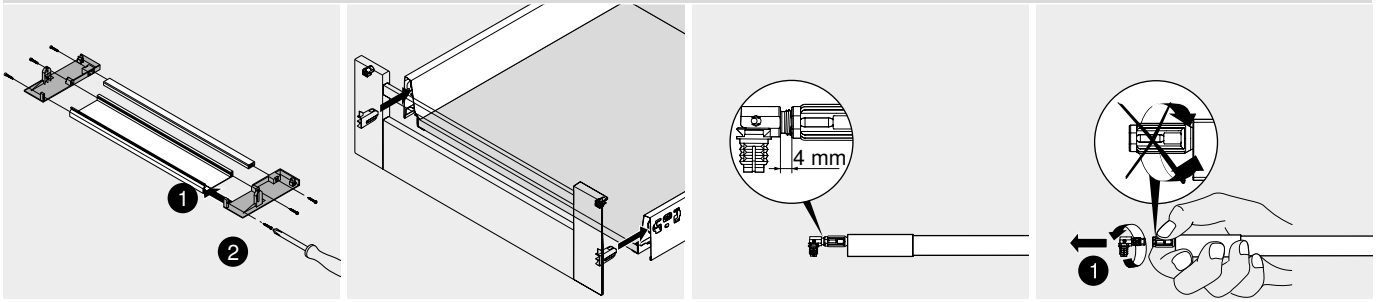

▸ TANDEMBOX antaro
▸▸ Montage, demontage en verstelling

Binnenvoorraadlade

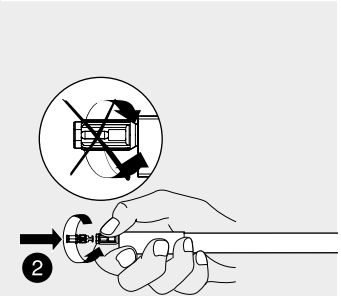

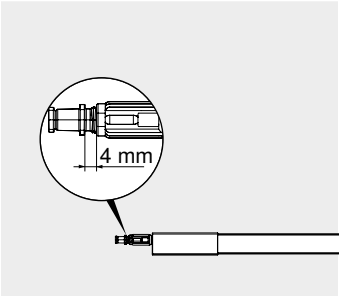

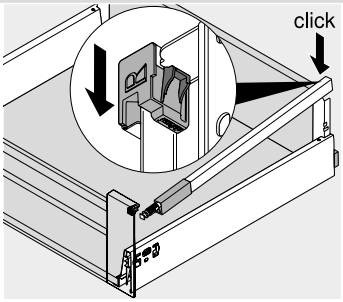

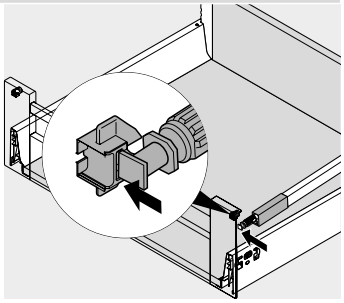

Binnenvoorraadlade

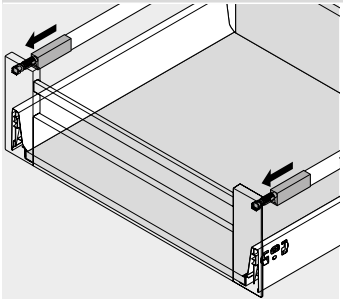

Klemstuk – Z31A0008

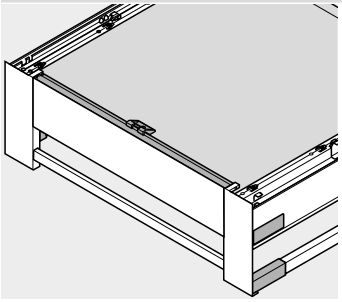

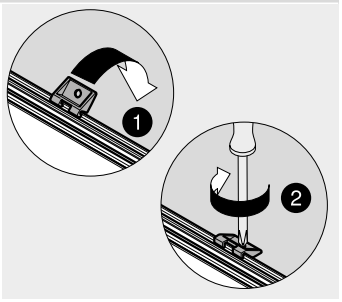

Vanaf corpusbreedte KB 600 mm

Binnenvoorraadlade

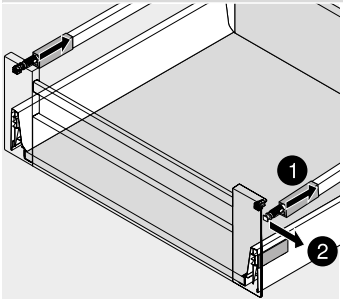

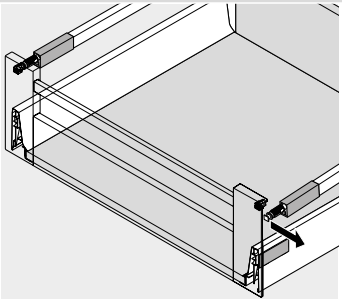

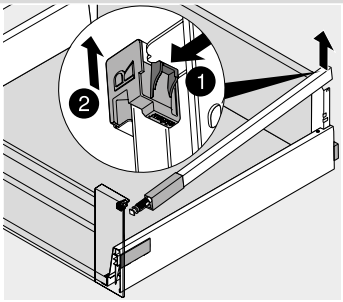

Demontage

Voorraadlade – alukaderdeuren

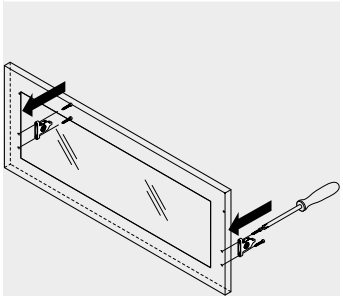

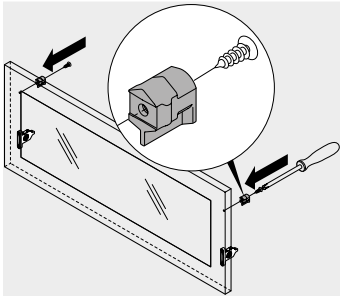

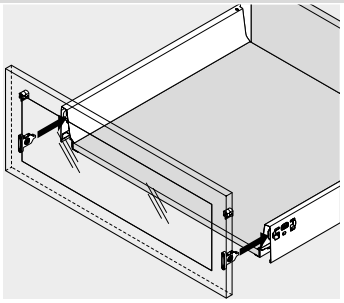

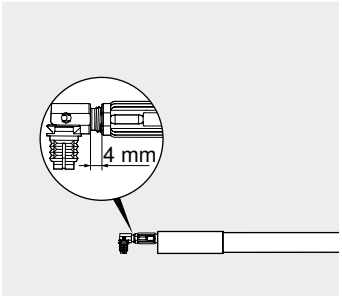

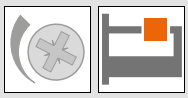

Voorraadlade – alukaderdeuren

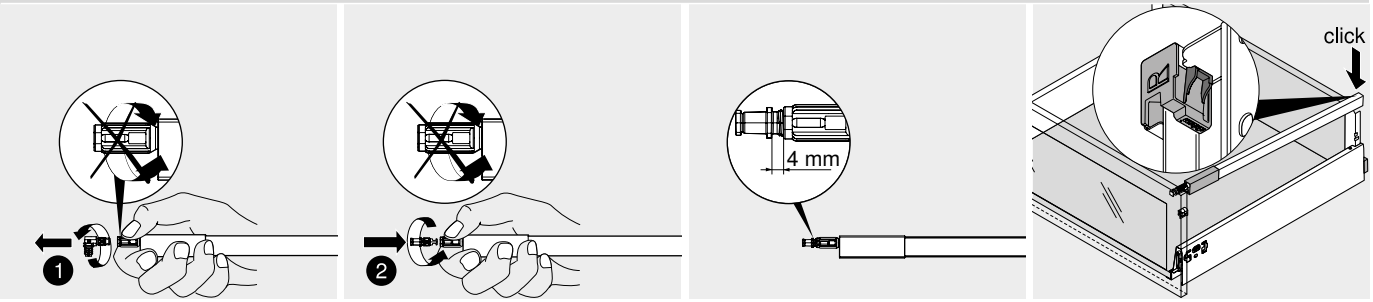

Voorraadlade – alukaderdeuren

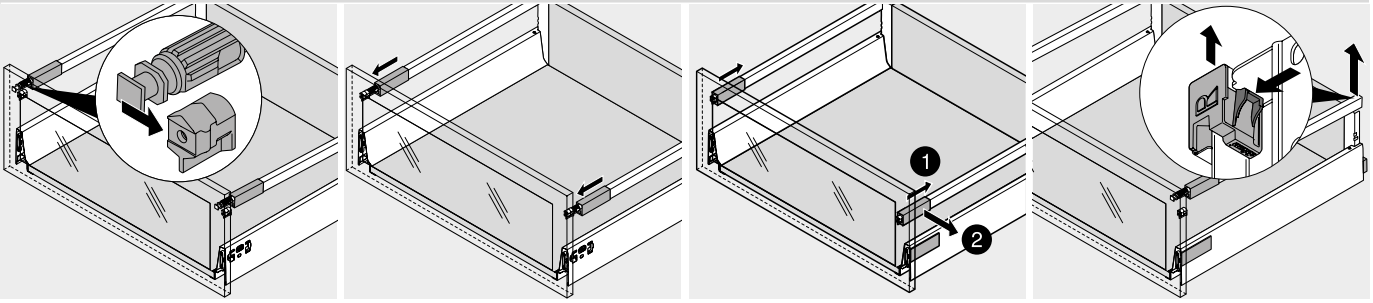

Demontage

Spoelbaklade

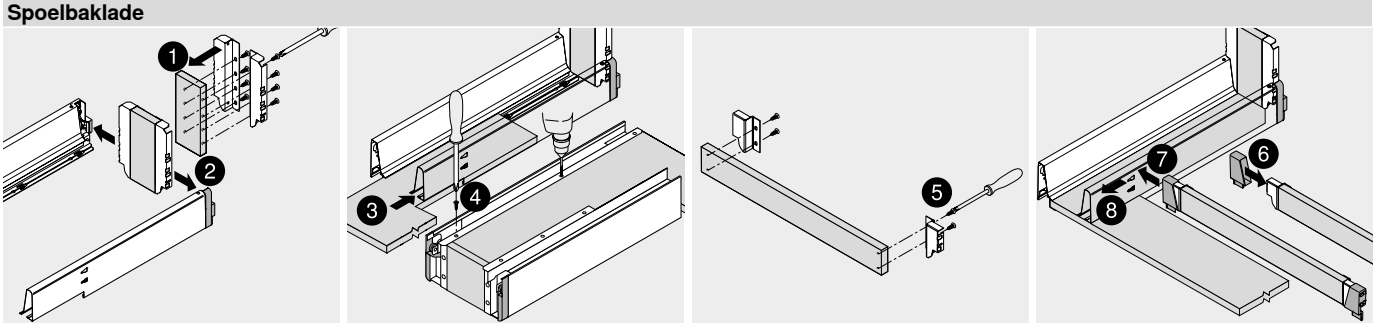

Montagefilm

Short-URL
www.blum.com/tbxantaro_videos

De veelzijdige lijn – rond en nog veel meer

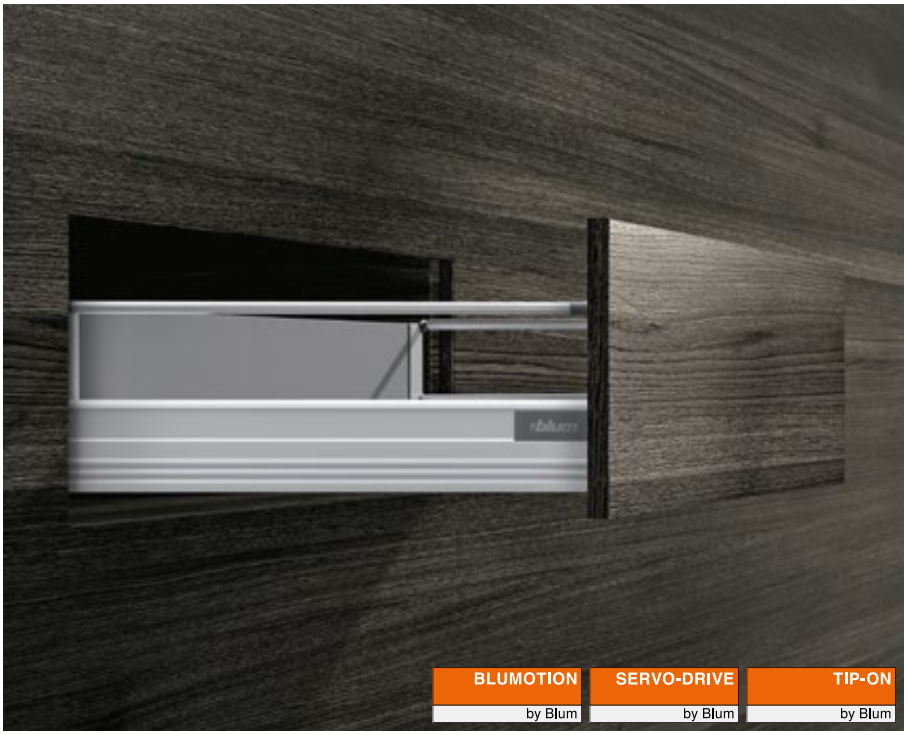

TANDEMBOX plus biedt de oplossing voor vele toepassingen. Ronde reling of gesloten geheel, TANDEMBOX plus overtuigt door zijn veelzijdige lijn en overzichtelijk programma.

De verschillende openingsondersteuningen kunnen naar believen gecombineerd worden. SERVO-DRIVE, de elektrische openingsondersteuning in combinatie met BLUMOTION of TIP-ON, de mechanische openingsondersteuning.

Enkele reling
De open voorraadlade kan met een enkele reling gerealiseerd worden

Dubbelwandige BOXSIDE
De gesloten voorraadlade verkrijg je met een dubbelwandige BOXSIDE

Kunststofdelen
De gewenste ladekleur wordt met kunststofdelen in stofgrijs gecombineerd, bijvoorbeeld bij een binnenvoorraadlade of ORGA-LINE

Eenvoudig design
De ronde reling en de kunststofdelen in stofgrijs geven het karakter aan deze beproefde TANDEMBOX programmalijn

Bij de keuze van uw producten en bestelling ervan, kunt u steeds onze productconfigurator gebruiken

Short-URL
www.blum.com/configurator

► TANDEMBOX plus

Symboolbeeld

►► Overzicht – gebruik	360

►► Toebehoren

Symboolbeeld

Stalen rugwand	382	Demper	386
Frontstabilisering	382	Schroevendraaier	387
Stabilisering – bovenop gemonteerd	383		
Stabilisering – achteraan gemonteerd	384		
METAFILE – hangmappenraam	385		
Schroeven	386		
Centreerboor	386		

►► Bevestiging van de corpusprofielen

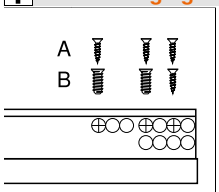

Symboolbeeld

Corpusprofiel 558B – 30 kg	388
Corpusprofiel 559B – 50 kg	388
Corpusprofiel 556B – 65 kg	389
Corpusprofiel 559T – 20/30/50 kg	389

►► Montage, demontage en verstelling

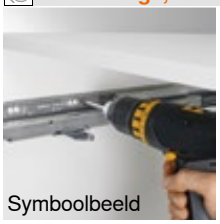
Symboolbeeld

Lade	390	SPACE CORNER met vaste fronten	395
Verstelling	390	Spoelbaklade	395
Binnenlade	391		
Voorraadlade	391		
Binnenvoorraadlade	392		
Klemstuk – Z31A0008	392		
SPACE CORNER met SYNCROMOTION	393		

Pictogram

	Productconfigurator – product op voorraad checken		Voorraadkast		Dubbelwandige BOXSIDE
	Artikel op aanvraag		Lade		Inbouwhoogte of minimale ruimte in het corpus
	Algemene informatie		Binnenlade		Hoogte ladezijwand
	Toebehoren		Voorraadlade		Dynamische belastbaarheid (kg)
	TANDEMBOX plus		Binnenvoorraadlade		Maatvoeringen
	Hoekkast		Reling		Snijmaten
	Spoelbaklade		Dubbele reling		Montage, demontage en verstelling

Lades

▶ TANDEMBOX plus
▶▶ Overzicht – gebruik

Toepassingen	Blz.	Webcode	Nodige inbouwruimte	kg
▶▶ Standaardcorpus				
Lade				
Lade – N	362	DQCCLA	81.5	30
Lade – M	364	DQCDAM	96.5	30, 50, 65
Lade – K	366	DQCDZY	128.5	30, 50, 65
Voorraadlade				
Voorraadlade – reling – B	368	DQCGTA	160	30, 50, 65
Voorraadlade – reling – D BOXSIDE mogelijk	370	DQCHIM	224	30, 50, 65
▶▶ Hoekkast				
SPACE CORNER met SYNCROMOTION	372			50, 65
SPACE CORNER met vaste fronten	373			30, 50

Toepassingen	Blz.	Webcode	Nodige inbouwruimte	kg
Binnenlade				
Binnenlade – M	364	DQCFEM	105	30, 50, 65
Binnenlade – K	366	DQCG3Y	134	30, 50, 65
Binnenvoorraadlade				
Binnenvoorraadlade – reling – B	368	DQCIXA	160	30, 50, 65
Binnenvoorraadlade – reling – D BOXSIDE mogelijk	370	DQCJMM	224	30, 50, 65

kg Dynamische belastbaarheid

@ | ☎ product op voorraad checken

Gebruik de productconfigurator om te checken als een product op voorraad is

Short-URL
www.blum.com/configurator

Toepassingen	Blz.	Webco-de	Nodige inbouw-ruimte	kg
▸▸ Spoelbaklade				
Lade				
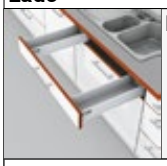 Lade – M	374	DQCEPA	96.5	30, 50
Voorraadlade				
Voorraadlade – BOXSIDE – D	376	DQCI7Y	224	30, 50
▸▸ Voorraadkast				
SPACE TOWER Corpusbreedte 275-1200 mm	378			30, 50, 65
▸▸ Smalle kasten				
Smalle kasten Corpusbreedte 200 mm	380			20

kg	Dynamische belastbaarheid

@ | ☎ product op voorraad checken

Gebruik de productconfigurator om te checken als een product op voorraad is

Short-URL
www.blum.com/configurator

Aanbevolen – kleurcombinaties

Nr.	Naam	Kleur			
		W	R9006		
2	Ladezijwand links/rechts	W	R9006		
3	Rugwandhouder links/rechts	W	R9006		
3a	Relinghouder voor middelste reling	R7037	R7037		
4b	Fronthouder links/rechts	R7037	R7037		
5	Voorstuk zonder groef	W	R9006		
6	Greep	R7037	R7037		
6a	Greep	R7037	R7037		
6b	Greep en meenemer	R7037	R7037		
7	Dwarsreling	W	R9006		
8	Reling links/rechts	W	R9006		
9	Dubbelwandige BOXSIDE links/rechts	W	R9006		
11	Spoelbakzijwand links/rechts [1]	W	R9006		
12	Rugwandhouder links/rechts [1]	W	R9006		
13	Adapter links/rechts [1]	R7037	R7037		

[1] Spoelbaklade

Kleur	
W	Wit
R9006	RAL 9006 grijs (witaluminium)

Kleur	
R7037	RAL 7037 stofgrijs

▶ TANDEMBOX plus
▶▶ Standaardcorpus

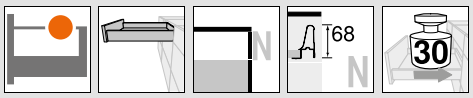

Lade – N

Webcode
DQCCLA

- Verborgen geleider, volledig uittrekbaar met differentieelsturing – voor vederlichte loopeigenschappen, een meubelleven lang
- Ladezijwanden uit staal
- Werktuigloze frontmontage
- Tweedimensionale frontverstelling
- Met geïntegreerde **BLUMOTION** voor zacht en geruisloos sluiten, te combineren met **SERVO-DRIVE**
- Of met geïntegreerde **TIP-ON** functie voor greeploze fronten

Nodige inbouwruimte

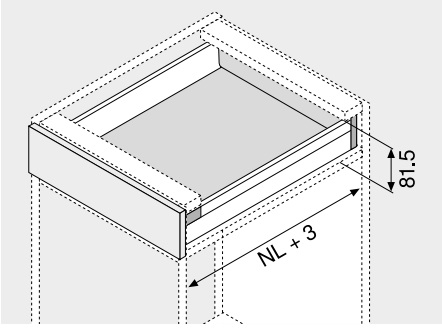

NL Nominale lengte

Bestelinformatie

@ | ☎ product op voorraad checken

Kleur	
W	Wit
R9006	RAL 9006 grijs (witaluminium)

Kleur	
R7037	RAL 7037 stofgrijs

1	Corpusprofielen links/rechts		
	BLUMOTION		
Nominale lengte NL (mm)	Dyn. belastbaarheid (kg)		
	30		
400	558.4001B01		
450	558.4501B01		
500	558.5001B		
550	558.5501B		

Bestelinformatie voorTIP-ONzie bewegingstechnologieën

2	Ladezijwand links/rechts		
Nominale lengte NL (mm)	Kleur		
	W | R9006		
400	378N4002S		
450	378N4502S		
500	378N5002S		
550	378N5502S		

Incl. afdekkappen (vanaf 1000 stuks eigen logo)

3	Rugwandhouder links/rechts		
	Kleur	Materiaal	Art. nr.
	W | R9006	Staal	Z30N000S.04

4	Frontbevestiging		
	Bevestigingswijze		Art. nr.
	INSERTA	2 x	ZSF.3902
	Schroeven	2 x	ZSF.3502
	Inpersen	2 x	ZSF.3602

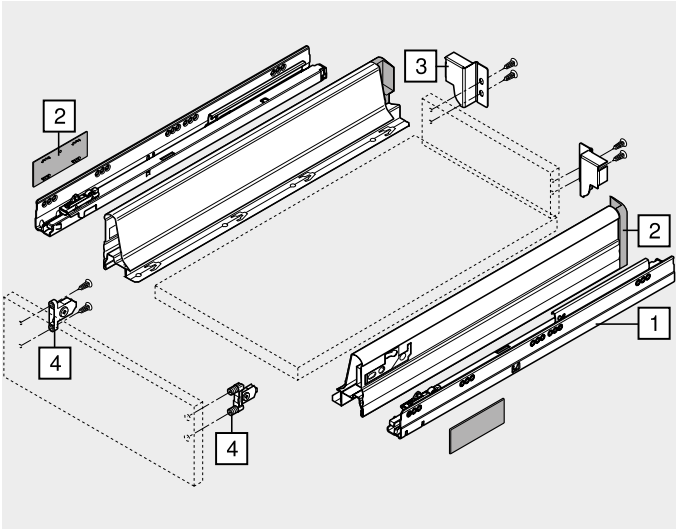

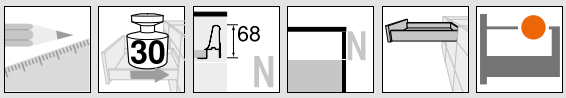

Lade – N

Webcode
DQCCLA

Maatvoeringen

Nodige inbouwruimte

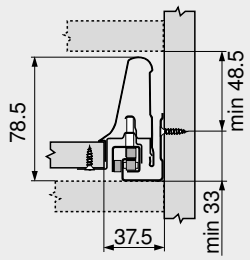

Inbouwmaten – front – schroef-montage

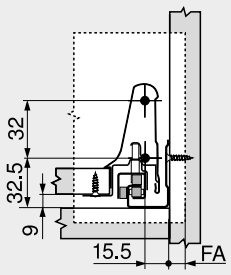

Boormaten – front – INSERTA en persmontage

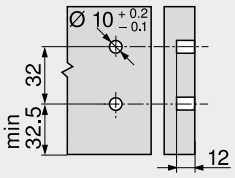

Inbouwmaten – rugwand

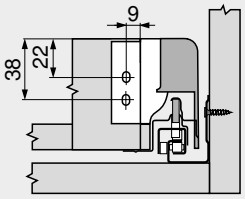

FA Frontopdek

Schroefpositie – corpusprofielen

Nominale lengte NL (mm)

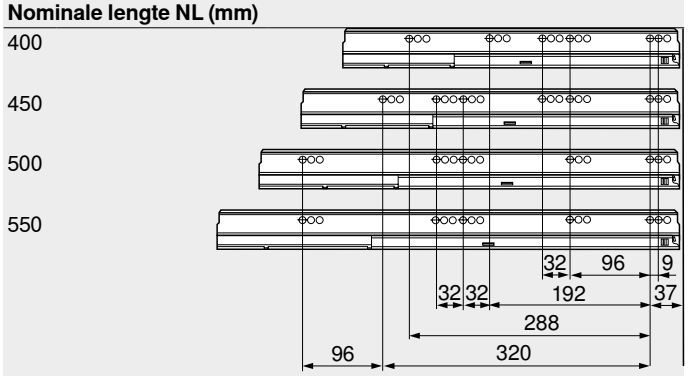

Snijmaten – 16 mm spaanplaat

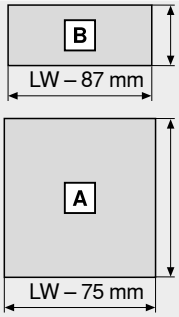

Rugwand
69 mm

Bodem
Houten rugwand NL – 24 mm
Stalen rugwand NL – 22 mm

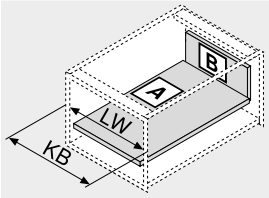

KB Corpusbreedte
LW Corpusbinnenbreedte
NL Nominale lengte

Corpusbinnendiepte LT min. = nominale lengte NL + 3 mm

Zie ook

Overzicht – TANDEMBOX plus	359	Montage, demontage en verstelling	390
Overzicht – SERVO-DRIVE voor LEGRABOX/TANDEMBOX	555	Overzicht – verwerking	683
		Informatie	774
TIP-ON voor TANDEMBOX	664		
Toebehoren – stalen rugwand	382		
Toebehoren	382		
Bevestiging van de corpusprofielen	388		

▶ TANDEMBOX plus
▶▶ Standaardcorpus

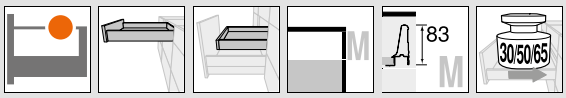

Lade/binnenlade – M

Web-code	Lade	Binnenlade
	DQCDAM	DQCFEM

- Verborgen geleider, volledig uittrekbaar met differentieelsturing – voor vederlichte loopeigenschappen, een meubelleven lang
- Ladezijwanden uit staal
- Werktuigloze frontmontage
- Tweedimensionale frontverstelling
- Met geïntegreerde **BLUMOTION** voor zacht en geruisloos sluiten, te combineren met **SERVO-DRIVE**
- Of met geïntegreerde **TIP-ON** functie voor greeploze fronten

Nodige inbouwruimte

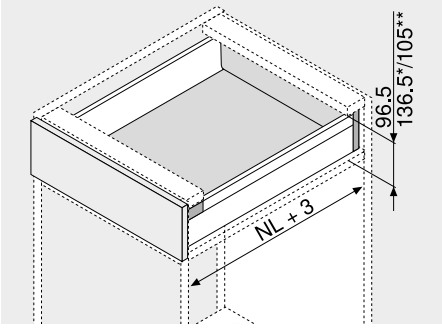

NL Nominale lengte
* Binnenlade
** Binnenlades met ZIF.7005

Bestelinformatie — @ | ☎ product op voorraad checken

1	Corpusprofielen links/rechts			2	Ladezij-wand links/rechts
	BLUMOTION				
Nominale lengte NL (mm)	Dyn. belastbaarheid (kg) 30	50	65	Nominale lengte NL (mm)	Kleur W | R9006
270	558.2701B			270	378M2702S
300	558.3001B			300	378M3002S
350	558.3501B01			350	378M3502S
400	558.4001B01			400	378M4002S
450	558.4501B01	☎ 559.4501B	556.4501B	450	378M4502S
500	558.5001B	☎ 559.5001B	556.5001B	500	378M5002S
550	558.5501B	☎ 559.5501B	556.5501B	550	378M5502S
600		☎ 559.6001B	556.6001B	600	378M6002S
650		☎ 559.6501B	556.6501B	650	378M6502S
Bestelinformatie voorTIP-ONzie bewegingstechnologieën				Incl. afdekkappen (vanaf 1000 stuks eigen logo)	

3	Rugwandhouder links/rechts		
	Kleur	Materiaal	Art. nr.
	W | R9006	Staal	Z30M000S.04

Lade

4a	Frontbevestiging		
	Bevestigingswijze		Art. nr.
	INSERTA	2 x	ZSF.3902
	Schroeven	2 x	ZSF.3502
	Inpersen	2 x	ZSF.3602

Binnenlade

4b	Fronthouder links/rechts		
	Naam	Kleur	Art. nr.
	Fronthouder	R7037	ZIF.70M0
	Klemstuk	R7037	Z31A0008

5	Voorstuk zonder groef		
	Kleur	Lengte (mm)	Art. nr.
	W | R9006	1081	Z31A1081A
Om in te korten			
t Snijmaten	Corpusbinnenbreedte LW – 87 mm		

Kleur	
W	Wit
R9006	RAL 9006 grijs (witaluminium)

Kleur	
R7037	RAL 7037 stofgrijs

t Toebehoren

6a	Greep		
	Kleur	Materiaal	Art. nr.
	R7037	Kunststof	ZIF.7005

Alternatief op 6a

6b	Greep en meenemer		
	Kleur	Materiaal	Art. nr.
	R7037	Kunststof	ZIF.7007

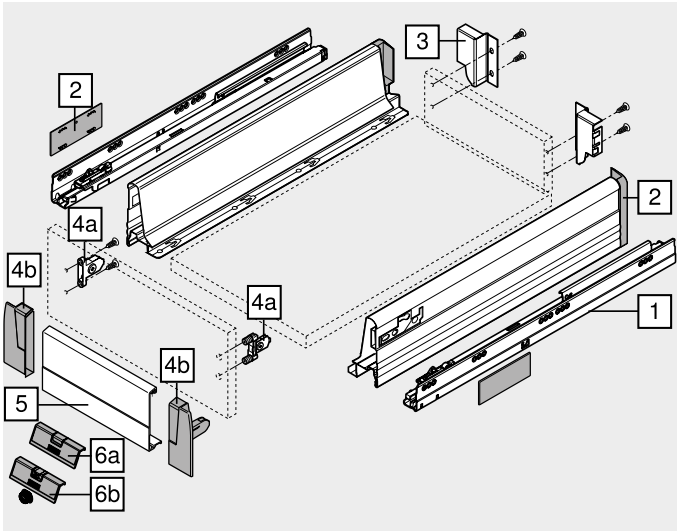

Lade/binnenlade – M

Web-code	Lade	Binnenlade
	DQCDAM	DQCFEM

Maatvoeringen

Nodige inbouwruimte

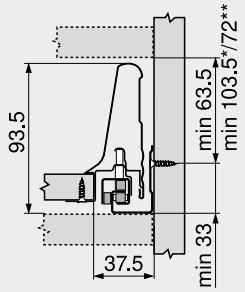

Inbouwmaten – front – schroef-montage

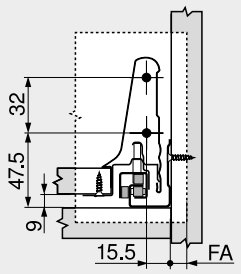

Boormaten – front – INSERTA en persmontage

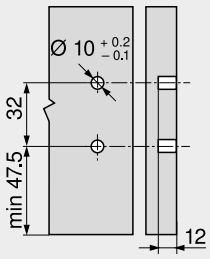

Inbouwmaten – rugwand

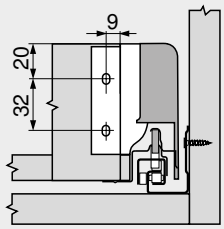

* Binnenlade FA Frontopdek

Schroefpositie – corpusprofielen

Nominale lengte NL (mm)

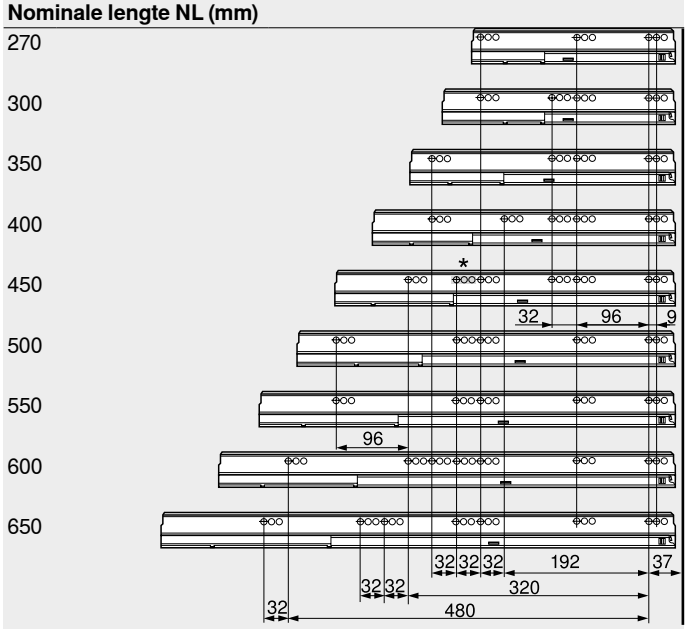

Corpusbinnendiepte LT min. = nominale lengte NL + 3 mm

* Enkel bij 558.4501B01 (30 kg)

Snijmaten – 16 mm spaanplaat

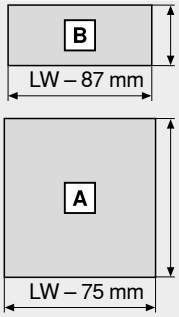

Rugwand
84 mm

Bodem
Houten rugwand NL – 24 mm
Stalen rugwand NL – 22 mm

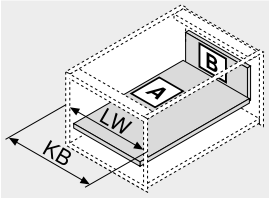

KB Corpusbreedte
LW Corpusbinnenbreedte
NL Nominale lengte

Boormaten – front – meenemer

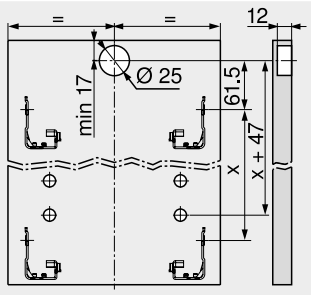

Binnenlade

Zie ook

Overzicht – TANDEMBOX plus	359	Toebehoren	382
Overzicht – SERVO-DRIVE voor LEGRABOX/TANDEMBOX	555	Bevestiging van de corpusprofielen	388
		Montage, demontage en verstelling	390
TIP-ON voor TANDEMBOX	664	Overzicht – verwerking	683
Overzicht – ORGA-LINE voor TANDEMBOX	509	Informatie	774
Toebehoren – stalen rugwand	382		

Lades

▶ TANDEMBOX plus
▶▶ Standaardcorpus

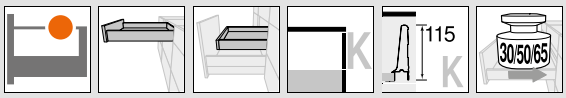

Lade/binnenlade – K

Web-code	Lade	Binnenlade
	DQCDZY	DQCG3Y

- Verborgen geleider, volledig uittrekbaar met differentieelsturing – voor vederlichte loopeigenschappen, een meubelleven lang
- Ladezijwanden uit staal
- Werktuigloze frontmontage
- Tweedimensionale frontverstelling
- Met geïntegreerde **BLUMOTION** voor zacht en geruisloos sluiten, te combineren met **SERVO-DRIVE**
- Of met geïntegreerde **TIP-ON** functie voor greeploze fronten

Nodige inbouwruimte

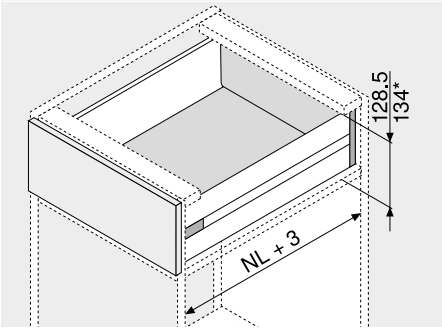

NL Nominale lengte
* Binnenlade

Bestelinformatie — @ | ☎ product op voorraad checken

1	Corpusprofielen links/rechts			2	Ladezij-wand links/rechts
	BLUMOTION				
Nominale lengte NL (mm)	Dyn. belastbaarheid (kg) 30	50	65	Nominale lengte NL (mm)	Kleur W | R9006
400	558.4001B01			400	378K4002S
450	558.4501B01	☎ 559.4501B	556.4501B	450	378K4502S
500	558.5001B	☎ 559.5001B	556.5001B	500	378K5002S
550	558.5501B	☎ 559.5501B	556.5501B	550	378K5502S
600		☎ 559.6001B	556.6001B	600	378K6002S
650		☎ 559.6501B	556.6501B	650	378K6502S
Bestelinformatie voorTIP-ONzie bewegingstechnologieën				Incl. afdekkappen (vanaf 1000 stuks eigen logo) en positioneringsdrevel	

3	Rugwandhouder links/rechts		
	Kleur	Materiaal	Art. nr.
	W | R9006	Staal	Z30K000S

Lade

4a	Frontbevestiging		
	Bevestigingswijze		Art. nr.
	INSERTA	2 x	ZSF.3902
	Schroeven	2 x	ZSF.3502
	Inpersen	2 x	ZSF.3602

Binnenlade

4b	Fronthouder links/rechts		
	Naam	Kleur	Art. nr.
	Fronthouder	R7037	ZIF.70K0
	Klemstuk	R7037	Z31A0008

5	Voorstuk zonder groef		
	Kleur	Lengte (mm)	Art. nr.
	W | R9006	1081	Z31A1081A
Om in te korten			
t Snijmaten	Corpusbinnenbreedte LW – 87 mm		

Kleur	
W	Wit
R9006	RAL 9006 grijs (witaluminium)

Kleur	
R7037	RAL 7037 stofgrijs

t Toebehoren

6a	Greep		
	Kleur	Materiaal	Art. nr.
	R7037	Kunststof	ZIF.7005

Alternatief op 6a

6b	Greep en meenemer		
	Kleur	Materiaal	Art. nr.
	R7037	Kunststof	ZIF.7007

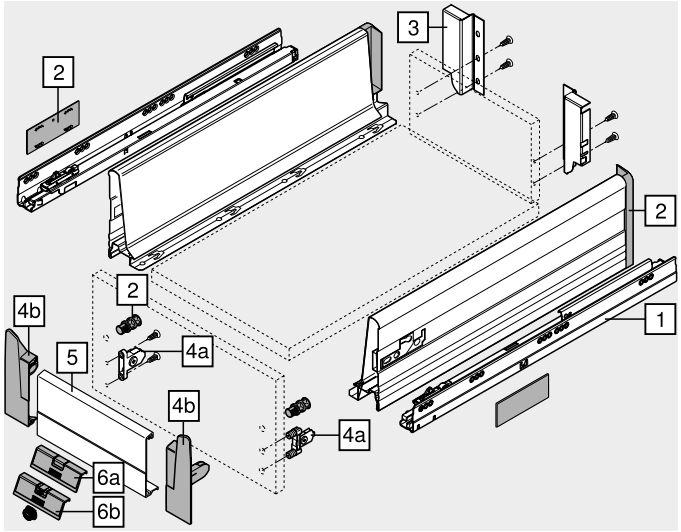

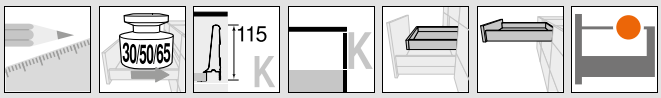

Lade/binnenlade – K

Web-code	Lade	Binnenlade
	DQCDZY	DQCG3Y

Maatvoeringen

Nodige inbouwruimte

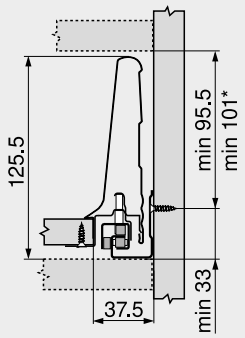

Inbouwmaten – front – schroef-montage

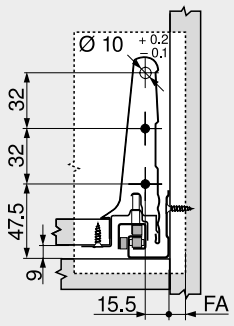

Boormaten – front – INSERTA en persmontage

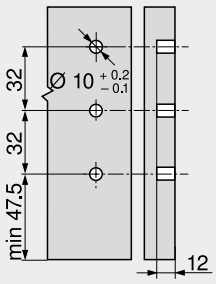

Inbouwmaten – rugwand

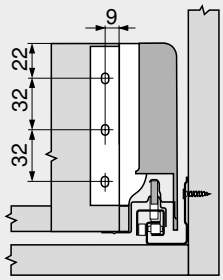

* Binnenlade

FA Frontopdek

Schroefpositie – corpusprofielen

Nominale lengte NL (mm)

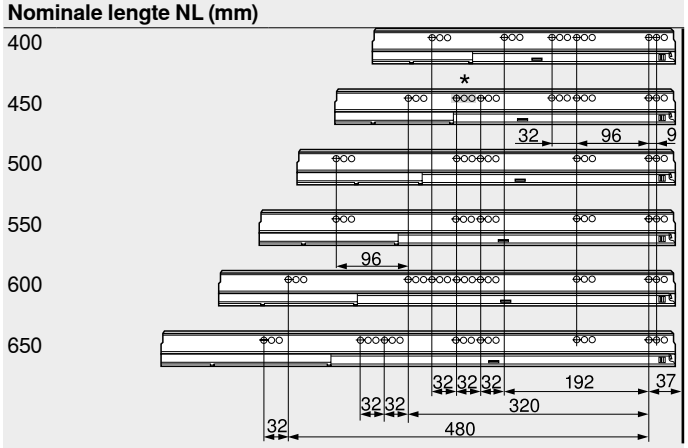

Corpusbinnendiepte LT min. = nominale lengte NL + 3 mm

* Enkel bij 558.4501B01 (30 kg)

Snijmaten – 16 mm spaanplaat

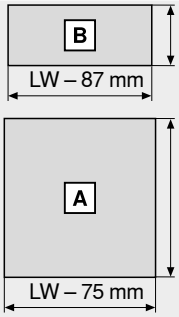

Rugwand
116 mm

Bodem
Houten rugwand NL – 24 mm
Stalen rugwand NL – 22 mm

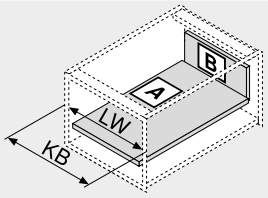

KB Corpusbreedte
LW Corpusbinnenbreedte
NL Nominale lengte

Boormaten – front – meenemer

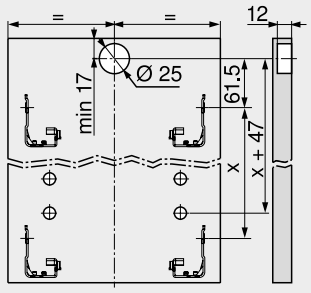

Binnenlade

Zie ook

Overzicht – TANDEMBOX plus	359	Toebehoren	382
Overzicht – SERVO-DRIVE voor LEGRABOX/TANDEMBOX	555	Bevestiging van de corpusprofielen	388
		Montage, demontage en verstelling	390
TIP-ON voor TANDEMBOX	664	Overzicht – verwerking	683
Overzicht – ORGA-LINE voor TANDEMBOX	509	Informatie	774
Toebehoren – stalen rugwand	382		

▸ TANDEMBOX plus
▸▸ Standaardcorpus

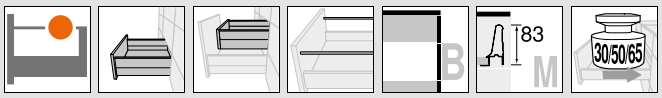

Voorraadlade/binnenvoorraadlade – reling – B

Web-code	Voorraadlade	Binnenvoorraadlade
	DQCGTA	DQCIXA

- Met enkele reling
- Verborgen geleider, volledig uittrekbaar met differentieelsturing – voor vederlichte loopeigenschappen, een meubelleven lang
- Ladezijwanden uit staal
- Werktuigloze frontmontage
- Driedimensionale frontverstelling
- Met geïntegreerde **BLUMOTION** voor zacht en geruisloos sluiten, te combineren met **SERVO-DRIVE**
- Of met geïntegreerde **TIP-ON** functie voor greeploze fronten

Nodige inbouwruimte

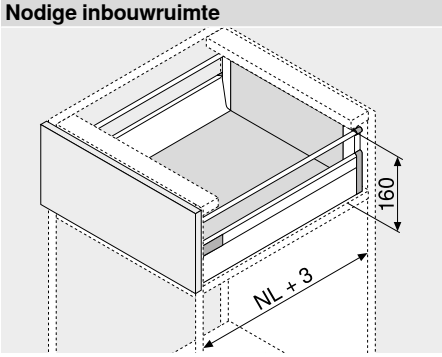

NL Nominale lengte

Bestelinformatie — @ | ☎ product op voorraad checken

1	Corpusprofielen links/rechts			2	Ladezij-wand links/rechts	8		Lengtere-ling
	BLUMOTION							
Nominale lengte NL (mm)	Dyn. belastbaarheid (kg) 30	50	65	Nominale lengte NL (mm)	Kleur W | R9006	Nominale lengte NL (mm)		Kleur W | R9006
350	558.3501B01			350	378M3502S	350	2 x	ZRG.296V.IC
400	558.4001B01			400	378M4002S	400	2 x	ZRG.346V.IC
450	558.4501B01	☎ 559.4501B	556.4501B	450	378M4502S	450	2 x	ZRG.396V.IC
500	558.5001B	☎ 559.5001B	556.5001B	500	378M5002S	500	2 x	ZRG.446V.IC
550	558.5501B	☎ 559.5501B	556.5501B	550	378M5502S	550	2 x	ZRG.496V.IC
600		☎ 559.6001B	556.6001B	600	378M6002S	600	2 x	ZRG.546V.IC
650		☎ 559.6501B	556.6501B	650	378M6502S	650	2 x	ZRG.596V.IC
Bestelinformatie voorTIP-ONzie bewegingstechnologieën				Incl. afdekkappen (vanaf 1000 stuks eigen logo)				

3	Rugwandhouder links/rechts		
	Kleur	Materiaal	Art. nr.
	W | R9006	Staal	Z30B000S.04

Voorraadlade

4a	Frontbevestiging		
	Bevestigingswijze		Art. nr.
	INSERTA	2 x	ZSF.3902
	Schroeven	2 x	ZSF.3502
	Inpersen	2 x	ZSF.3602

Binnenvoorraadlade

4b	Fronthouder links/rechts		
	Naam	Kleur	Art. nr.
	Fronthouder	R7037	ZIF.72B0
	Klemstuk	R7037	Z31A0008

5	Voorstuk zonder groef		
	Kleur	Lengte (mm)	Art. nr.
	W | R9006	1081	Z31A1081A
Om in te korten			
t Snijmaten	Corpusbinnenbreedte LW – 87 mm		

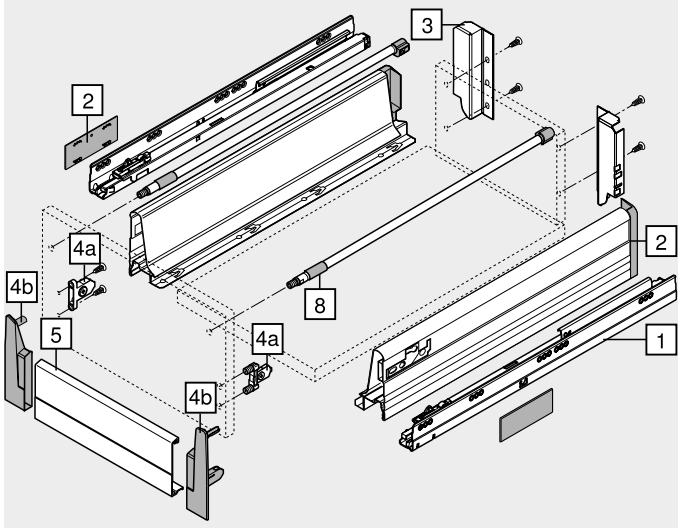

Kleur	
W	Wit
R9006	RAL 9006 grijs (witaluminium)

Kleur	
R7037	RAL 7037 stofgrijs

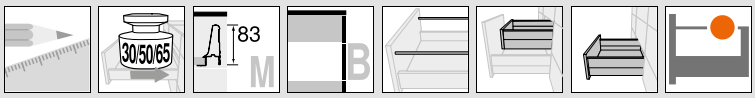

Voorraadlade/binnenvoorraadlade – reling – B

Web-code	Voorraadlade	Binnenvoorraadlade
	DQCGTA	DQCIXA

Maatvoeringen

Nodige inbouwruimte

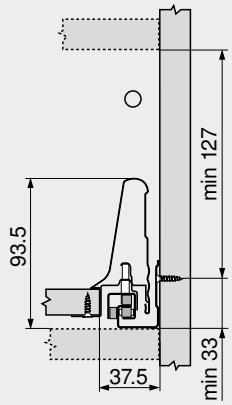

Inbouwmaten – front – schroef-montage

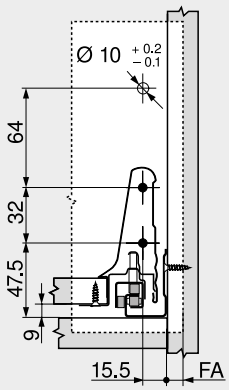

Boormaten – front – INSERTA en persmontage

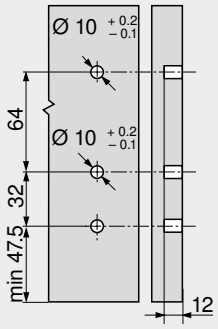

Inbouwmaten – rugwand

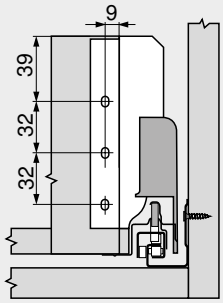

FA Frontopdek

Schroefpositie – corpusprofielen

Nominale lengte NL (mm)

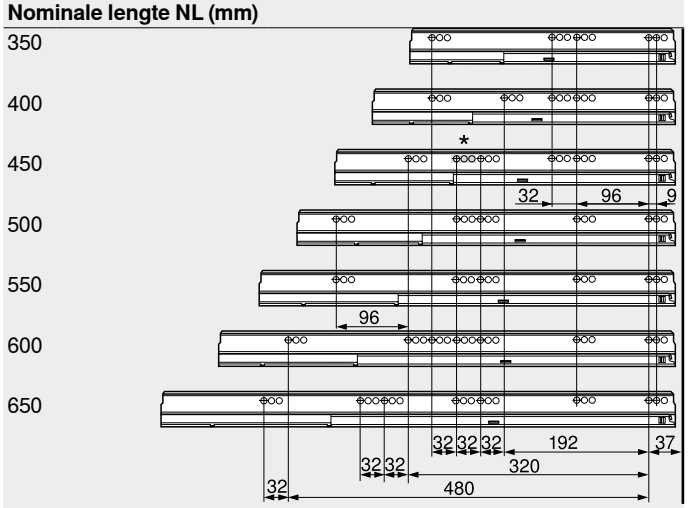

Snijmaten – 16 mm spaanplaat

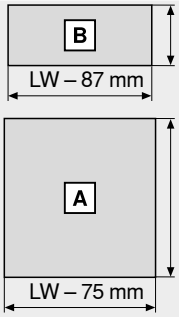

Rugwand
135 mm

Bodem
Houten rugwand NL – 24 mm
Stalen rugwand NL – 22 mm

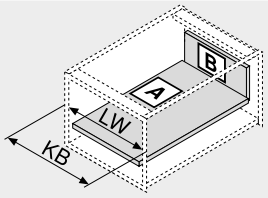

KB Corpusbreedte
LW Corpusbinnenbreedte
NL Nominale lengte

Corpusbinnendiepte LT min. = nominale lengte NL + 3 mm
* Enkel bij 558.4501B01 (30 kg)

Zie ook

Overzicht – TANDEMBOX plus	359	Overzicht – ORGA-LINE voor TANDEMBOX	509
Overzicht – SERVO-DRIVE voor LEGRABOX/TANDEMBOX	555	Bevestiging van de corpusprofielen	388
TIP-ON voor TANDEMBOX	664	Montage, demontage en verstelling	390
Toebehoren – stalen rugwand	382	Overzicht – verwerking	683
Toebehoren	382	Informatie	774

▶ TANDEMBOX plus
▶▶ Standaardcorpus

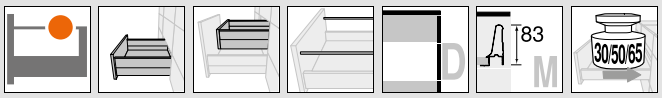

Voorraadlade/binnenvoorraadlade – reling – D

Web-code	Voorraadlade	Binnenvoorraadlade
	DQCHIM	DQCJMM

- Met enkele reling
- Verborgen geleider, volledig uittrekbaar met differentieelsturing – voor vederlichte loopeigenschappen, een meubelleven lang
- Ladezijwanden uit staal
- Werktuigloze frontmontage
- Driedimensionale frontverstelling
- Met geïntegreerde **BLUMOTION** voor zacht en geruisloos sluiten, te combineren met **SERVO-DRIVE**
- Of met geïntegreerde **TIP-ON** functie voor greeploze fronten

Nodige inbouwruimte

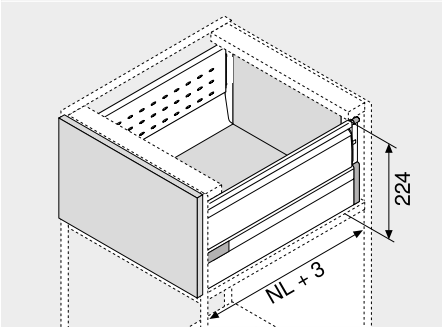

NL Nominale lengte

Bestelinformatie

@ | ☎ product op voorraad checken

1	Corpusprofielen links/rechts			2	Ladezij-wand links/rechts	8		Lengtere-ling
	BLUMOTION							
Nominale lengte NL (mm)	Dyn. belastbaarheid (kg) 30	50	65	Nominale lengte NL (mm)	Kleur W | R9006	Nominale lengte NL (mm)		Kleur W | R9006
350	558.3501B01			350	378M3502S	350	2 x	ZRG.296V.IC
400	558.4001B01			400	378M4002S	400	2 x	ZRG.346V.IC
450	558.4501B01	☎ 559.4501B	556.4501B	450	378M4502S	450	2 x	ZRG.396V.IC
500	558.5001B	☎ 559.5001B	556.5001B	500	378M5002S	500	2 x	ZRG.446V.IC
550	558.5501B	☎ 559.5501B	556.5501B	550	378M5502S	550	2 x	ZRG.496V.IC
600		☎ 559.6001B	556.6001B	600	378M6002S	600	2 x	ZRG.546V.IC
650		☎ 559.6501B	556.6501B	650	378M6502S	650	2 x	ZRG.596V.IC
Bestelinformatie voorTIP-ONzie bewegingstechnologieën				Incl. afdekkappen (vanaf 1000 stuks eigen logo)				

Kleur	
W	Wit
R9006	RAL 9006 grijs (witaluminium)
R7037	RAL 7037 stofgrijs

3	Rugwandhouder links/rechts		
	Kleur	Materiaal	Art. nr.
	W | R9006	Staal	Z30D000SL

Voorraadlade

4a	Frontbevestiging		
	Bevestigingswijze		Art. nr.
	INSERTA	2 x	ZSF.3902
	Schroeven	2 x	ZSF.3502
	Inpersen	2 x	ZSF.3602

Binnenvoorraadlade

4b	Fronthouder links/rechts		
	Naam	Kleur	Art. nr.
	Fronthouder	R7037	ZIF.73D0
	Klemstuk	R7037	Z31A0008

5	Voorstuk zonder groef		
	Kleur	Lengte (mm)	Art. nr.
	W | R9006	1081	Z31A1081A
Om in te korten			
t Snijmaten	Corpusbinnenbreedte LW – 87 mm		

6	Greep		
	Kleur	Materiaal	Art. nr.
	R7037	Kunststof	ZIF.7008
Vanaf corpusbreedte 900 mm raden wij 2 grepen aan			

7	Dwarsreling		
	Kleur	Lengte (mm)	Art. nr.
	W | R9006	1094	ZRG.1094U
Om in te korten			
t Snijmaten	Corpusbinnenbreedte LW – 68 mm		

t Toebehoren

3a	Relinghouder voor middelste reling			
	Kleur	Materiaal		Art. nr.
	R7037	Kunststof	2 x	ZRG.000E3
Voor dubbele reling				

9	Dubbelwandige BOXSIDE links/rechts			
	Nominale lengte NL (mm)	Kleur W | R9006	Nominale lengte NL (mm)	Kleur W | R9006
	450	Z37H418S.E	600	Z37H568S.E
	500	Z37H468S.E	650	Z37H618S.E
	550	Z37H518S.E		

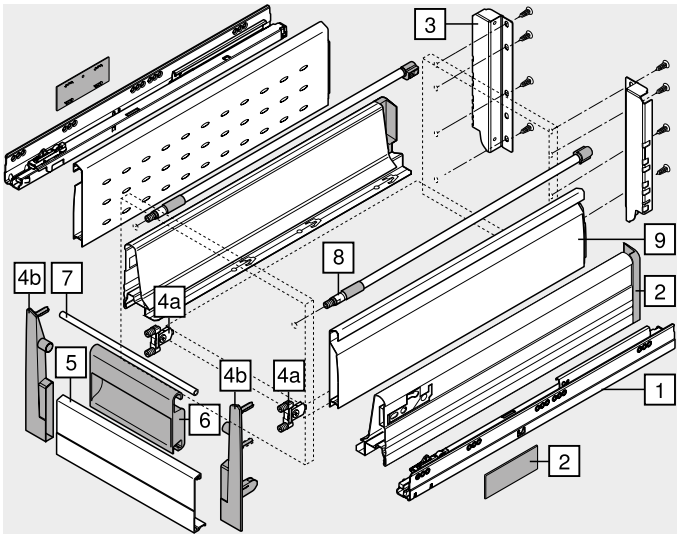

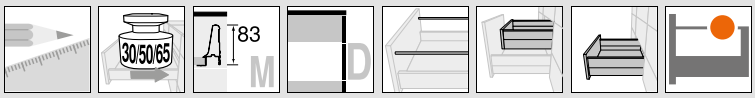

Voorraadlade/binnenvoorraadlade – reling – D

Web-code	Voorraadlade	Binnenvoorraadlade
	DQCHIM	DQCJMM

Maatvoeringen

Nodige inbouwruimte

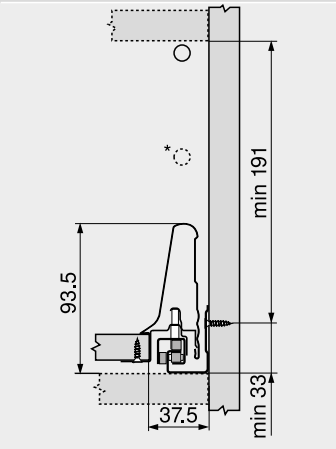

* Met dubbele reling

Inbouwmaten – front – schroef-montage

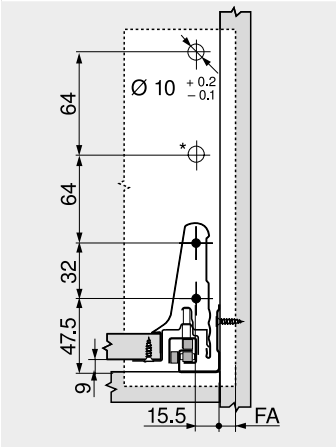

FA Frontopdek
* Met dubbele reling

Boormaten – front – INSERTA en persmontage

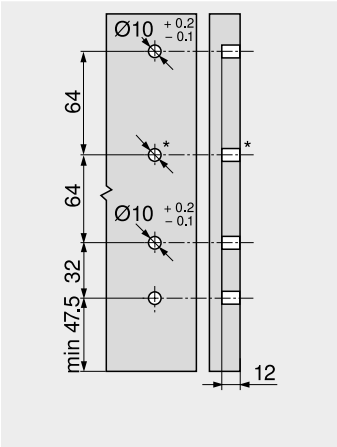

* Met dubbele reling

Inbouwmaten – rugwand

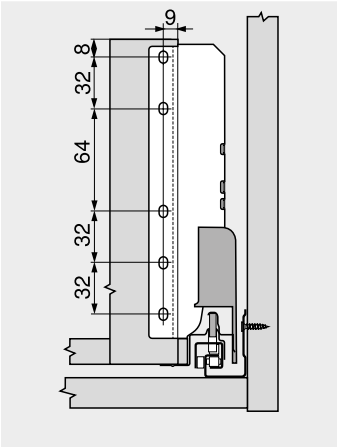

Schroefpositie – corpusprofielen

Nominale lengte NL (mm)

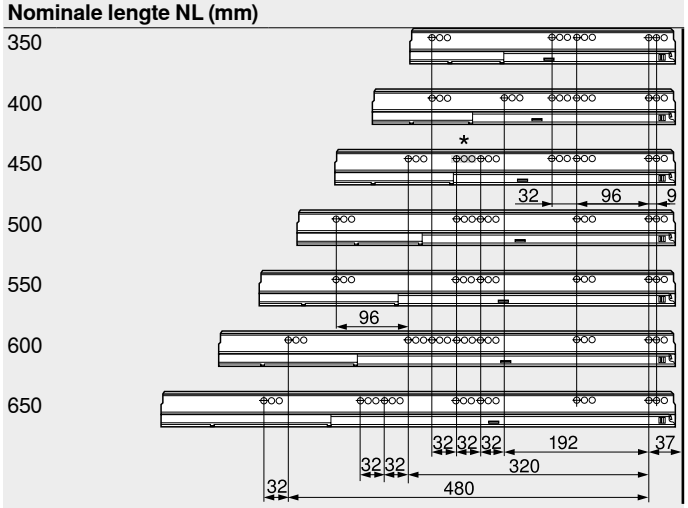

Corpusbinnendiepte LT min. = nominale lengte NL + 3 mm
* Enkel bij 558.4501B01 (30 kg)

Snijmaten – 16 mm spaanplaat

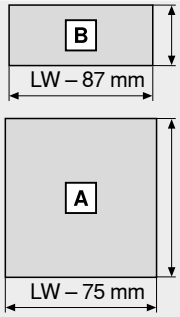

Rugwand
199 mm

Bodem
Houten rugwand NL – 24 mm
Stalen rugwand NL – 22 mm

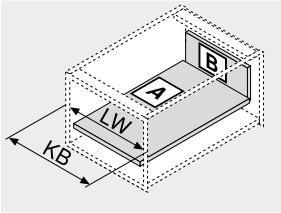

KB Corpusbreedte
LW Corpusbinnenbreedte
NL Nominale lengte

Zie ook

Overzicht – TANDEMBOX plus	359	Toebehoren	382
Overzicht – SERVO-DRIVE voor LEGRABOX/TANDEMBOX	555	Bevestiging van de corpusprofielen	388
		Montage, demontage en verstelling	390
TIP-ON voor TANDEMBOX	664	Overzicht – verwerking	683
Overzicht – ORGA-LINE voor TANDEMBOX	509	Informatie	774
Toebehoren – stalen rugwand	382		

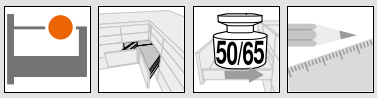

SPACE CORNER met SYNCROMOTION

- De openings- en sluitfunctie met SYNCROMOTION is fascinerend
- Gebruik van standaardfronten
- Voorraadlade met BOXSIDE
- Verborgen geleider, volledig uittrekbaar met differentieelsturing – voor vederlichte loopeigenschappen, een meubelleven lang
- Ladezijwanden uit staal
- Driedimensionale frontverstelling
- Met geïntegreerde **BLUMOTION** voor zacht en geruisloos sluiten

Bestelinformatie — @ | ☎ product op voorraad checken

Toepassingen		Kleur		Nominale lengte NL (mm)	Nodige inbouwruimte	kg	Webcode
Lade							
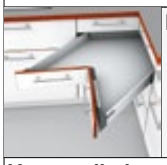	Lade – M	W	Wit	600		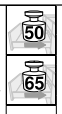	
		R9006	RAL 9006 grijs (witaluminium)	650			
Voorraadlade							
	Voorraadlade – BOXSIDE – D	W	Wit	600	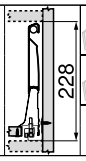	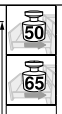	
		R9006	RAL 9006 grijs (witaluminium)	650			

kg Dynamische belastbaarheid

Maatvoeringen

Ondersteuning bij het plannen en bestellen

Short-URL
www.blum.com/planningtools

Zie ook

Overzicht – TANDEMBOX plus	359	Informatie	774
Overzicht – ORGA-LINE voor TANDEMBOX	509		
Toebehoren	382		
Bevestiging van de corpusprofielen	388		
Montage, demontage en verstelling	393		
Overzicht – verwerking	683		

SPACE CORNER met vaste fronten

- Gebruik van speciale fronten
- Voorraadlade met BOXSIDE
- Verborgen geleider, volledig uittrekbaar met differentieelsturing – voor vederlichte loopeigenschappen, een meubelleven lang
- Ladezijwanden uit staal
- Driedimensionale frontverstelling
- Met geïntegreerde **BLUMOTION** voor zacht en geruisloos sluiten, te combineren met **SERVO-DRIVE**
- Of met geïntegreerde **TIP-ON** functie voor greeploze fronten

Bestelinformatie — @ | ☎ product op voorraad checken

Toepassingen		Kleur		Nominale lengte NL (mm)	Nodige inbouwruimte	kg	Webcode
Lade							
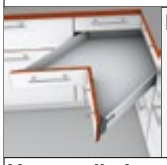	Lade – M	W	Wit	600		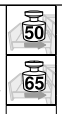	
		R9006	RAL 9006 grijs (witaluminium)	650			
Voorraadlade							
	Voorraadlade – BOXSIDE – D	W	Wit	600	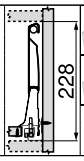	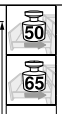	
		R9006	RAL 9006 grijs (witaluminium)	650			

kg Dynamische belastbaarheid

Maatvoeringen

Ondersteuning bij het plannen en bestellen

Short-URL
www.blum.com/planningtools

Zie ook

Overzicht – TANDEMBOX plus	359	Bevestiging van de corpusprofielen	388
Overzicht – SERVO-DRIVE voor LEGRABOX/TANDEMBOX	555	Montage, demontage en verstelling	395
		Overzicht – verwerking	683
TIP-ON voor TANDEMBOX	664	Informatie	774
Overzicht – ORGA-LINE voor TANDEMBOX	509		
Toebehoren	382		

▶ TANDEMBOX plus
▶▶ Spoelbaklade

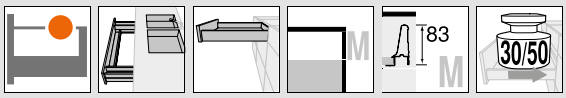

Lade – M

Webcode
DQCEPA

- Verborgen geleider, volledig uittrekbaar met differentieelsturing – voor vederlichte loopeigenschappen, een meubelleven lang
- Ladezijwanden uit staal
- Tweedimensionale frontverstelling
- Met geïntegreerde **BLUMOTION** voor zacht en geruisloos sluiten, te combineren met **SERVO-DRIVE**
- Of met geïntegreerde **TIP-ON** functie voor greeploze fronten

Nodige inbouwruimte

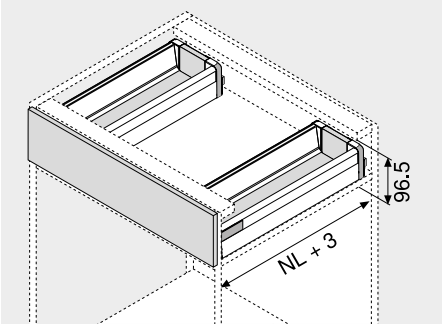

NL Nominale lengte

Bestelinformatie — @ | ☎ product op voorraad checken

1	Corpusprofielen links/rechts BLUMOTION		2	Ladezijwand links/rechts
Nominale lengte NL (mm)	Dyn. belastbaarheid (kg) 30	50	Nominale lengte NL (mm)	Kleur W | R9006
450	558.4501B01		450 2 x	378M4502S
500	558.5001B		500 2 x	378M5002S
550	558.5501B		550 2 x	378M5502S
600		☎ 559.6001B	600 2 x	378M6002S
650		☎ 559.6501B	650 2 x	378M6502S
Bestelinformatie voorTIP-ONzie bewegingstechnologieën			Incl. afdekkappen (vanaf 1000 stuks eigen logo)	

3	Rugwandhouder links/rechts		
	Kleur	Materiaal	Art. nr.
	W | R9006	Staal 2 x	Z30M000S.04

4	Frontbevestiging	
	Bevestigingswijze	Art. nr.
	INSERTA 4 x	ZSF.3902
	Schroeven 4 x	ZSF.3502
	Inpersen 4 x	ZSF.3602

Kleur	
W	Wit
R9006	RAL 9006 grijs (witaluminium)

Kleur	
R7037	RAL 7037 stofgrijs

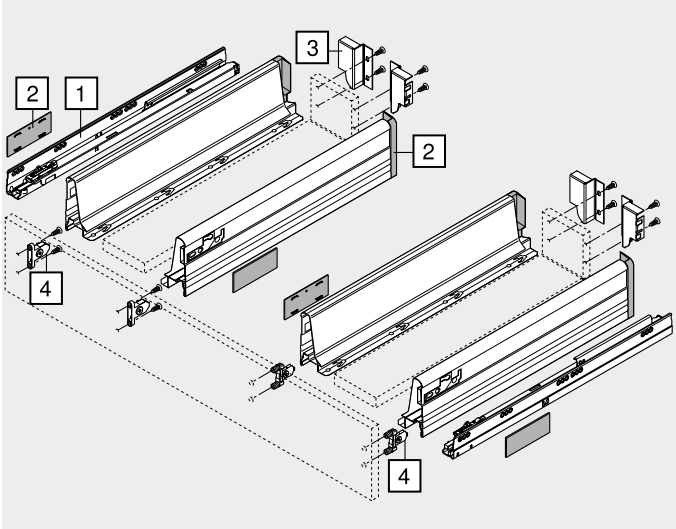

Lade – M

Webcode
DQCEPA

Maatvoeringen

Nodige inbouwruimte

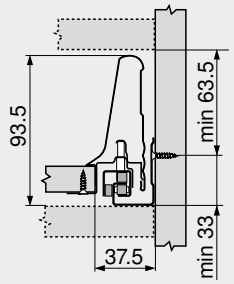

Inbouwmaten – front – schroef-montage

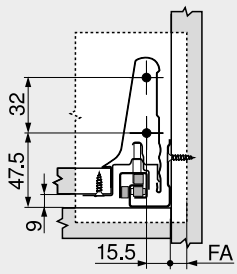

Boormaten – front – INSERTA en persmontage

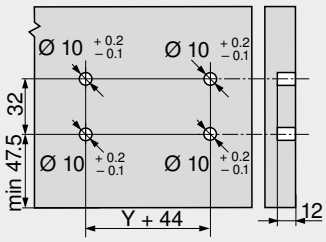

Inbouwmaten – rugwand

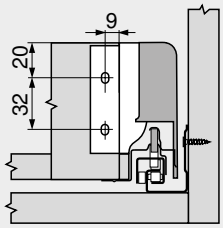

FA Frontopdek

Schroefpositie – corpusprofielen

Nominale lengte NL (mm)

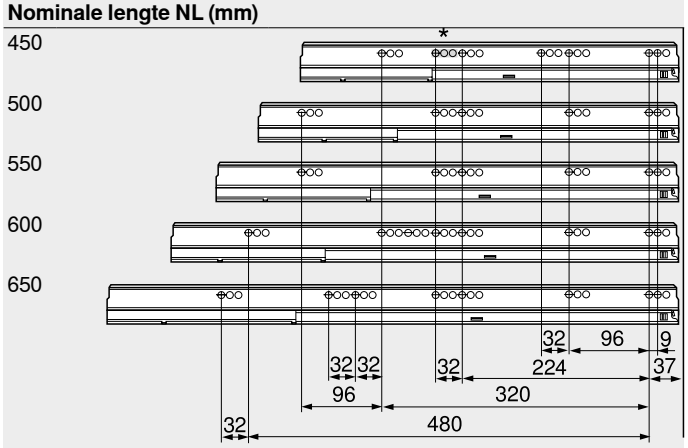

Snijmaten – 16 mm spaanplaat

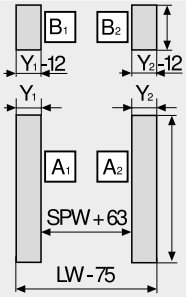

Rugwand
84 mm

Bodem
Houten rugwand
NL – 24 mm

Y min. (mm)	48
Y max. (mm)	127

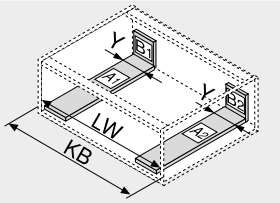

KB Corpusbreedte
LW Corpusbinnenbreedte
NL Nominale lengte
SPW Breedte tussen de spoelbakzijwanden

Corpusbinnendiepte LT min. = nominale lengte NL + 3 mm
* Enkel bij 558.4501B01 (30 kg)

Zie ook

Overzicht – TANDEMBOX plus	359	Bevestiging van de corpusprofielen	388
Overzicht – SERVO-DRIVE voor LEGRABOX/TANDEMBOX	555	Montage, demontage en verstelling	390
		Overzicht – verwerking	683
TIP-ON voor TANDEMBOX	664	Informatie	774
Overzicht – ORGA-LINE voor TANDEMBOX	509		
Toebehoren	382		

Voorraadlade – BOXSIDE – D

Webcode
DQCI7Y

- Met spoelbakzijwand met tussenstuk voor optimaal gebruik van de opbergruimte
- Met dubbelwandige BOXSIDE
- Verborgen geleider, volledig uittrekbaar met differentieelsturing – voor vederlichte loopeigenschappen, een meubelleven lang
- Ladezijwanden uit staal
- Driedimensionale frontverstelling
- Met geïntegreerde **BLUMOTION** voor zacht en geruisloos sluiten, te combineren met **SERVO-DRIVE**
- Of met geïntegreerde **TIP-ON** functie voor greeploze fronten

Nodige inbouwruimte

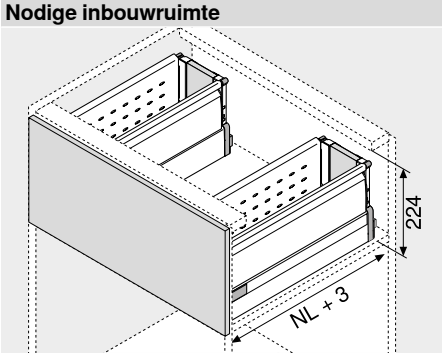

NL Nominale lengte

Bestelinformatie — @ | ☎ product op voorraad checken

1	Corpusprofielen links/rechts BLUMOTION		2	Ladezijwand links/rechts	8		Lengtereling
Nominale lengte NL (mm)	Dyn. belastbaarheid (kg) 30	50	Nominale lengte NL (mm)	Kleur W | R9006	Nominale lengte NL (mm)		Kleur W | R9006
450	558.4501B01		450	378M4502S	450	4 x	ZRG.396V.IC
500	558.5001B		500	378M5002S	500	4 x	ZRG.446V.IC
550	558.5501B		550	378M5502S	550	4 x	ZRG.496V.IC
600		☎ 559.6001B	600	378M6002S	600	4 x	ZRG.546V.IC
650		☎ 559.6501B	650	378M6502S	650	4 x	ZRG.596V.IC
Bestelinformatie voorTIP-ONzie bewegingstechnologieën			Incl. afdekkappen (vanaf 1000 stuks eigen logo)				

3	Rugwandhouder links/rechts		
	Kleur	Materiaal	Art. nr.
	W | R9006	Staal 2 x	Z30D000SL

4	Frontbevestiging		
	Bevestigingswijze		Art. nr.
	INSERTA	2 x	ZSF.3902
	Schroeven	2 x	ZSF.3502
	Inpersen	2 x	ZSF.3602

9	Dubbelwandige BOXSIDE links/rechts		
Nominale lengte NL (mm)	Kleur W | R9006		
450 2 x	Z37H418S.E		
500 2 x	Z37H468S.E		
550 2 x	Z37H518S.E		
600 2 x	Z37H568S.E		
650 2 x	Z37H618S.E		

11	Spoelbakzijwand links/rechts		
Nominale lengte NL (mm)	Kleur W | R9006		
450	378M4504SG		
500	378M5004SG		
550	378M5504SG		
600	378M6004SG		
650	378M6504SG		

12	Rugwandhouder links/rechts		
	Kleur	Materiaal	Art. nr.
	W | R9006	Staal	Z30N000S.04

13	Adapter links/rechts		
	Kleur	Materiaal	Art. nr.
	R7037	Kunststof	Z30N0002.6Z

Kleur	
W	Wit
R9006	RAL 9006 grijs (witaluminium)

Kleur	
R7037	RAL 7037 stofgrijs

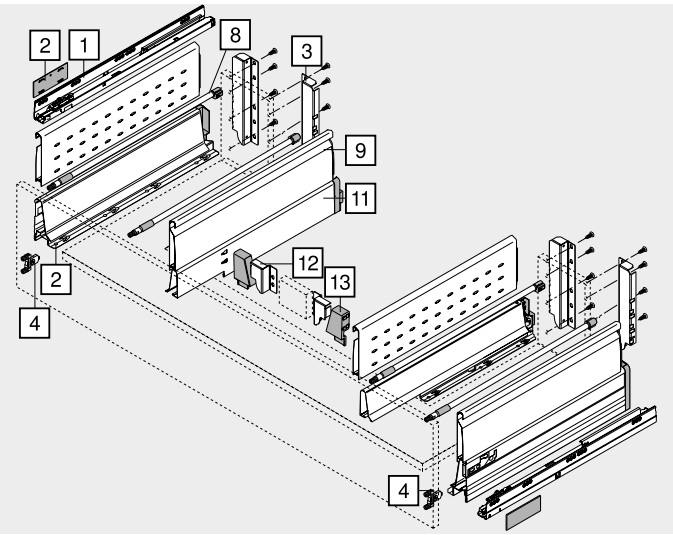

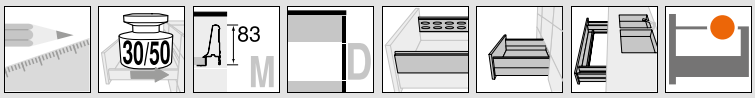

Voorraadlade – BOXSIDE – D

Webcode
DQCI7Y

Maatvoeringen

Nodige inbouwruimte

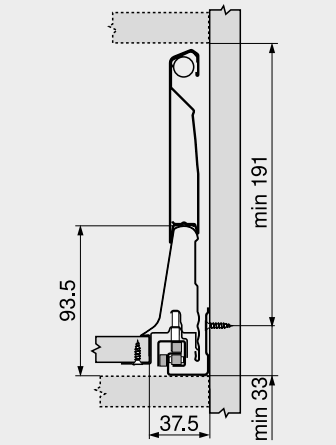

Inbouwmaten – front – schroef-montage

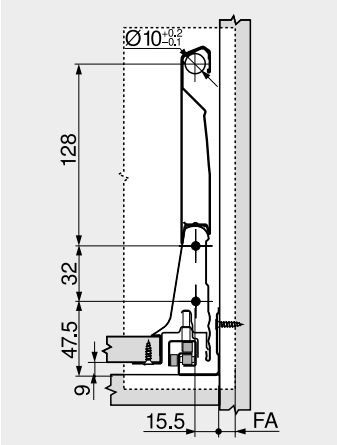

Boormaten – front – INSERTA en persmontage

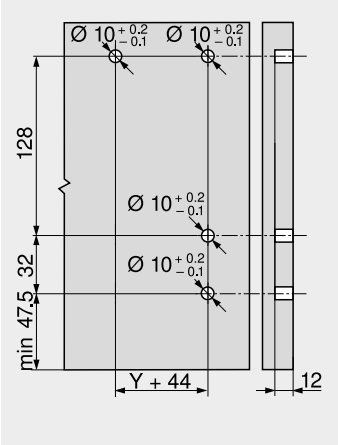

Inbouwmaten – rugwand

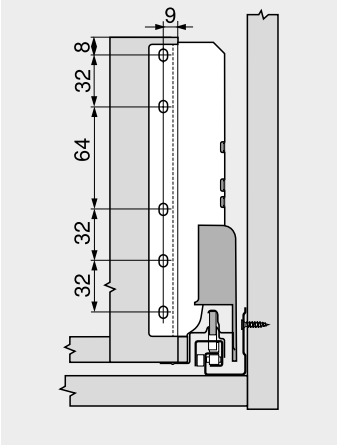

FA Frontopdek

Schroefpositie – corpusprofielen

Nominale lengte NL (mm)

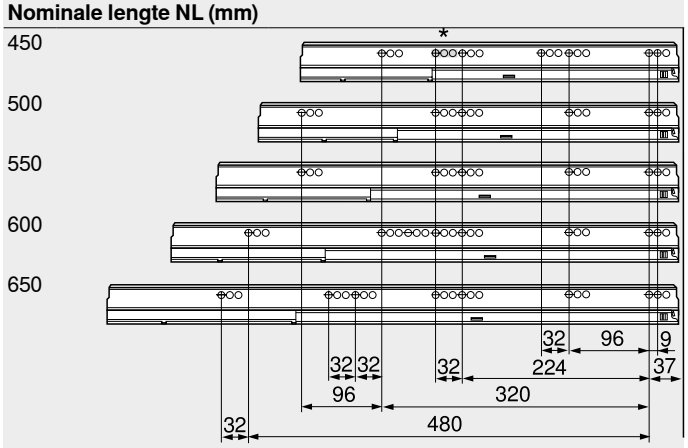

Corpusbinnendiepte LT min. = nominale lengte NL + 3 mm

* Enkel bij 558.4501B01 (30 kg)

Snijmaten – 16 mm spaanplaat

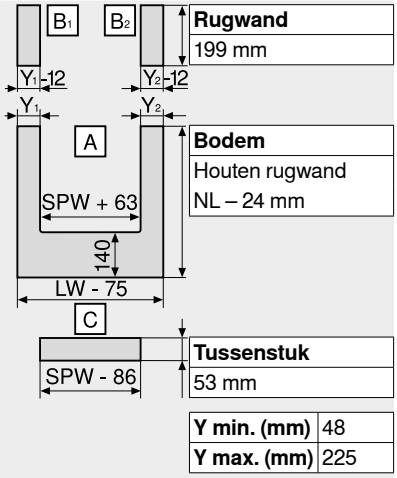

Y min. (mm)	48
Y max. (mm)	225

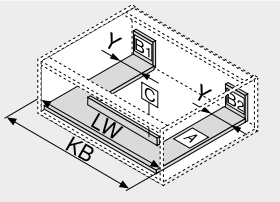

KB Corpusbreedte
LW Corpusbinnenbreedte
NL Nominale lengte
SPW Breedte tussen de spoelbakzijwanden

Inbouwmaten – tussenstuk

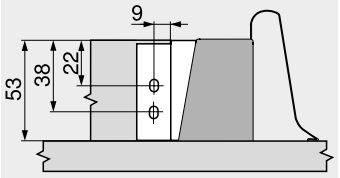

Zie ook

Overzicht – TANDEMBOX plus	359	Bevestiging van de corpusprofielen	388
Overzicht – SERVO-DRIVE voor LEGRABOX/TANDEMBOX	555	Montage, demontage en verstelling	390
		Overzicht – verwerking	683
TIP-ON voor TANDEMBOX	664	Informatie	774
Overzicht – ORGA-LINE voor TANDEMBOX	509		
Toebehoren	382		

SPACE TOWER

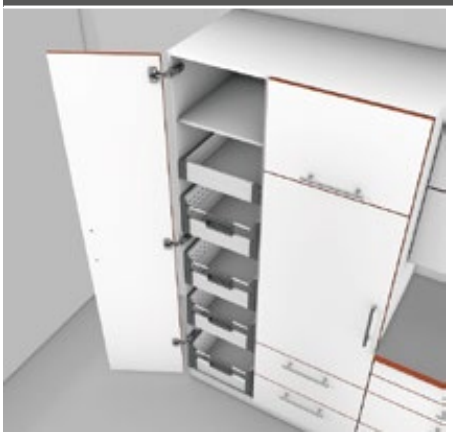

- De flexible voorraadkast met binnenvoorraad-lades; bovenaan met legplank en binnenlades
- Comfortabel bereikbaar van drie kanten
- Apart te openen laden geven een compleet overzicht en maken het mogelijk artikelen gemakkelijk van bovenaf uit de laden te nemen
- Zeer goede uithangstabiliteit bij zwaar beladen voorraadladen
- Hoge rug- en zijwanden garanderen een veilige opberging
- ORGA-LINE lade-indelingen zorgen voor orde en overzicht in de voorraadlade
- Flexibele corpusafmetingen realiseerbaar

Bestelinformatie

@ | ☎ product op voorraad checken

Toepassingsadvies				155°
Binnenlade – M	364			
Binnenvoorraadlade – reling – D		368	370	
ORGA-LINE voor TANDEMBOX plus – dwarsreling		523		
ORGA-LINE voor TANDEMBOX plus – dwarsverdeling			522	
CLIP top 155°-scharnier				118
Advies				
Corpusbreedte (mm)	275–1200			

Maatvoeringen

Ondersteuning bij het plannen en bestellen

Short-URL
www.blum.com/planningtools

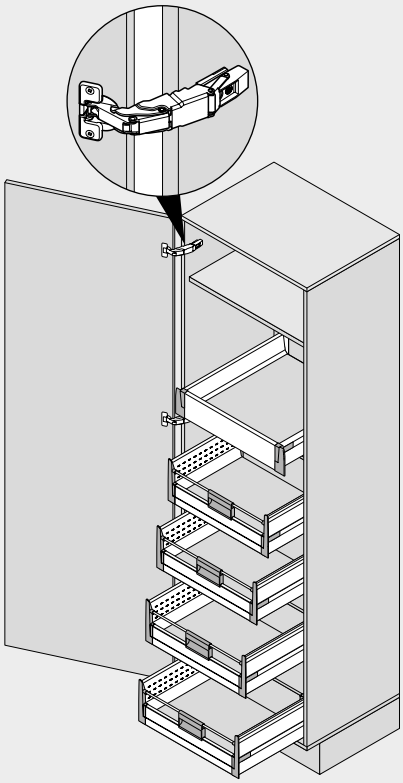

Zie ook

Overzicht – TANDEMBOX plus	359	Overzicht – BLUMOTION voor deuren	539
Overzicht – SERVO-DRIVE voor LEGRABOX/TANDEMBOX	555	Toebehoren	382
TIP-ON voor TANDEMBOX	664	Montage, demontage en verstelling	390
Overzicht – ORGA-LINE voor TANDEMBOX	509	Overzicht – verwerking	683
CLIP top 155°-scharnier	118	Informatie	774

SPACE TOWER

Maatvoeringen

Advies

Aanbevolen positie in het corpus

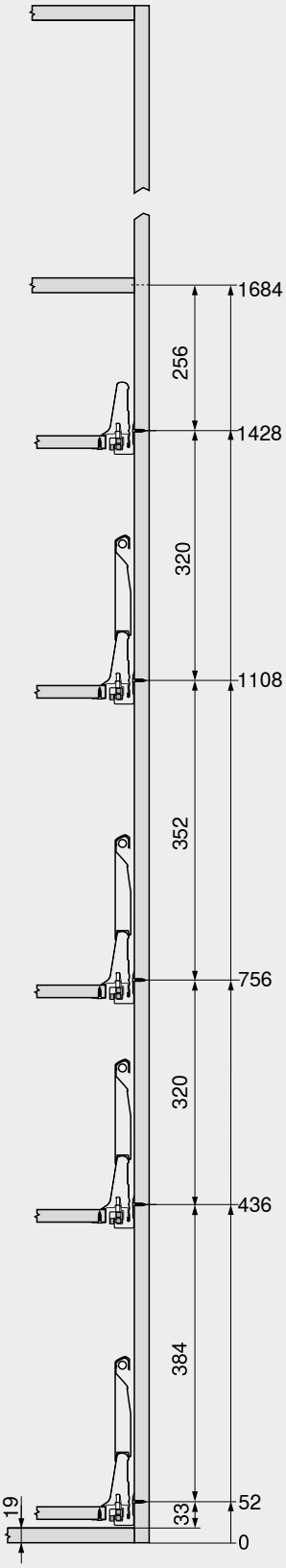

Boormaten – front

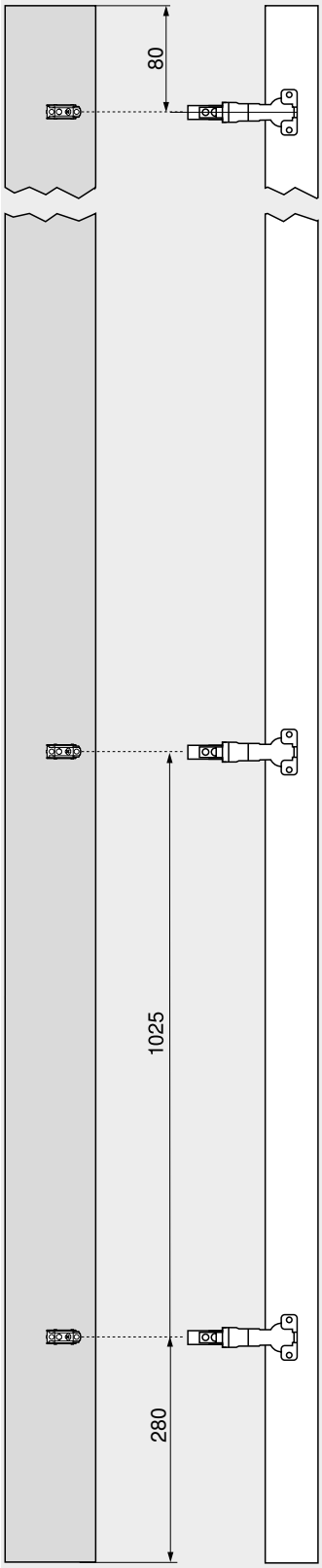

Boormaten – front

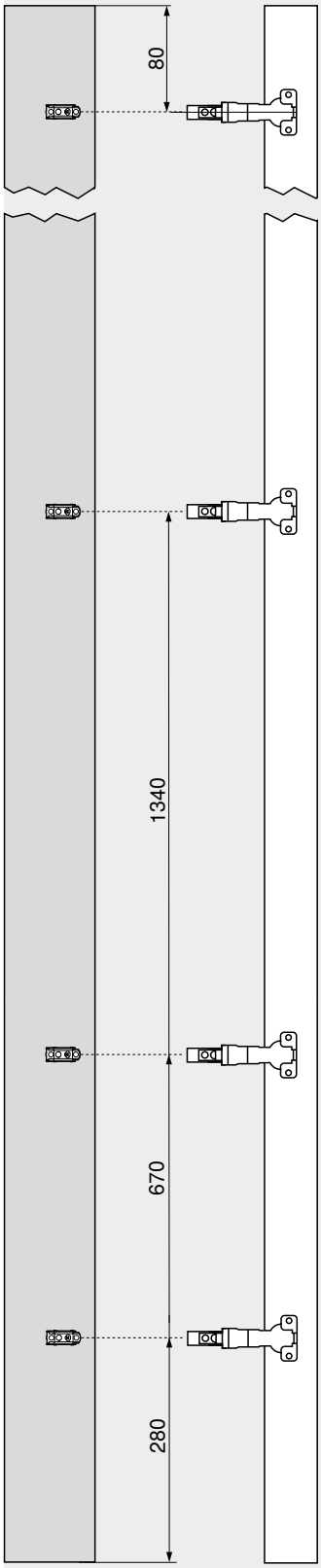

Praktisch bij hoge kasten is een legplank, die een goed overzicht biedt op de bovenste hoogte vanaf de voorzijde

De binnenlade maakt de zijdelingse bereikbaarheid gemakkelijker. Wanneer de binnenlade met een hogere rugwand is uitgerust, dan kan de voorraad er niet aan de achterzijde uitvallen

Een verschillende hoogtepositionering van de laden in de kast zorgt ervoor dat er ook voldoende ruimte is voor hoge artikelen

Met het CLIP top 155°-scharnier zonder deurinsprong wordt de corpusbreedte optimaal benut

Wanneer het scharnier boven de onderste lade wordt gemonteerd, kan deze helemaal naar onder worden versteld. Zo wordt tot de laatste centimeter benut als opbergruimte

Zie ook

Aantal scharnieren 782

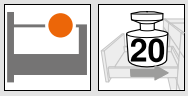

Smalle kasten

- Stabiele oplossing door diagonaal verzette corpusprofielen
- Met geïntegreerde **BLUMOTION** voor zacht en geruisloos sluiten
- Hoge dynamische belastbaarheid van 20 kg per onderkast
- Corpusbreedte KB 200 mm

Nodige inbouwruimte

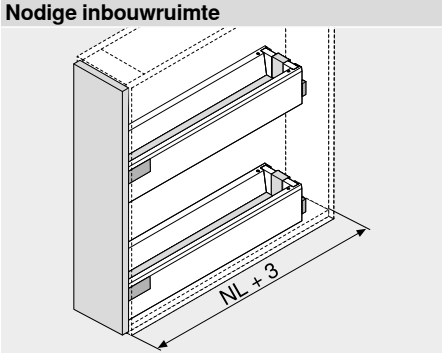

NL Nominale lengte

Bestelinformatie | @ | ☎ product op voorraad checken

Toepassingsadvies				
Lade – M	364			
Lade – K	366			
Voorraadlade – reling – B		368		
Voorraadlade – reling – D		370	370	
Corpusbreedte (mm)	200			

Zie ook

Overzicht – TANDEMBOX plus	359
Toebehoren	382
Montage, demontage en verstelling	390
Overzicht – verwerking	683
Informatie	774

Smalle kasten

Maatvoeringen

Nodige inbouwruimte

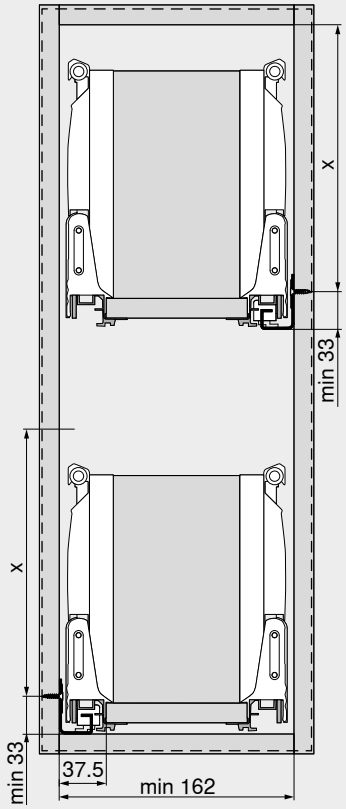

Inbouwhoogte	X (mm)
M	63.5
K	95.5
B	127
D	191

Inbouwmaten – front

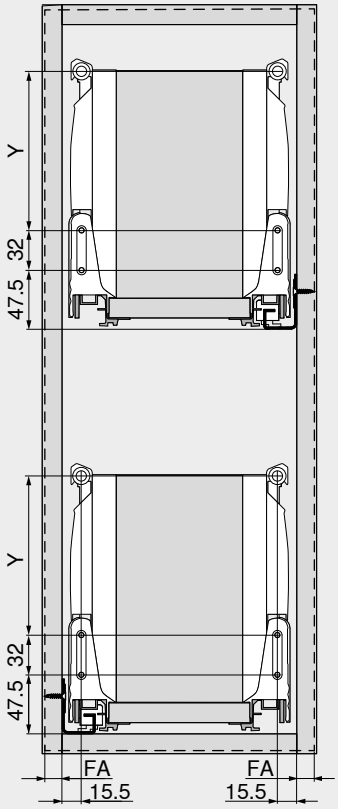

Inbouwhoogte	Hoogte ladezijwand	Zijwand	Y (mm)
M	M	–	–
K	K	–	32
B	M	Reling	64
D	M	Reling	128
D	M	BOXSIDE	128
D	M	Dubbele reling	64 + 64
FA	Frontopdek		

Stalen rugwand

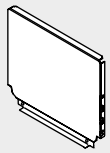

- Voor TANDEMBOX
- Materiaal: staal
- Kleur: wit, RAL 9006 grijs (witaluminium)

Bestelinformatie

Hoogte rugwand	Art. nr.
N	Z30NxxxS.6
M	Z30MxxxS.6
K	Z30KxxxS.6
B	Z30BxxxS.6
C	Z30CxxxS.6
D	Z30DxxxS.6

Maatvoeringen

Berekening van de breedte

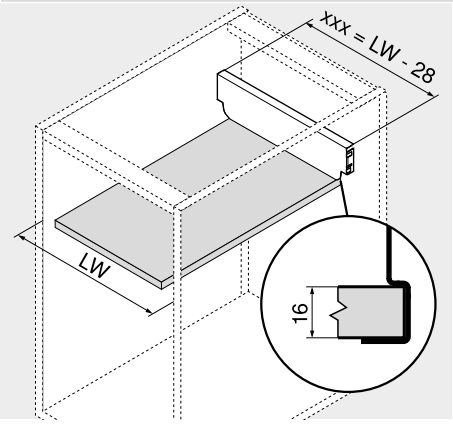

xxx = LW – 28

Voorbeeld
Hoogte rugwand M
LW = 567 mm
539 mm = 567 – 28 mm
Bestelling
Z30M539S.6

xxx Breedte rugwand
LW Corpusbinnenbreedte

Snijmaten – 16 mm spaanplaat

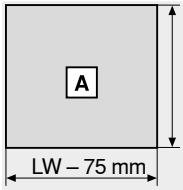

Bodem
NL – 22 mm

NL Nominale lengte
LW Corpusbinnenbreedte

Frontstabilisering

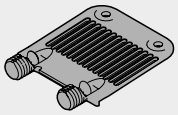

- Om brede en hoge fronten te stabiliseren
- Versterkt de verbinding tussen ladebodem en front
- Materiaal: kunststof
- Kleur: RAL 7037 stofgrijs

Bestelinformatie

Naam	Art. nr.
Frontstabilisering	Z96.10E1

Maatvoeringen

Nodige inbouwruimte

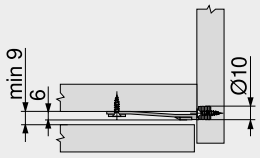

Boormaten – front

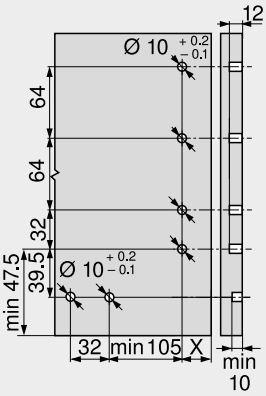

Stabilisering – bovenop gemonteerd

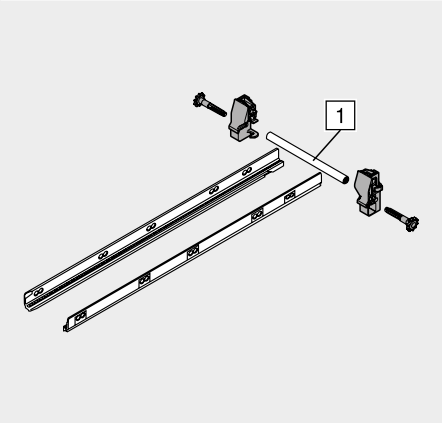

- Stabilisering voor zeer brede voorraadlades
- Aan te raden: corpusbreedte KB 900–1200 mm
- Aluminium profiel passend voor KB 1200 mm, voor in te korten
- Voor gebruik met SERVO-DRIVE geschikt

Bestelinformatie

Nominale lengte NL (mm)	Art. nr.
450	ZST.450BA
500	ZST.500BA
550	ZST.550BA
600	ZST.600BA
650	ZST.650BA

	Snijmaten
1	Corpusbinnenbreedte LW – 86 mm

Maatvoeringen

Nodige inbouwruimte

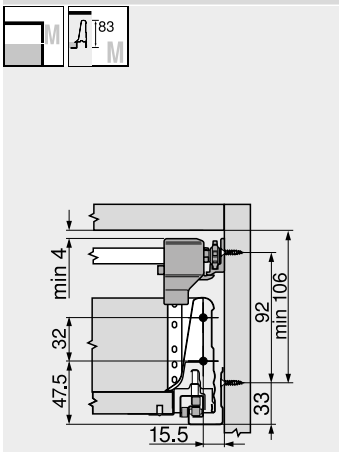

Nodige inbouwruimte

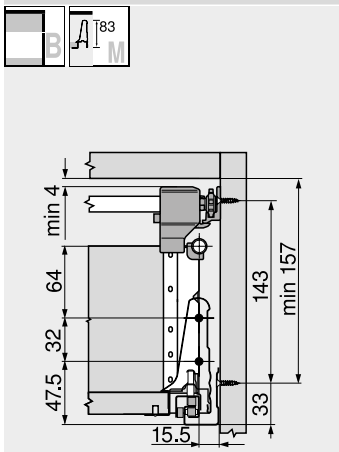

Nodige inbouwruimte

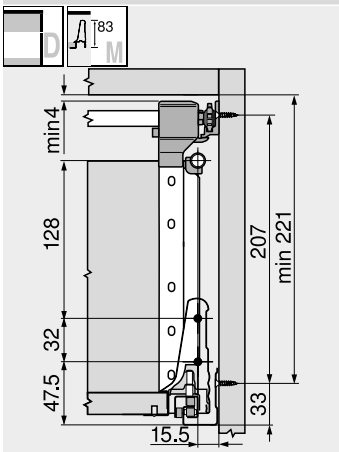

Schroefpositie – zijdelingse stabilisatie

Nominale lengte NL (mm)

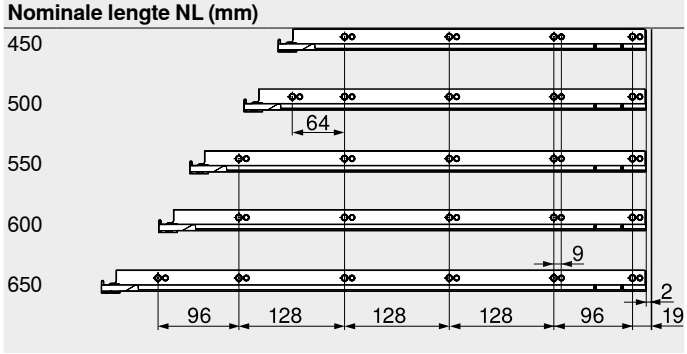

Corpusbinnendiepte LT min. = nominale lengte NL + 3 mm

Montage

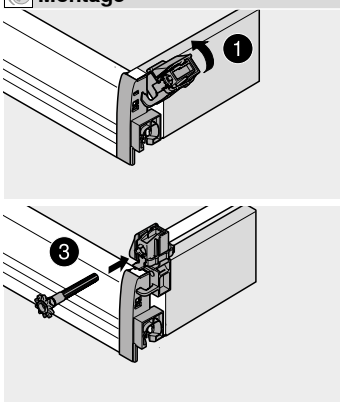

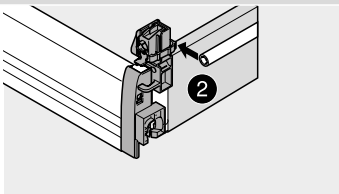

Zie ook

Overzicht – TANDEMBOX plus	359
Overzicht – verwerking	683
Informatie	774

Stabilisering – achteraan gemonteerd

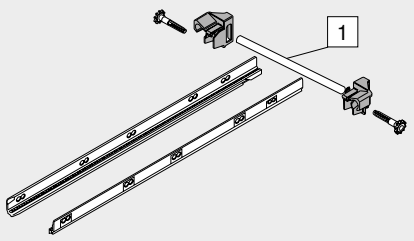

- Stabilisering voor zeer brede voorraadlades
- Aan te raden: corpusbreedte KB 900–1200 mm
- Aluminium profiel passend voor KB 1200 mm, voor in te korten

Bestelinformatie

Nominale lengte NL (mm)	Art. nr.
450	ZST.450BB
500	ZST.500BB
550	ZST.550BB
600	ZST.600BB
650	ZST.650BB

Snijmaten	
1	Corpusbinnenbreedte LW – 86 mm

Maatvoeringen

Nodige inbouwruimte

Nodige inbouwruimte

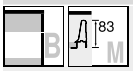

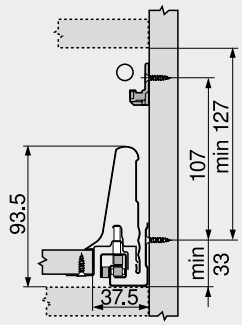

Nodige inbouwruimte

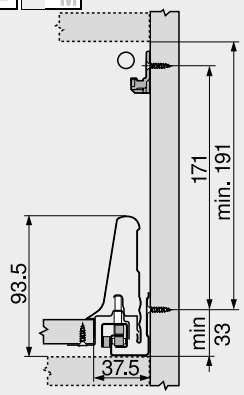

Schroefpositie – zijdelingse stabilisatie

Nominale lengte NL (mm)

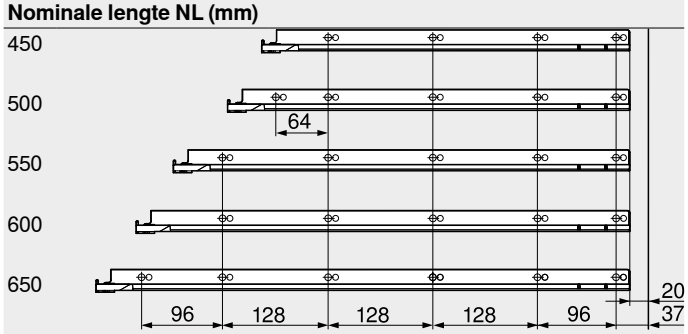

Corpusbinnendiepte LT min. = nominale lengte NL + 13 mm

Montage

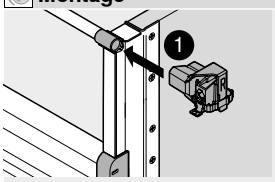

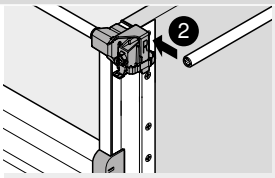

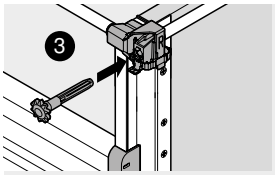

Zie ook

Overzicht – TANDEMBOX plus	359
Overzicht – verwerking	683
Informatie	774

METAFILE – hangmappenraam

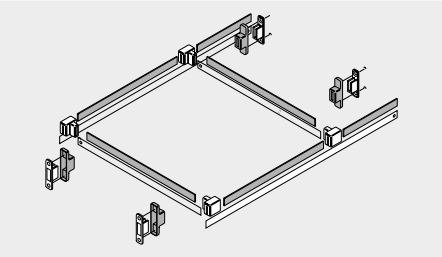

- Voor neigingsverstelling voorraadlade hoogte B met reling voorzien
- Nominale lengte NL 350–550 mm
- Corpusbreedte KB 300–600 mm
- Materiaal: kunststof/staal
- Kleur: RAL 7037 stofgrijs

Bestelinformatie

Naam	Art. nr.
METAFILE	ZRM.5500

Zie ook

Voorraadlade – reling – B	368

Maatvoeringen

Nodige inbouwruimte

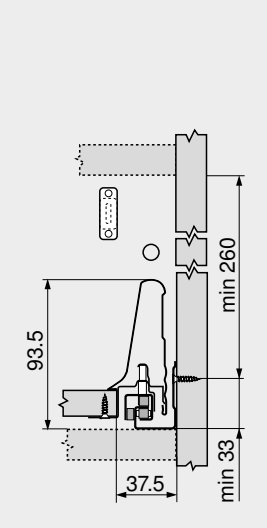

Inbouwmaten – front – schroefmontage

FA Frontopdek

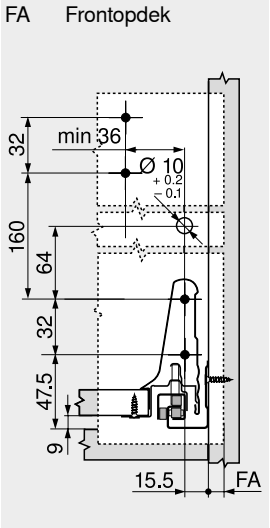

Boormaten – front

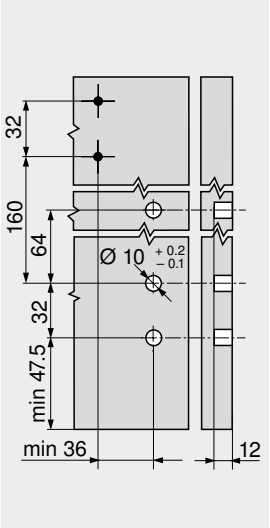

Inbouwmaten – rugwand

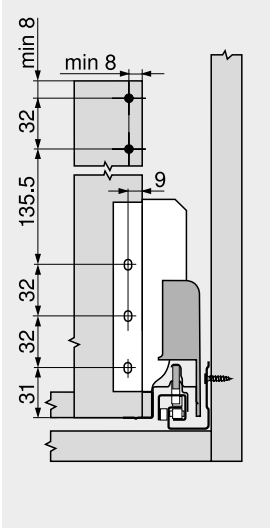

Montage

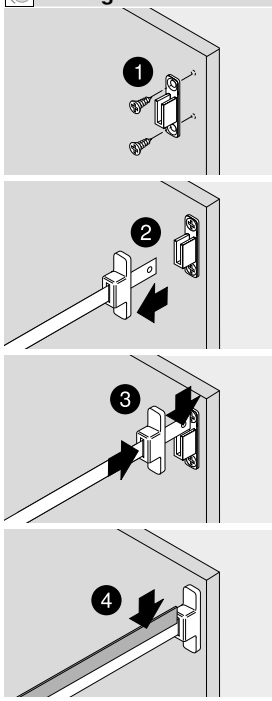

Snijmaten – DIN-A4 dwars

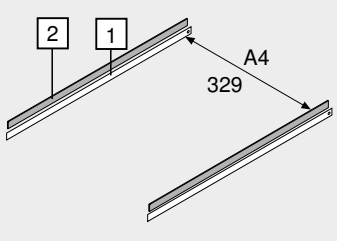

Corpusbinnenbreedte LW min.	432 mm
1	Nominale lengte NL – 35 mm
2	Nominale lengte NL – 61 mm

Snijmaten – DIN-A4 in de lengte

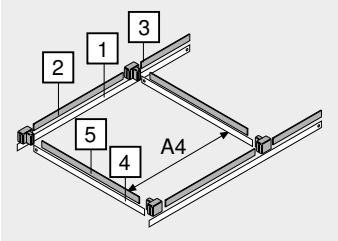

Nominale lengte NL min.	450 mm
1	Nominale lengte NL – 35 mm
2	305 mm
3	Nominale lengte NL – 414 mm
4	Corpusbinnenbreedte LW – 115 mm
5	Corpusbinnenbreedte LW – 138 mm

Spaanplaatschroeven — Ø 3.5 mm

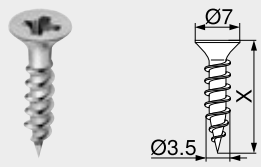

- Ø 3.5 mm
- Materiaal: staal
- Kleur: vernikkeld

Bestelinformatie

X (mm)	Art. nr.
15.0	609.1500
17.0	609.1700

Systeemschroeven — Ø 6.0 mm

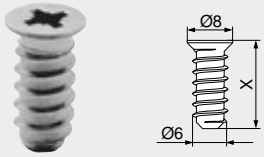

- Ø 6 mm
- Boordiameter Ø 5 mm
- Materiaal: staal
- Kleur: vernikkeld

Bestelinformatie

X (mm)	Art. nr.
10.0	661.1000.HG
11.5	661.1150.HG
13.0	661.1300.HG
14.5	661.1450.HG
20.0	661.2000.HG

Speciale systeemschroeven — Ø 6.0 mm

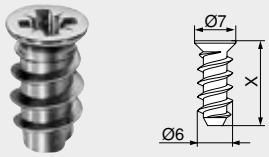

- Ø 6 mm
- Boordiameter Ø 5 mm
- Materiaal: staal
- Kleur: vernikkeld

Bestelinformatie

X (mm)	Art. nr.
11.5	662.1150.HG
13.0	662.1300.HG
14.5	662.1450.HG

Centreerboor

- Ø 2.7 mm, boorlengte 70 mm
- Om spaanplaatschroeven voor te boren Ø 3.5 mm
- Boordiepte tot 8 mm
- Materiaal: staal, gehard

Bestelinformatie

Naam	Art. nr.
Centreerboor	M01.ZZ03
Vervangboor	M01.ZZB3

Deurdemper

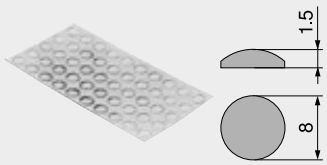

- Voor geluidsdemping
- Materiaal: kunststof
- Kleur: natuurwit

Bestelinformatie

Naam	Art. nr.
Deurdemper	993.710

Demper om in te boren

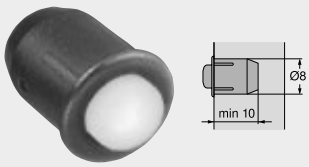

- Voor geluidsdemping
- Voeg 2 mm
- Tweedelig
- Materiaal: kunststof
- Kleur: RAL 9006 grijs (witaluminium)

Bestelinformatie

Naam	Art. nr.
Demper om in te boren	993.706

Kruisschroevendraaier

- PZ (Pozi) grootte 2
- Schachtlengte 100 mm
- Totale lengte 200 mm
- Zwarte greep met oranje Blum logo
- Materiaal: kunststof/staal
- Kleur: zwart/oranje

Bestelinformatie

Naam	Art. nr.
Kruisschroevendraaier	303.756.1

Vlakkopschroevendraaier

- Met platte kop 1.0 x 5.5 mm
- Schachtlengte 125 mm
- Totale lengte 225 mm
- Zwarte greep met oranje Blum logo
- Materiaal: kunststof/staal
- Kleur: zwart/oranje

Bestelinformatie

Naam	Art. nr.
Vlakkopschroevendraaier	314.928.1

▸ TANDEMBOX plus
▸▸ Bevestiging van de corpusprofielen

Corpusprofiel 558B – 30 kg

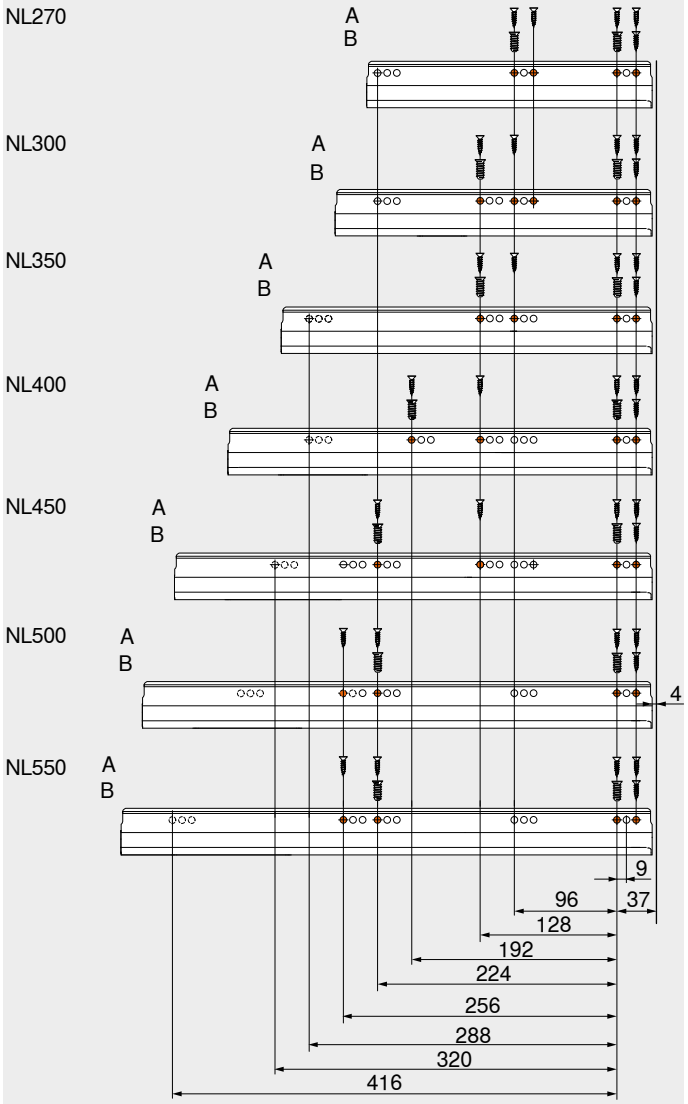

Corpusprofiel 559B – 50 kg

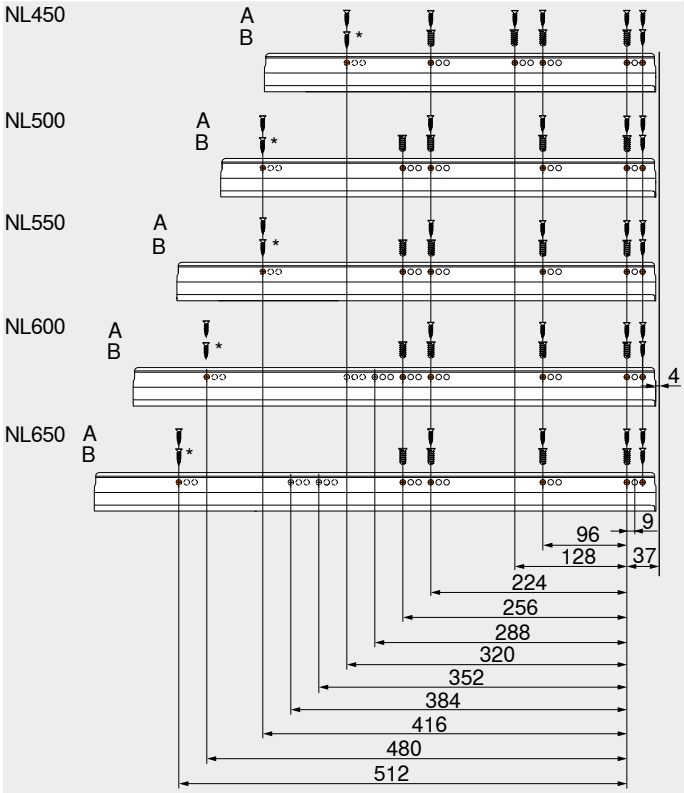

NL	Nominale lengte
A	Spaanplaatschroeven Ø 4 x 15 mm
B	Systeemschroeven, art. nr. 661.1450.HG

NL	Nominale lengte
A	Spaanplaatschroeven Ø 4 x 15 mm
B	Systeemschroeven, art. nr. 661.1450.HG
*	Voor hoge stabiliteit

Corpusprofiel 556B – 65 kg

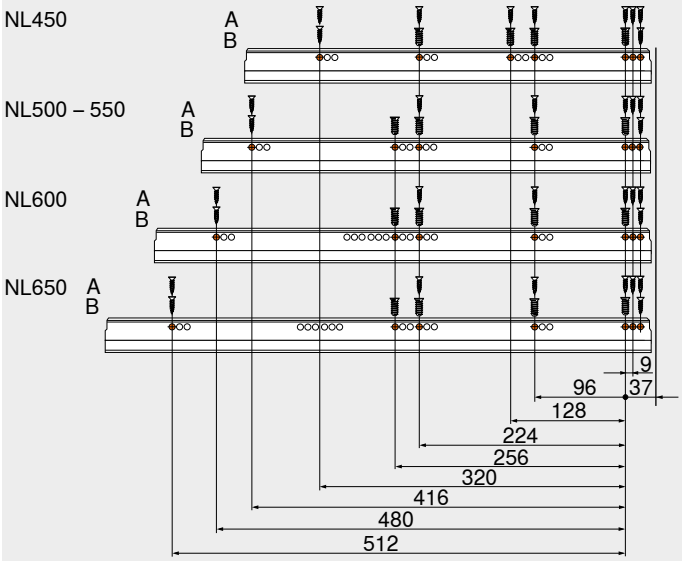

Corpusprofiel 559T – 20/30/50 kg

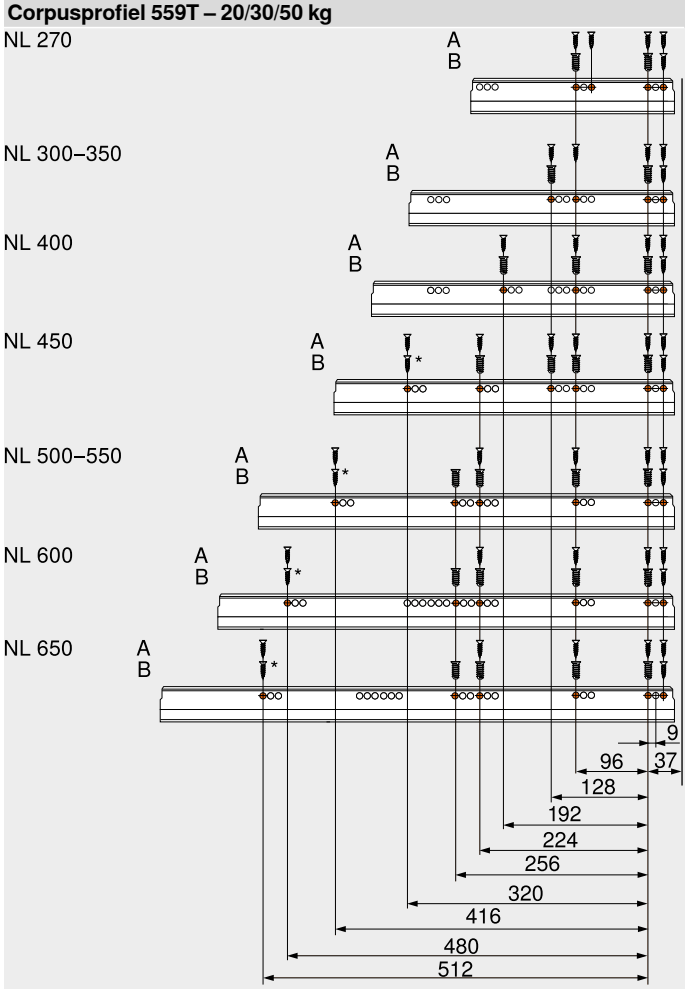

NL	Nominale lengte
A	Spaanplaatschroeven Ø 4 x 15 mm
B	Systeemschroeven, art. nr. 661.1450.HG

NL	Nominale lengte
A	Spaanplaatschroeven Ø 4 x 15 mm
B	Systeemschroeven, art. nr. 661.1450.HG
*	Voor hoge stabiliteit

▸ TANDEMBOX plus
▸▸ Montage, demontage en verstelling

Lade

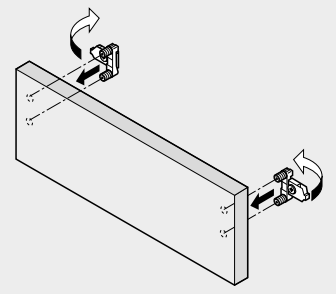

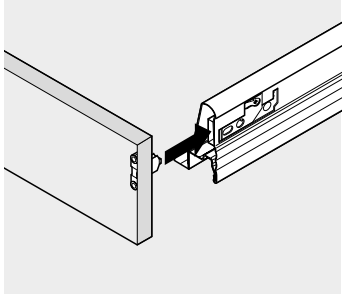

Montage

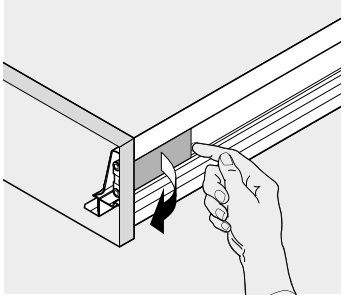

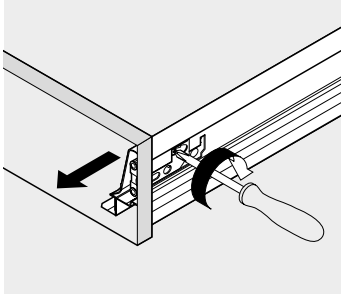

Demontage

Lade

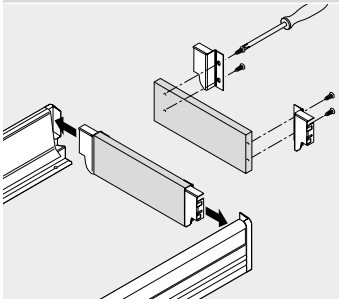

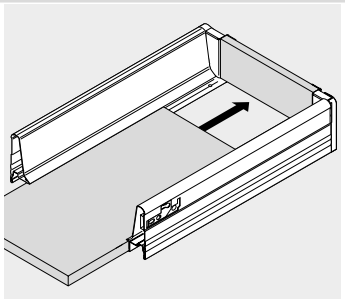

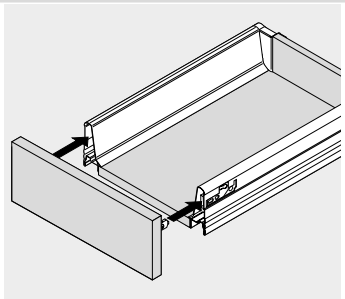

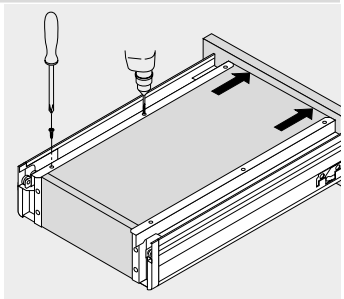

Montage

Verstelling

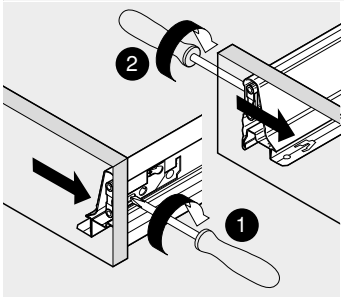

Zijdelingse verstelling
Naar rechts 1 mm

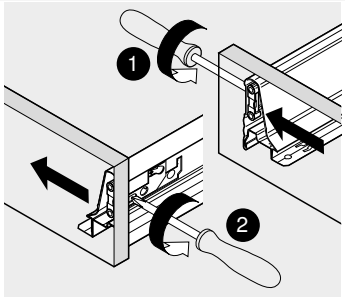

Zijdelingse verstelling
Naar links 1 mm

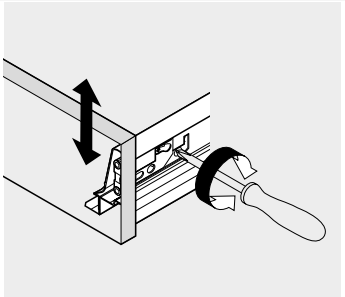

Hoogteverstelling
± 2 mm

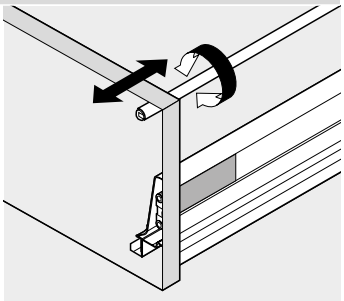

Neigingsverstelling

Lade in- en uithalen

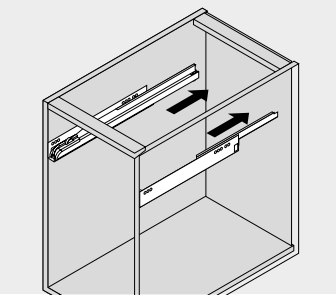

Inhangen

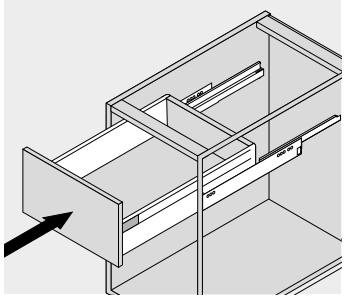

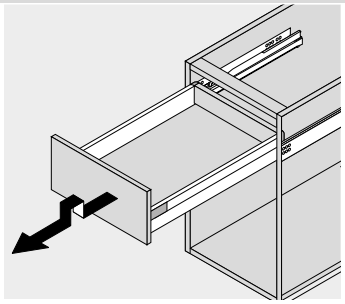

Uithalen

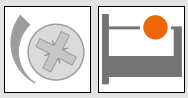

Binnenlade hoogte M en K – ZIF.70M0

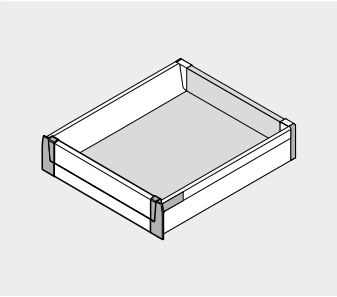

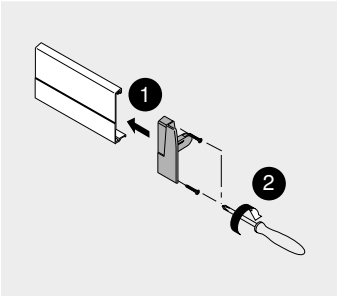

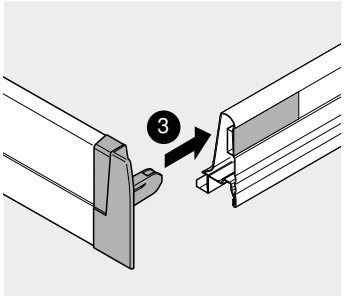

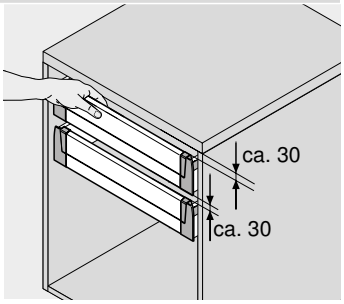

Enkel rekening mee houden bij gebruik zonder greep ZIF.7005

Greep – ZIF.7005; greep en meenemer – ZIF.7007

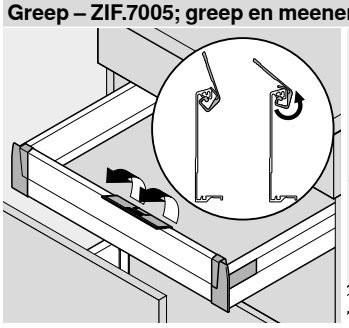

Montage

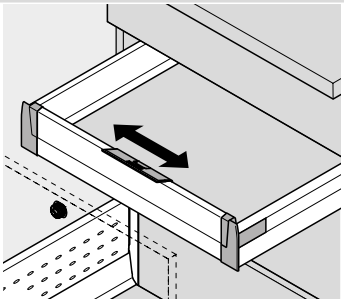

In het midden of op de meenemer plaatsen

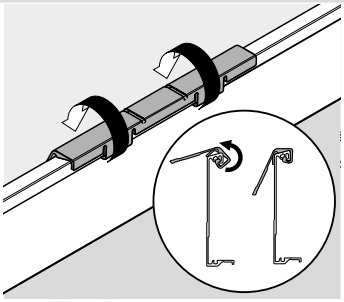

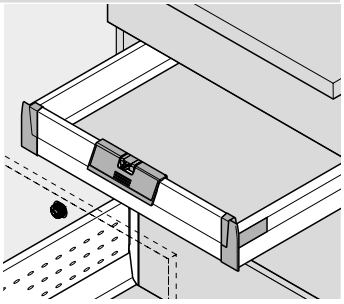

Greep – ZIF.7005; greep en meenemer – ZIF.7007

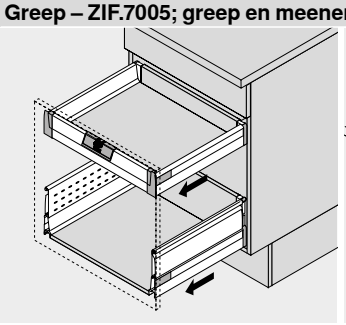

Meenemer is geactiveerd

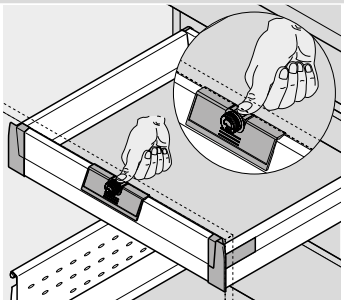

Ontregelen van een geactiveerde meenemer

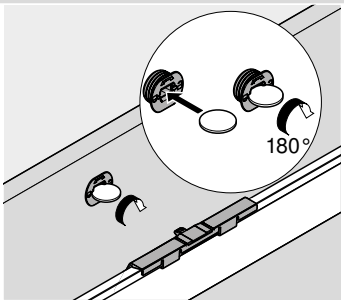

Meenemer activeren of deactiveren

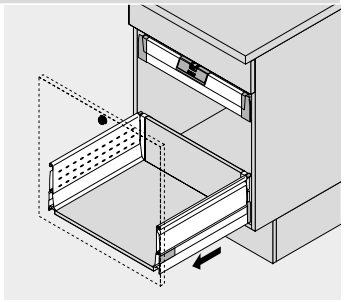

Voorraadlade

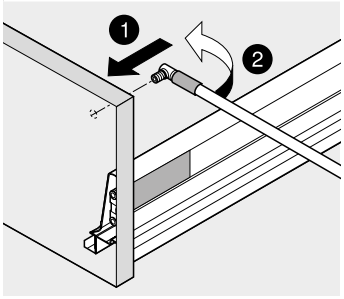

Montage vooraan

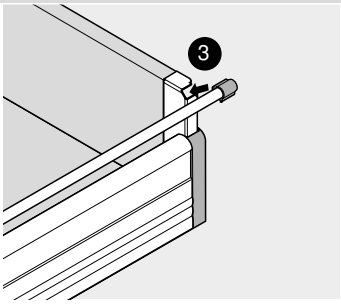

Montage achteraan

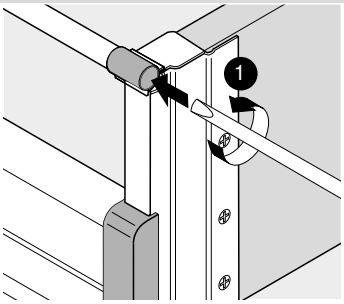

Demontage achteraan

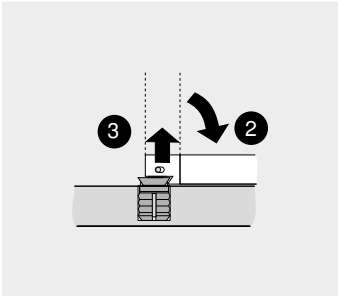

Demontage vooraan

▸ TANDEMBOX plus
▸▸ Montage, demontage en verstelling

Dubbelwandige BOXSIDE – Z37H

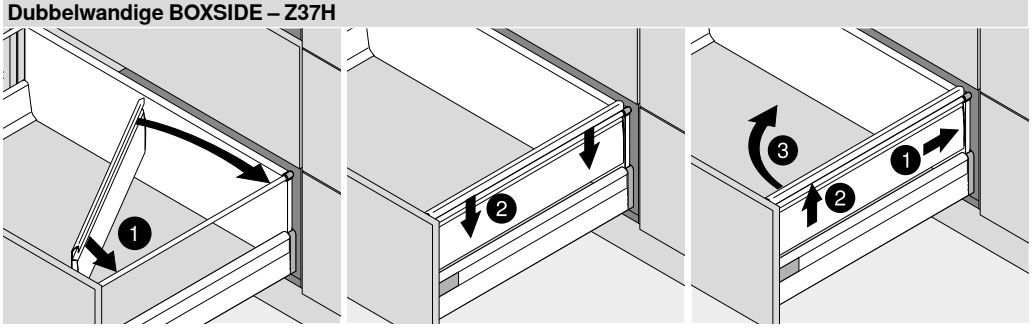

Montage

Demontage

Klemstuk – Z31A0008

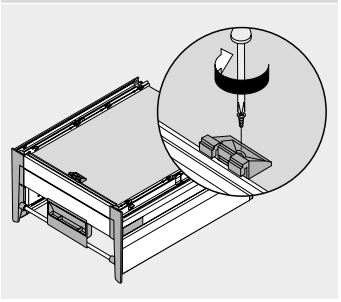

Vanaf corpusbreedte KB 600 mm

Binnenvoorraadlade hoogte B en C met reling – ZIF.72B0

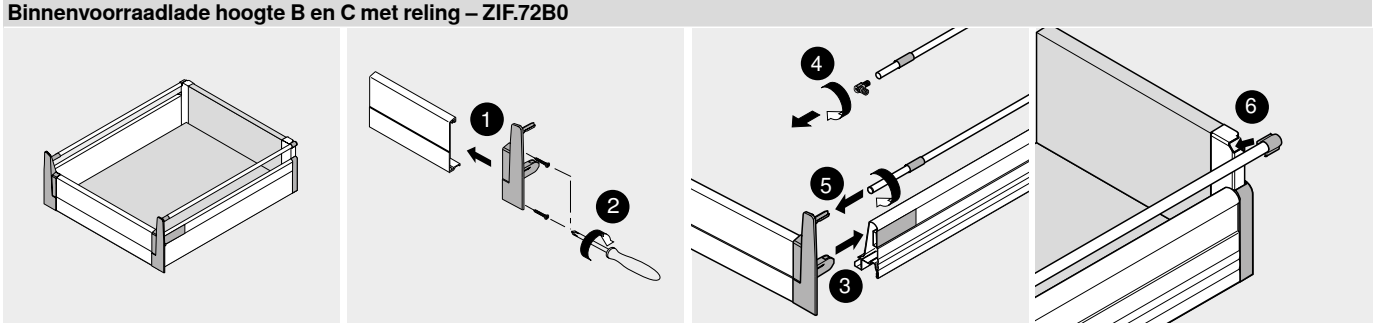

Verhoogde binnenvoorraadlade D met dubbele reling – ZIF.73D0

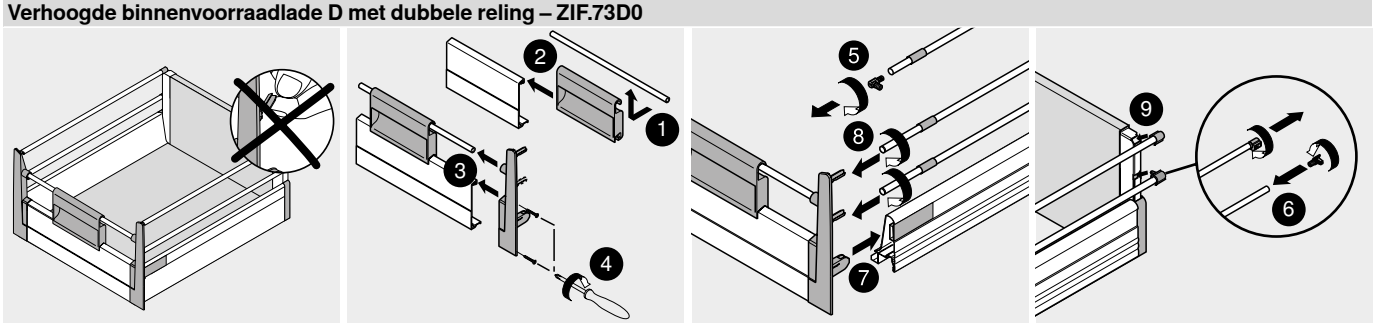

Verhoogde binnenvoorraadlade D met dubbelwandige BOXSIDE – ZIF.73D0

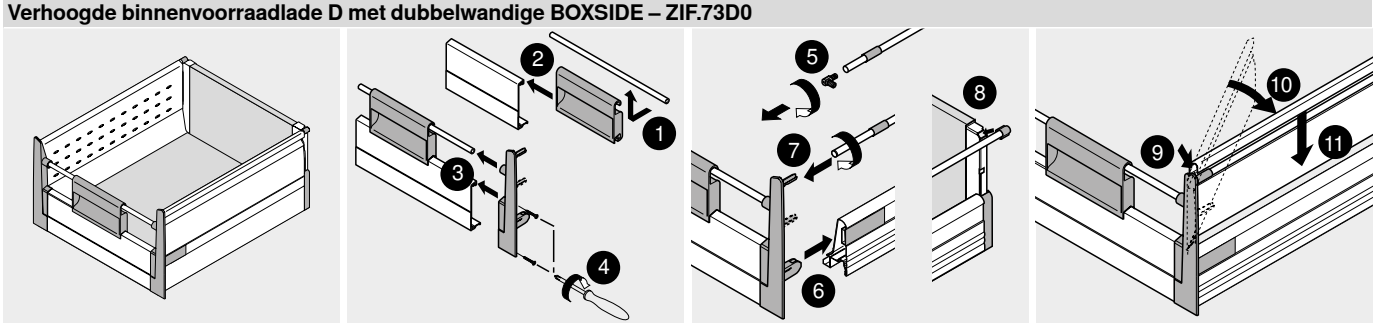

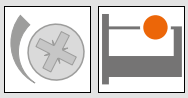

SPACE CORNER met SYNCROMOTION

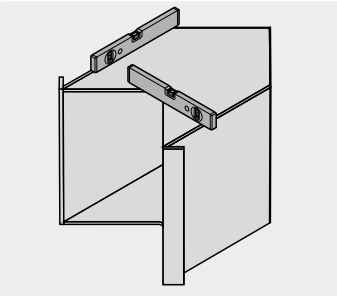

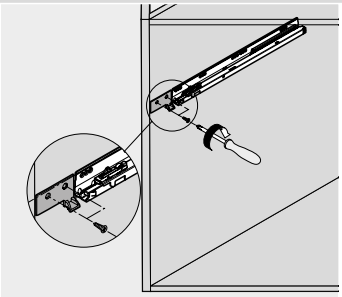

Montage glijstuk

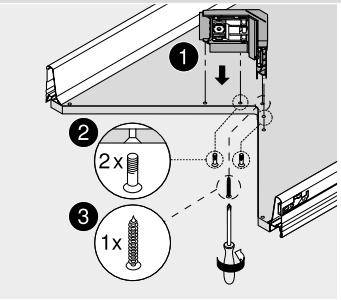

Montage van het syncrofrontbeslag

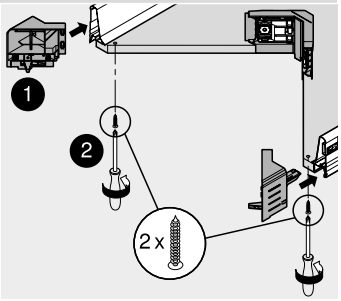

Montage van het hoekfront

SPACE CORNER met SYNCROMOTION

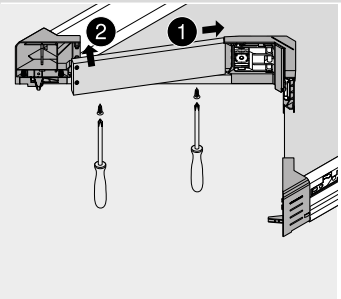

Montage van het verbindingsstuk

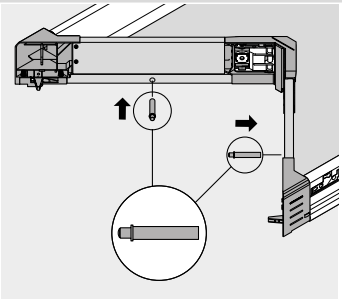

Montage BLUMOTION

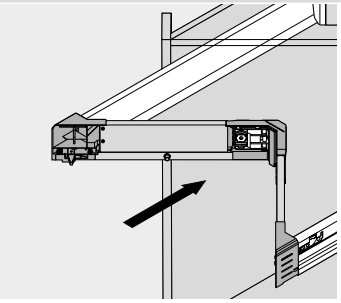

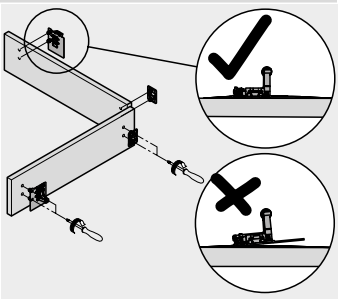

SPACE CORNER met SYNCROMOTION

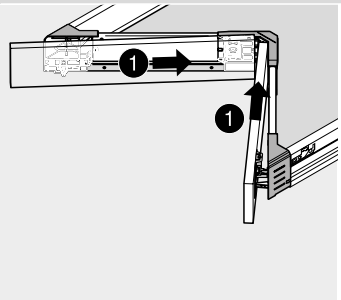

Montage van de syncrofrontbeves-
tiging

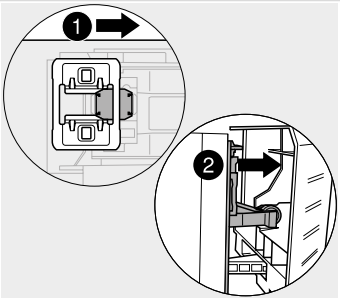

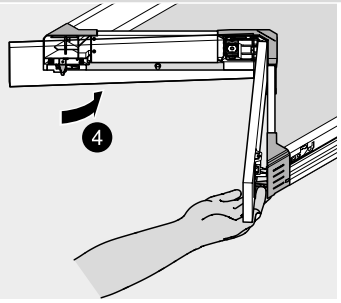

Montage van de fronten

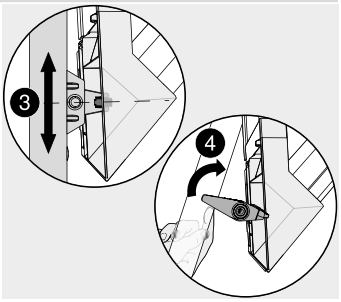

Sperhaak inklappen

SPACE CORNER met SYNCROMOTION

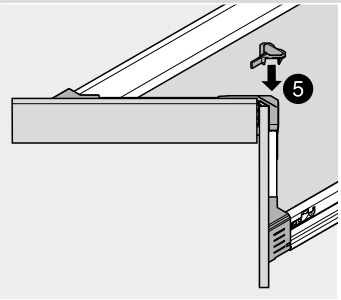

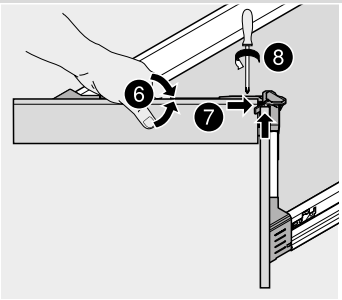

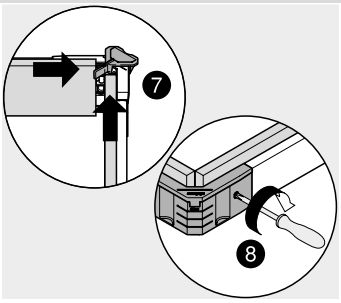

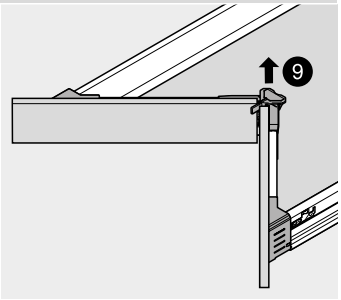

▸ TANDEMBOX plus
▸▸ Montage, demontage en verstelling

Verstelling

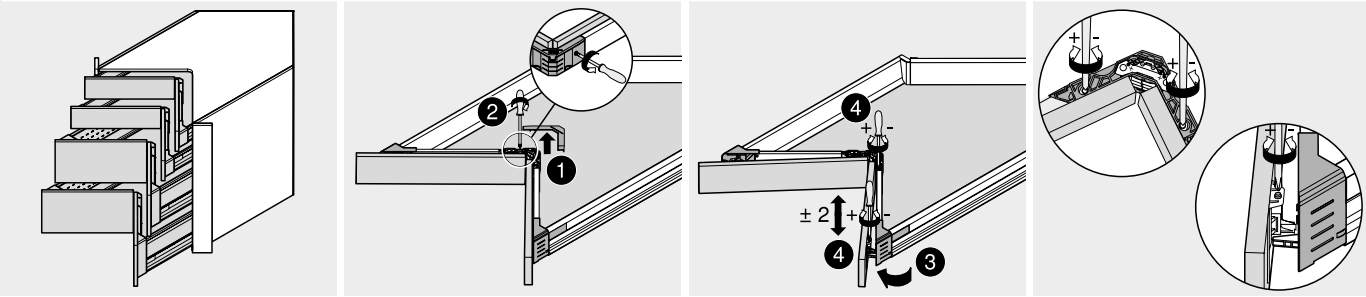

Hoogteverstelling

Verstelling

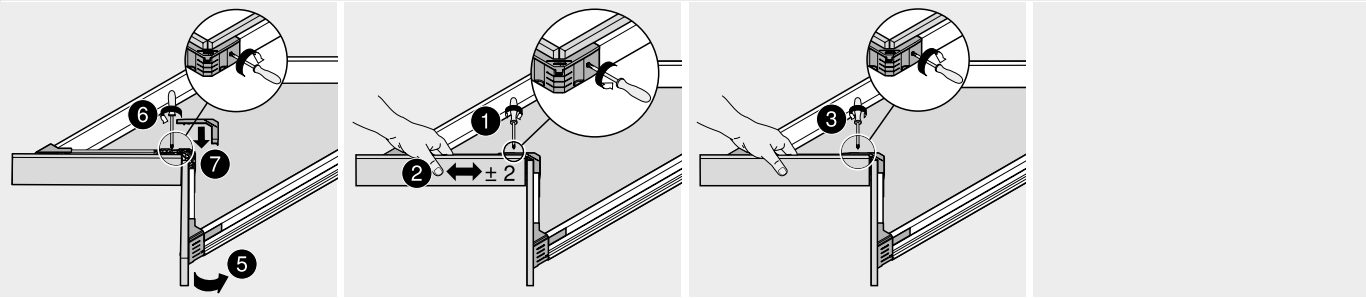

Zijdelingse verstelling

Verstelling

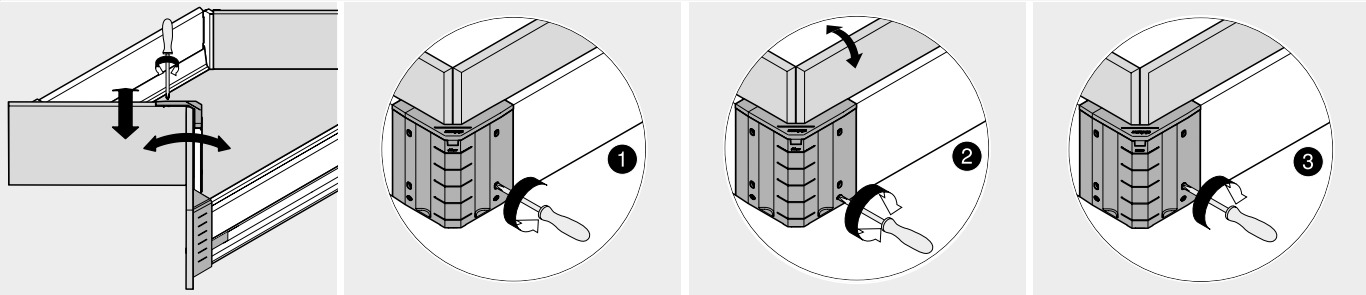

Neigingsverstelling

Verstelling

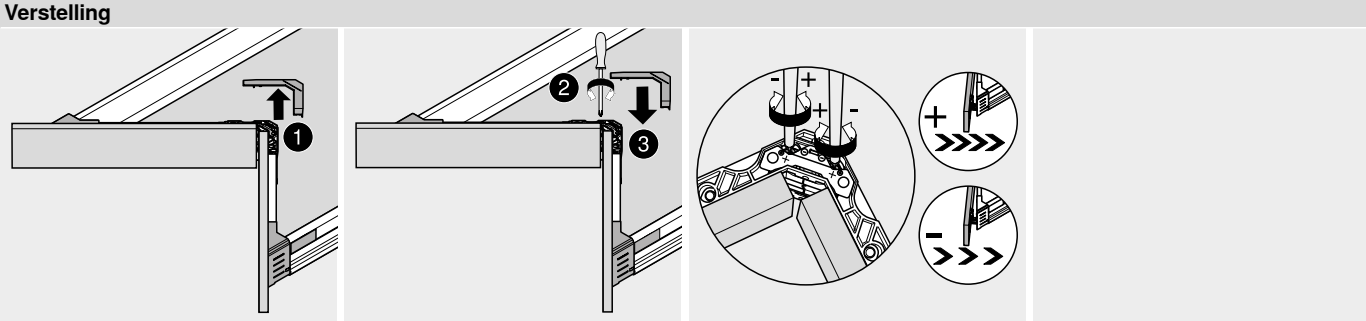

Verstelling van de veerkracht

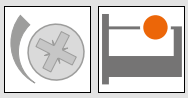

SPACE CORNER met vaste fronten

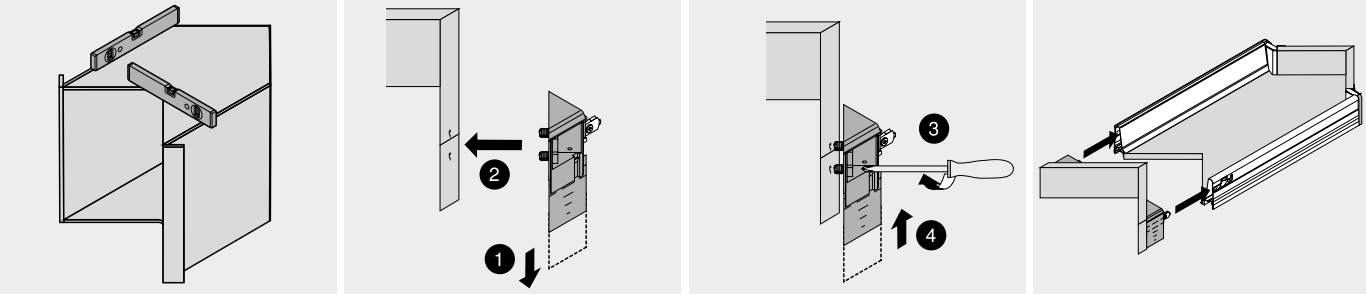

Lade

SPACE CORNER met vaste fronten

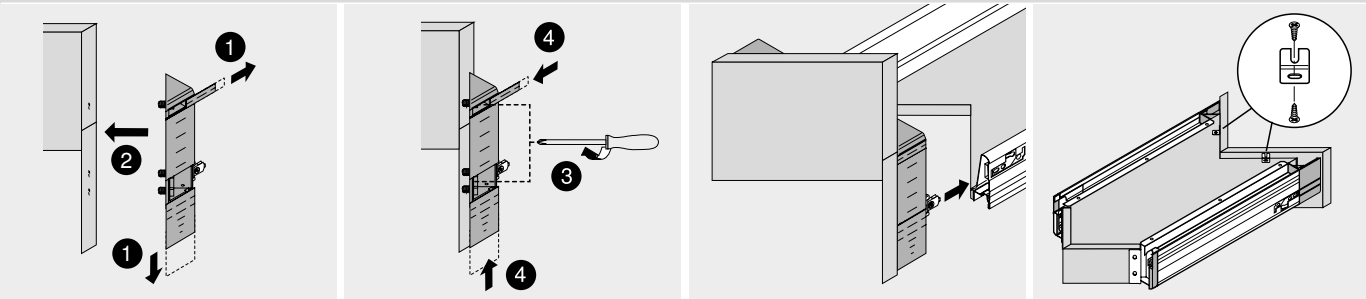

Voorraadlade

Spoelbaklade

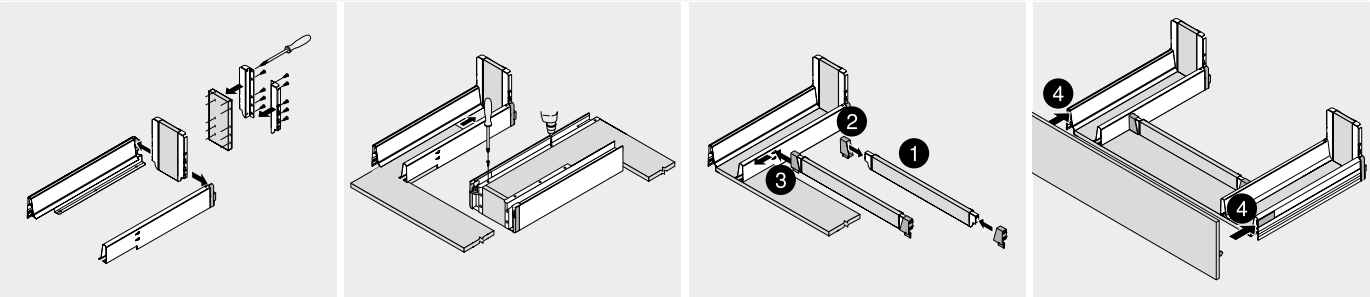

Spoelbaklade

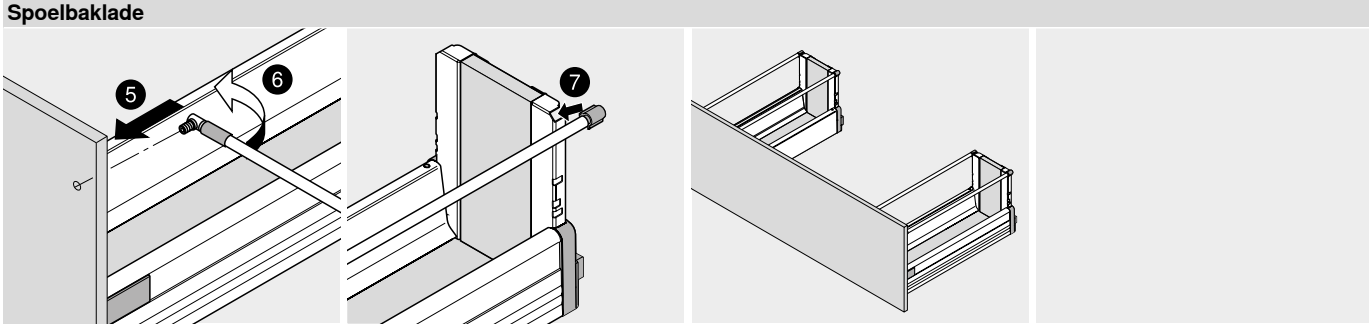

Eenvoudig. Goed. Beproefd.

Een kwaliteitsvol geheel met weinig componenten
METABOX lades bestaan uit heel weinig componenten. Vele toepassingen zijn te realiseren met deze lade. Degelijke materialen en zorgvuldige verwerking zorgen voor heel goede stabiliteitswaarden – tot een maximale dynamische belasting van 30 kg.

BLUMOTION – zacht en geruisloos sluiten voor METABOX
De beproefde BLUMOTION functie bestaat optioneel voor METABOX enkel uittrekbaar. Onafhankelijk van de kracht waarmee de lade gesloten wordt en onafhankelijk van het gewicht van de goederen. Bijzonder praktisch en rendabel: tot corpusbreedte 900 mm volstaat één BLUMOTION.

Hoogte ladezijwand N = 54 mm

Hoogte ladezijwand M = 86 mm

Hoogte ladezijwand K = 118 mm

Hoogte ladezijwand H = 150 mm

METABOX BLUMOTION zorgt voor het zacht en geruisloos sluiten

Bij de keuze van uw producten en bestelling ervan, kunt u steeds onze productconfigurator gebruiken

Short-URL
www.blum.com/configurator

► METABOX

Symboolbeeld

►► Overzicht – gebruik	398

►► Toebehoren

Symboolbeeld

BLUMOTION voor METABOX 320	415	POSISTOP	415
Kinderveiligheid	412	Schroeven	416
Kurvenstuk	413	Schroevendraaier	417
Verdikkingselementen	413	ORGA-LINE – reling	418
METAFILE – hangmappenraam	414	ORGA-LINE – BOXSIDE	419
Bodemprofiel	415		
Uithangveiligheid	415		

►► Bevestiging van de corpusprofielen

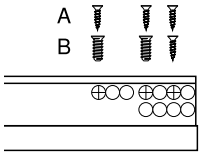

Symboolbeeld

Corpusprofiel 320 – 25 kg	420

►► Montage, demontage en verstelling

Symboolbeeld

Lade/binnenlade	421
Voorraadlade	421
BLUMOTION voor METABOX 320	422
Verstelling	422

Pictogram

	Artikel op aanvraag		Enkel uittrekbaar		Verwerking
	Algemene informatie		Reling		Montage, demontage en verstelling
	Toebehoren		Inbouwhoogte of minimale ruimte in het corpus		
	Lade		Hoogte ladezijwand		
	Binnenlade		Dynamische belastbaarheid (kg)		
	Voorraadlade		Maatvoeringen		
	Volledig uittrekbaar		Snijmaten		

▶ METABOX
▶▶ Overzicht – gebruik

▶▶ Enkel uittrekbaar

Lade

Toepassingen	Blz.	Webcode	Nodige inbouwruimte	kg
Lade – N	400	DQCKBY	78	25
Lade – M	402	DQCL1A	110	25
Lade – K	404	DQCLQM	142	25
Lade – H	406	DQCMFY	174	25

Voorraadlade

Toepassingen	Blz.	Webcode	Nodige inbouwruimte	kg
Voorraadlade – reling – B	408	DQCPYM	175	25
Voorraadlade – reling – D BOXSIDE mogelijk	410	DQCQNY	239	25

Binnenlade

Toepassingen	Blz.	Webcode	Nodige inbouwruimte	kg
Binnenlade – N	400	DQCN5A	81	25
Binnenlade – M	402	DQCNUM	113	25
Binnenlade – K	404	DQCOJY	145	25
Binnenlade – H	406	DQCP9A	177	25

kg Dynamische belastbaarheid

Toepassingen		Blz.	Webcode	Nodige inbouwruimte	kg
►► Volledig uittrekbaar					
Lade					
	Lade – N		DQCRDA	68	30
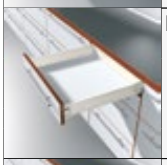	Lade – M		DQCS2M	100	30
	Lade – K		DQCSRY	132	30
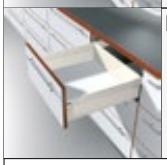	Lade – H		DQCTHA	164	30
Voorraadlade					
	Voorraadlade – reling – B		DQCWZY	167	30
	Voorraadlade – reling – D BOXSIDE mogelijk		DQCXPA	231	30

Toepassingen		Blz.	Webcode	Nodige inbouwruimte	kg
Binnenlade					
	Binnenlade – N		DQCU6M	71	30
	Binnenlade – M		DQCUVY	103	30
	Binnenlade – K		DQCVLA	135	30
	Binnenlade – H		DQCWAM	167	30

kg	Dynamische belastbaarheid

Lades

blum

► METABOX
►► Enkel uittrekbaar

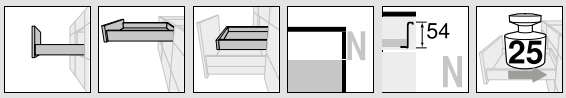

Lade/binnenlade – N

Web-code	Lade	Binnenlade
	DQCKBY	DQCN5A

- Enkel uittrekbaar met ladehoogte 54 mm
- Ladezijwanden uit staal
- Geleider met kunststofrollen
- Dynamische belastbaarheid 25 kg
- BLUMATIC zelfsluittechniek
- Tweedimensionale frontverstelling

Nodige inbouwruimte

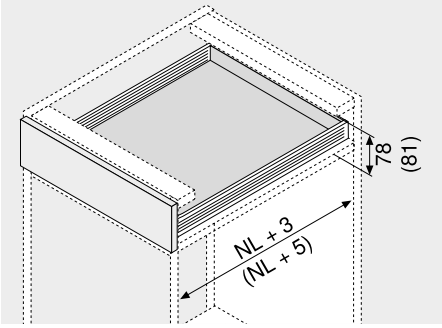

NL Nominale lengte
() Binnenlade

Bestelinformatie

1 Corpusprofielen en ladezijwand links/rechts

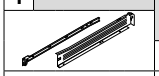

Kleur	R9001

Nominale lengte NL (mm)	Uitvoering Schroefversie	Snelmontage
270	320N2700C	320N2700C15
350	320N3500C	320N3500C15
400	320N4000C	320N4000C15
450	320N4500C	320N4500C15
500	320N5000C	320N5000C15
550	320N5500C	320N5500C15

Andere kleuren op bestelling (wit of grijs)

2c Standaardfrontbevestiging

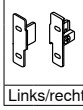

Bevestigingen	Art. nr.
Schroeven	ZSF.1510
Inpersen	ZSF.1610

Links/rechts bestellen

3 Fronthouder voor binnenlade

Kleur	Materiaal	Art. nr.
R9001	Kunststof	ZIF.3010

Links/rechts bestellen

Kleur	
R9001	RAL 9001 crèmewit

Kleur	
WGR	Witgrijs

t Toebehoren

6 BLUMOTION voor METABOX 320

Kleur	Materiaal	Art. nr.
WGR/R9001	Kunststof	Z70.0320

Andere kleuren voor meenemer op bestelling (wit of grijs)

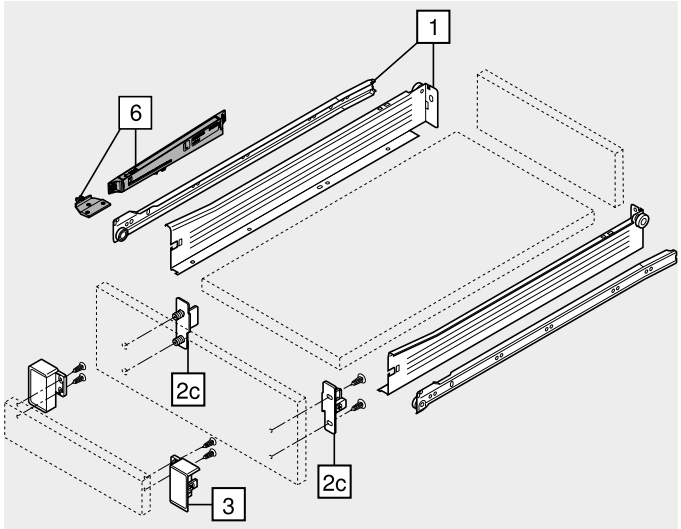

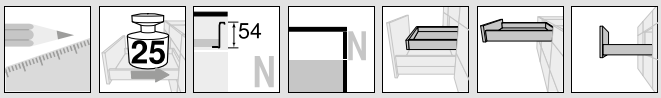

Lade/binnenlade – N

Web-code	Lade	Binnenlade
	DQCKBY	DQCN5A

Maatvoeringen

Nodige inbouwruimte

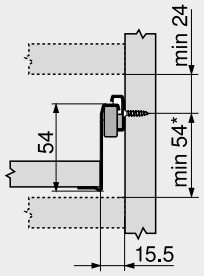

Inbouwmaten – front – schroef-montage

Lade Binnenlade

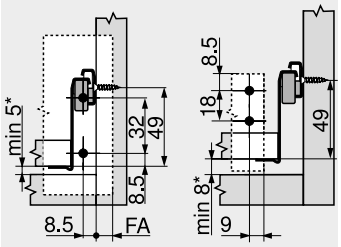

Boormaten – front – EXPANDO en persmontage

Lade

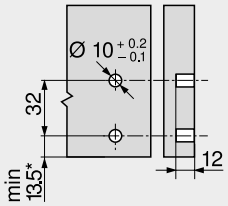

Inbouwmaten – rugwand

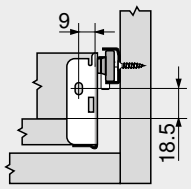

* +2 mm met BLUMOTION
* +3 mm voor binnenlades met BLUMOTION

FA Frontopdek

Schroefpositie – corpusprofielen

Nominale lengte NL (mm)

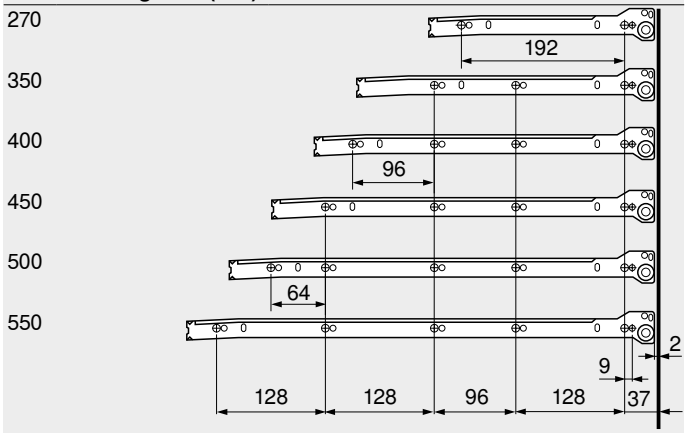

Lade
Corpusbinnendiepte LT min. = nominale lengte NL + 3 mm
Binnenlade
Corpusbinnendiepte LT min. = nominale lengte NL + 5 mm

Snijmaten – 16 mm spaanplaat

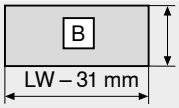

Rugwand
39 mm

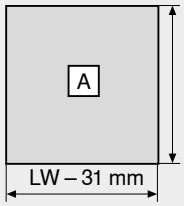

Bodem
Lade
NL – 2 mm
Binnenlade
NL – 18 mm

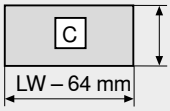

Front
Binnenlade
61 mm

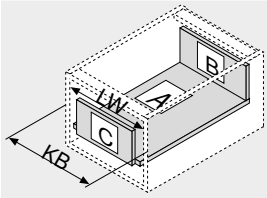

KB Corpusbreedte
LW Corpusbinnenbreedte
NL Nominale lengte

Bodemverwerking bij snelmontageversie

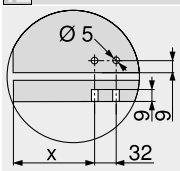

	X (mm)
Lade	69
Binnenlade	53

Zie ook

Overzicht – METABOX	397
Toebehoren	412
BLUMOTION voor METABOX 320	415
Bevestiging van de corpusprofielen	420
Montage, demontage en verstelling	421
Overzicht – verwerking	683
Informatie	774

Lades

▶ METABOX
▶▶ Enkel uittrekbaar

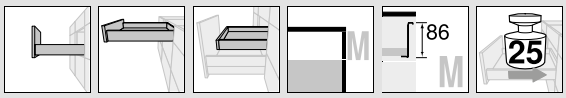

Lade/binnenlade – M

Web-code	Lade	Binnenlade
	DQCL1A	DQCNUM

- Enkel uittrekbaar met ladehoogte 86 mm
- Ladezijwanden uit staal
- Geleider met kunststofrollen
- Dynamische belastbaarheid 25 kg
- BLUMATIC zelfsluittechniek
- Tweedimensionale frontverstelling

Nodige inbouwruimte

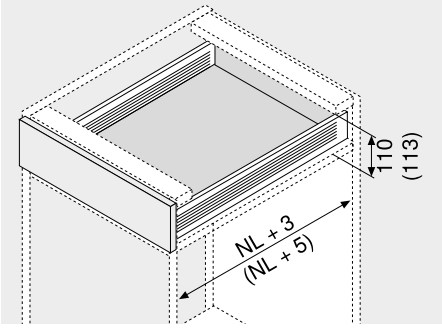

NL Nominale lengte
() Binnenlade

Bestelinformatie

1 Corpusprofielen en ladezijwand links/rechts

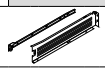

Kleur	R9001	
Nominale lengte NL (mm)	**Uitvoering**	
	Schroefversie	**Snelmontage**
270	320M2700C	320M2700C15
350	320M3500C	320M3500C15
400	320M4000C	320M4000C15
450	320M4500C	320M4500C15
500	320M5000C	320M5000C15
550	320M5500C	320M5500C15

Andere kleuren op bestelling (wit of grijs)

2a CLIP frontbevestiging

Bevestigingen	Art. nr.
Schroeven	ZSF.1200
Inpersen	ZSF.1300
EXPANDO	ZSF.130E

Links/rechts bestellen

2b Afdekkappen voor 2a

Kleur	Materiaal	Art. nr.
R9001	Kunststof	ZAA.3700

Links/rechts bestellen

Alternatief op 2a

2c Standaardfrontbevestiging

Bevestigingen	Art. nr.
Schroeven	ZSF.1700
Inpersen	ZSF.1800

Links/rechts bestellen

2d Afdekkappen voor 2c

Kleur	Materiaal		Art. nr.
R9001	Kunststof	2 x	ZAA.3500

3 Fronthouder voor binnenlade

Kleur	Materiaal	Art. nr.
R9001	Kunststof	ZIF.3000

Links/rechts bestellen

Kleur	
R9001	RAL 9001 crèmewit

Kleur	
WGR	Witgrijs

Toebehoren

6 BLUMOTION voor METABOX 320

Kleur	Materiaal	Art. nr.
WGR/R9001	Kunststof	Z70.0320

Andere kleuren voor meenemer op bestelling (wit of grijs)

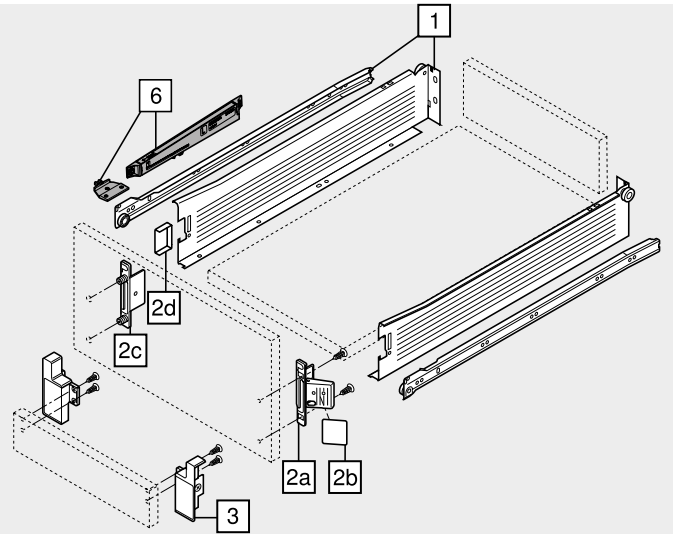

Lade/binnenlade – M

Web-code	Lade	Binnenlade
	DQCL1A	DQCNUM

Maatvoeringen

Nodige inbouwruimte

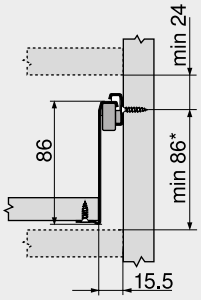

Inbouwmaten – front – schroef-montage

Lade Binnenlade

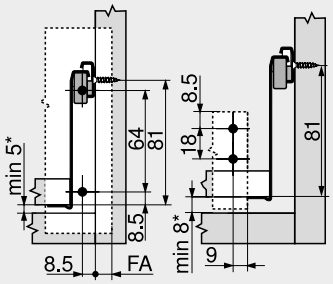

Boormaten – front – EXPANDO en persmontage

Lade

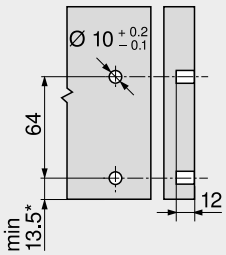

Inbouwmaten – rugwand

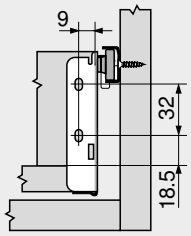

* +2 mm met BLUMOTION
* +3 mm voor binnenlades met BLUMOTION

FA Frontopdek

Schroefpositie – corpusprofielen

Nominale lengte NL (mm)

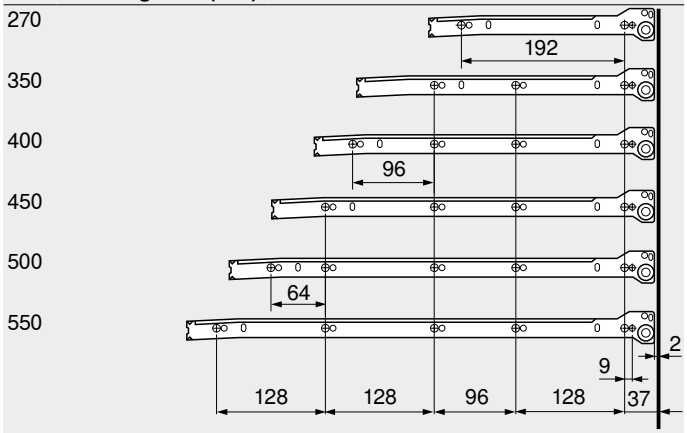

Lade
Corpusbinnendiepte LT min. = nominale lengte NL + 3 mm
Binnenlade
Corpusbinnendiepte LT min. = nominale lengte NL + 5 mm

Snijmaten – 16 mm spaanplaat

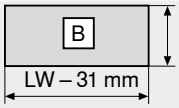

Rugwand
71 mm

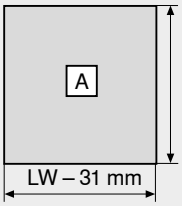

Bodem
Lade
NL – 2 mm
Binnenlade
NL – 18 mm

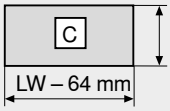

Front
Binnenlade
61 mm

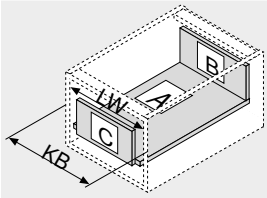

KB Corpusbreedte
LW Corpusbinnenbreedte
NL Nominale lengte

Bodemverwerking bij snelmontageversie

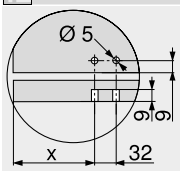

	X (mm)
Lade	69
Binnenlade	53

Zie ook

Overzicht – METABOX	397
Toebehoren	412
BLUMOTION voor METABOX 320	415
Bevestiging van de corpusprofielen	420
Montage, demontage en verstelling	421
Overzicht – verwerking	683
Informatie	774

▶ METABOX
▶▶ Enkel uittrekbaar

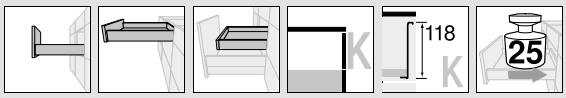

Lade/binnenlade – K

Web-code	Lade	Binnenlade
	DQCLQM	DQCOJY

- Enkel uittrekbaar met ladehoogte 118 mm
- Ladezijwanden uit staal
- Geleider met kunststofrollen
- Dynamische belastbaarheid 25 kg
- BLUMATIC zelfsluittechniek
- Tweedimensionale frontverstelling

Nodige inbouwruimte

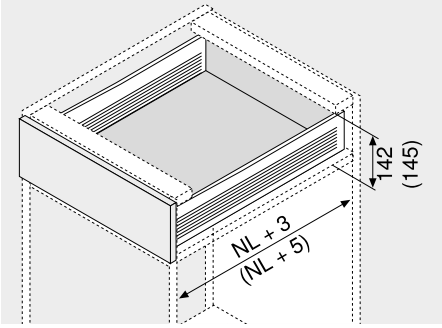

NL Nominale lengte
() Binnenlade

Bestelinformatie

1 Corpusprofielen en ladezijwand links/rechts

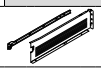

Kleur	R9001	
Nominale lengte NL (mm)	Uitvoering	
	Schroefversie	Snelmontage
350	320K3500C	320K3500C15
400	320K4000C	320K4000C15
450	320K4500C	320K4500C15
500	320K5000C	320K5000C15
550	320K5500C	320K5500C15

Andere kleuren op bestelling (wit of grijs)

2a CLIP frontbevestiging

Bevestigingen	Art. nr.
Schroeven	ZSF.1200
Inpersen	ZSF.1300
EXPANDO	ZSF.130E

Links/rechts bestellen

2b Afdekkappen voor 2a

Kleur	Materiaal	Art. nr.
R9001	Kunststof	ZAA.3700

Links/rechts bestellen

Alternatief op 2a

2c Standaardfrontbevestiging

Bevestigingen	Art. nr.
Schroeven	ZSF.1700
Inpersen	ZSF.1800

Links/rechts bestellen

2d Afdekkappen voor 2c

Kleur	Materiaal		Art. nr.
R9001	Kunststof	2 x	ZAA.3500

3 Fronthouder voor binnenlade

Kleur	Materiaal	Art. nr.
R9001	Kunststof	ZIF.3030

Links/rechts bestellen

Kleur	
R9001	RAL 9001 crèmewit

Kleur	
WGR	Witgrijs

Toebehoren

6 BLUMOTION voor METABOX 320

Kleur	Materiaal	Art. nr.
WGR/R9001	Kunststof	Z70.0320

Andere kleuren voor meenemer op bestelling (wit of grijs)

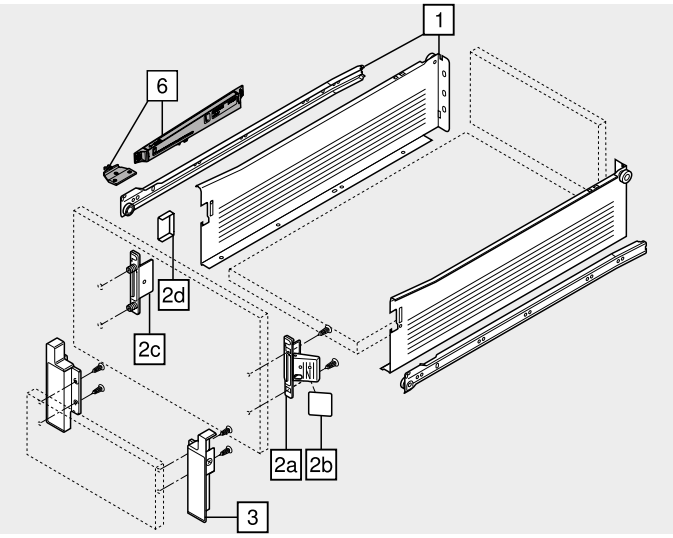

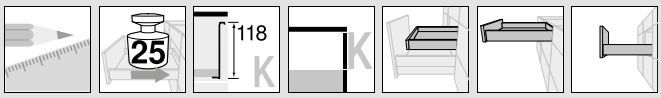

Lade/binnenlade – K

Web-code	Lade	Binnenlade
	DQCLQM	DQCOJY

Maatvoeringen

Nodige inbouwruimte

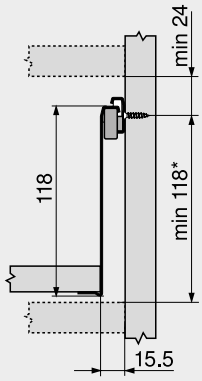

Inbouwmaten – front – schroef-montage

Lade Binnenlade

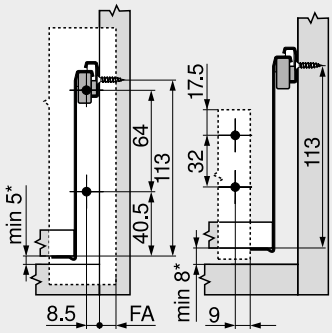

Boormaten – front – EXPANDO en persmontage

Lade

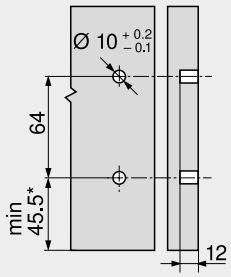

Inbouwmaten – rugwand

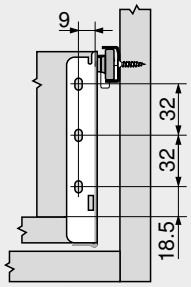

* +2 mm met BLUMOTION
* +3 mm voor binnenlades met BLUMOTION

FA Frontopdek

Schroefpositie – corpusprofielen

Nominale lengte NL (mm)

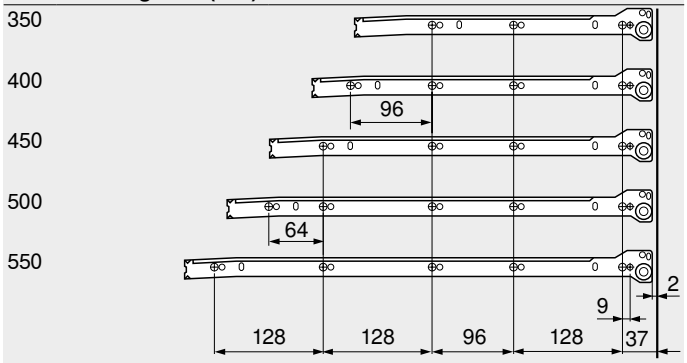

Lade
Corpusbinnendiepte LT min. = nominale lengte NL + 3 mm
Binnenlade
Corpusbinnendiepte LT min. = nominale lengte NL + 5 mm

Snijmaten – 16 mm spaanplaat

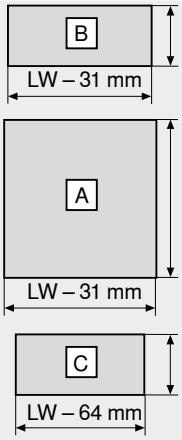

Rugwand
103 mm

Bodem
Lade
NL – 2 mm
Binnenlade
NL – 18 mm

Front
Binnenlade
93 mm

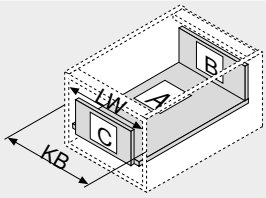

KB Corpusbreedte
LW Corpusbinnenbreedte
NL Nominale lengte

Bodemverwerking bij snelmontageversie

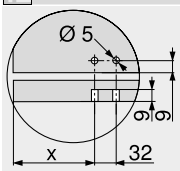

	X (mm)
Lade	69
Binnenlade	53

Zie ook

Overzicht – METABOX	397
Toebehoren	412
BLUMOTION voor METABOX 320	415
Bevestiging van de corpusprofielen	420
Montage, demontage en verstelling	421
Overzicht – verwerking	683
Informatie	774

▶ METABOX
▶▶ Enkel uittrekbaar

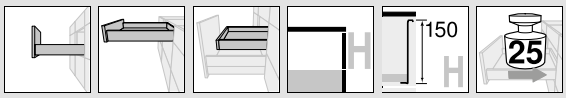

Lade/binnenlade – H

Web-code	Lade	Binnenlade
	DQCMFY	DQCP9A

- Enkel uittrekbaar met ladehoogte 150 mm
- Ladezijwanden uit staal
- Geleider met kunststofrollen
- Dynamische belastbaarheid 25 kg
- BLUMATIC zelfsluittechniek
- Tweedimensionale frontverstelling

Nodige inbouwruimte

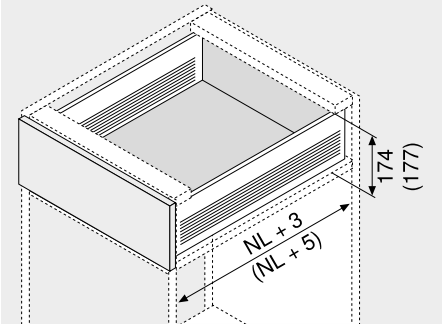

NL Nominale lengte
() Binnenlade

Bestelinformatie

1	Corpusprofielen en ladezijwand links/rechts		
	Kleur	R9001	
Nominale lengte NL (mm)	Uitvoering		
	Schroefversie	Snelmontage	
350	320H3500C	320H3500C15	
400	320H4000C	320H4000C15	
450	320H4500C	320H4500C15	
500	320H5000C	320H5000C15	
550	320H5500C	320H5500C15	

Andere kleuren op bestelling (wit of grijs)

2a	CLIP frontbevestiging	
	Bevestigingen	Art. nr.
	Schroeven	ZSF.1200
	Inpersen	ZSF.1300
	EXPANDO	ZSF.130E

Links/rechts bestellen

2b	Afdekkappen voor 2a		
	Kleur	Materiaal	Art. nr.
	R9001	Kunststof	ZAA.3700

Links/rechts bestellen

Alternatief op 2a

2c	Standaardfrontbevestiging	
	Bevestigingen	Art. nr.
	Schroeven	ZSF.1700
	Inpersen	ZSF.1800

Links/rechts bestellen

2d	Afdekkappen voor 2c			
	Kleur	Materiaal		Art. nr.
	R9001	Kunststof	2 x	ZAA.3500

3	Fronthouder voor binnenlade		
	Kleur	Materiaal	Art. nr.
	R9001	Kunststof	ZIF.3050

Links/rechts bestellen

Kleur	
R9001	RAL 9001 crèmewit

Kleur	
WGR	Witgrijs

Toebehoren

6	BLUMOTION voor METABOX 320		
	Kleur	Materiaal	Art. nr.
	WGR/R9001	Kunststof	Z70.0320

Andere kleuren voor meenemer op bestelling (wit of grijs)

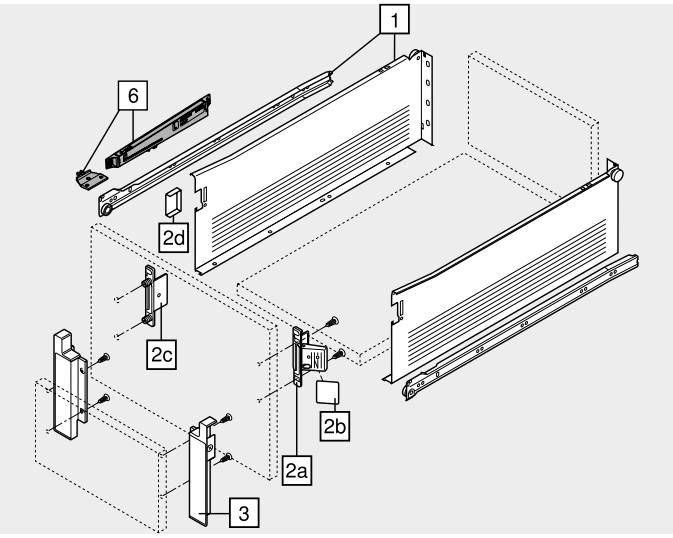

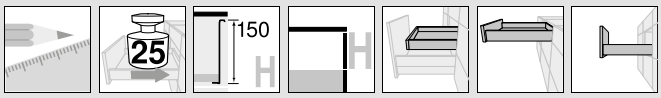

Lade/binnenlade – H

Web-code	Lade	Binnenlade
	DQCMFY	DQCP9A

Maatvoeringen

Nodige inbouwruimte

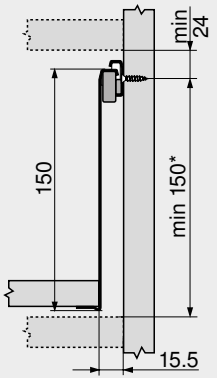

Inbouwmaten – front – schroef-montage

Lade Binnenlade

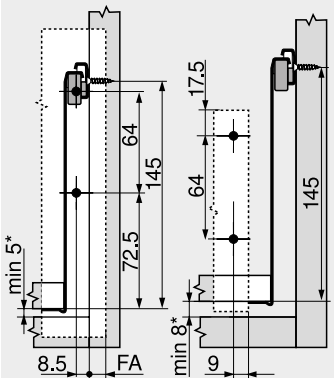

Boormaten – front – EXPANDO en persmontage

Lade

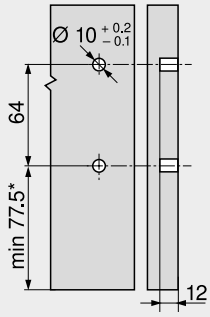

Inbouwmaten – rugwand

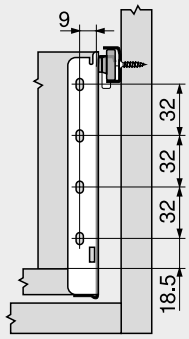

* +2 mm met BLUMOTION
* +3 mm voor binnenlades met BLUMOTION

FA Frontopdek

Schroefpositie – corpusprofielen

Nominale lengte NL (mm)

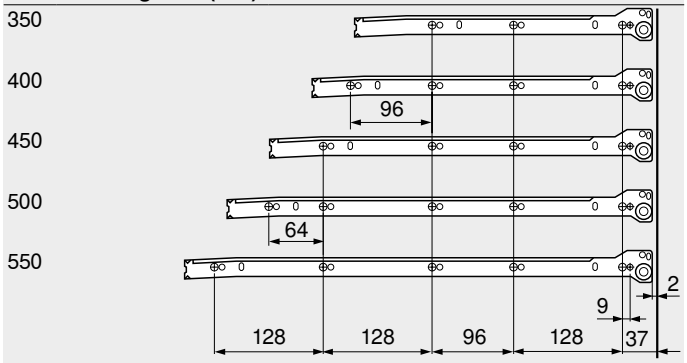

Lade
Corpusbinnendiepte LT min. = nominale lengte NL + 3 mm
Binnenlade
Corpusbinnendiepte LT min. = nominale lengte NL + 5 mm

Snijmaten – 16 mm spaanplaat

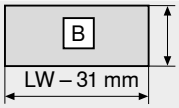

Rugwand
135 mm

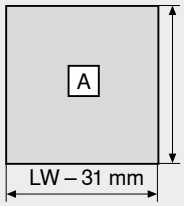

Bodem
Lade
NL – 2 mm
Binnenlade
NL – 18 mm

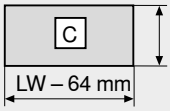

Front
Binnenlade
125 mm

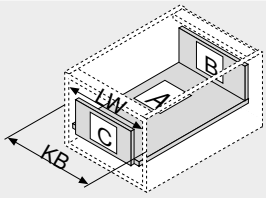

KB Corpusbreedte
LW Corpusbinnenbreedte
NL Nominale lengte

Bodemverwerking bij snelmontageversie

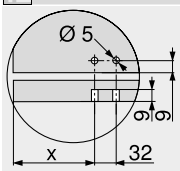

	X (mm)
Lade	69
Binnenlade	53

Zie ook

Overzicht – METABOX	397
Toebehoren	412
BLUMOTION voor METABOX 320	415
Bevestiging van de corpusprofielen	420
Montage, demontage en verstelling	421
Overzicht – verwerking	683
Informatie	774

▶ METABOX
▶▶ Enkel uittrekbaar

Voorraadlade – reling – B

Webcode
DQCPYM

- Met enkele reling
- Enkel uittrekbaar met ladehoogte 86 mm
- Ladezijwanden uit staal
- Geleider met kunststofrollen
- Dynamische belastbaarheid 25 kg
- BLUMATIC zelfsluittechniek
- Driedimensionale frontverstelling

Nodige inbouwruimte

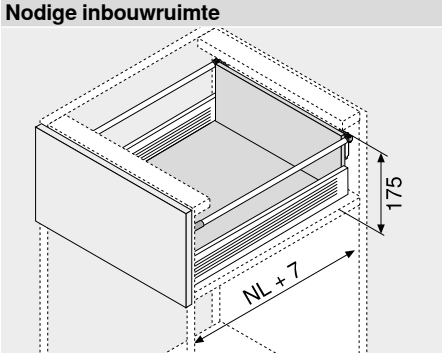

NL Nominale lengte

Bestelinformatie

1	Corpusprofielen en ladezijwand links/rechts		
	Kleur	R9001	
Nominale lengte NL (mm)	Uitvoering		
	Schroefversie	Snelmontage	
350	320M3500C	320M3500C15	
400	320M4000C	320M4000C15	
450	320M4500C	320M4500C15	
500	320M5000C	320M5000C15	
550	320M5500C	320M5500C15	

Andere kleuren op bestelling (wit of grijs)

2a	CLIP frontbevestiging	
	Bevestigingen	Art. nr.
	Schroeven	ZSF.1200
	Inpersen	ZSF.1300
	EXPANDO	ZSF.130E

Links/rechts bestellen

2b	Afdekkappen voor 2a		
	Kleur	Materiaal	Art. nr.
	R9001	Kunststof	ZAA.3700

Links/rechts bestellen

Alternatief op 2a

2c	Standaardfrontbevestiging	
	Bevestigingen	Art. nr.
	Schroeven	ZSF.1700
	Inpersen	ZSF.1800

Links/rechts bestellen

2d	Afdekkappen voor 2c		
	Kleur	Materiaal	Art. nr.
	R9001	Kunststof 2 x	ZAA.3500

4	Dieptereling met rugwandhouder links/rechts		
Nominale lengte NL (mm)	Kleur		
	R9001		
350	ZRE.321S.ID		
400	ZRE.371S.ID		
450	ZRE.421S.ID		
500	ZRE.471S.ID		
550	ZRE.521S.ID		

Kleur		Kleur	
R9001	RAL 9001 crèmewit	WGR	Witgrijs

Toebehoren

6	BLUMOTION voor METABOX 320		
	Kleur	Materiaal	Art. nr.
	WGR/R9001	Kunststof	Z70.0320

Andere kleuren voor meenemer op bestelling (wit of grijs)

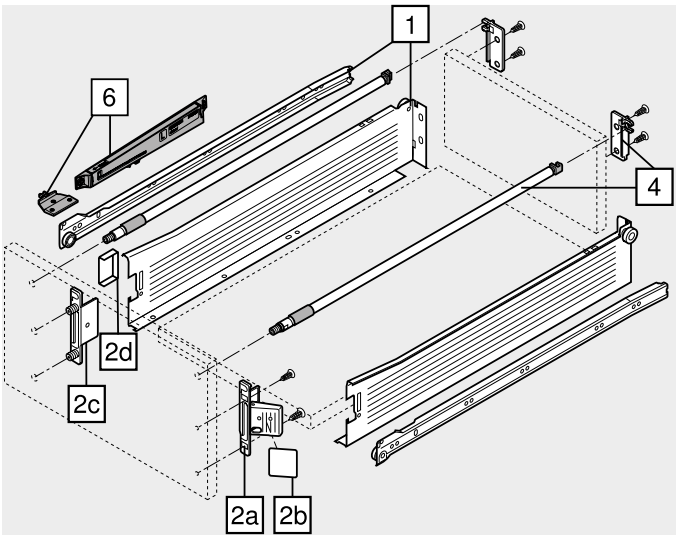

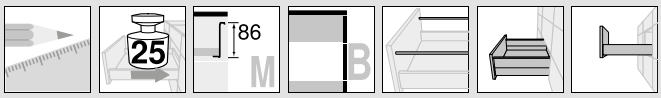

Voorraadlade – reling – B

Webcode
DQCPYM

Maatvoeringen

Nodige inbouwruimte

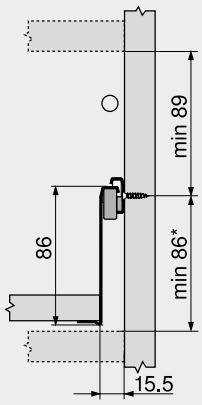

Inbouwmaten – front – schroef-montage

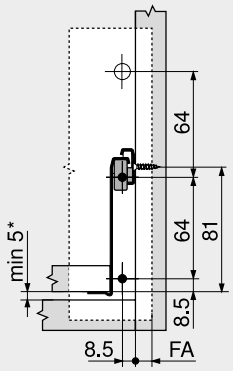

Boormaten – front – EXPANDO en persmontage

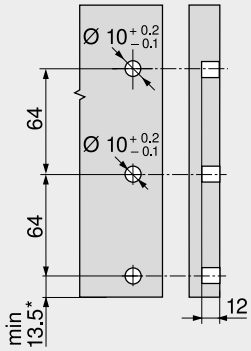

Inbouwmaten – rugwand

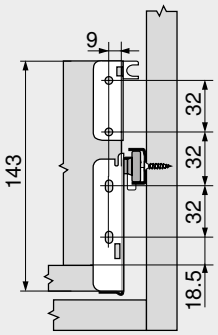

* +2 mm met BLUMOTION FA Frontopdek

Schroefpositie – corpusprofielen

Nominale lengte NL (mm)

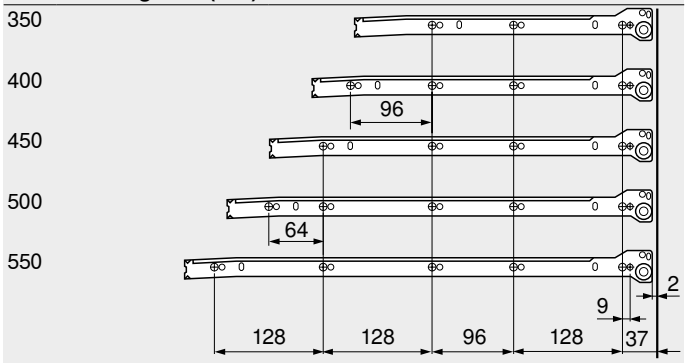

Voorraadlade
Corpusbinnendiepte LT min. = nominale lengte NL + 7 mm

Snijmaten – 16 mm spaanplaat

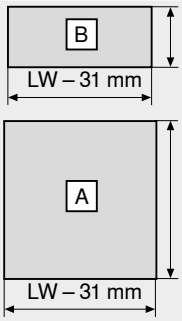

Rugwand
127 mm

Bodem
NL – 2 mm

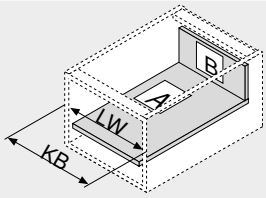

KB Corpusbreedte
LW Corpusbinnenbreedte
NL Nominale lengte

Bodemverwerking bij snelmontageversie

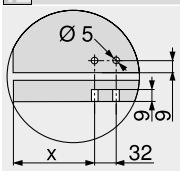

	X (mm)
Voorraadlade	69

Zie ook

Overzicht – METABOX	397	Informatie	774
Toebehoren	412		
BLUMOTION voor METABOX 320	415		
Toebehoren – ORGA-LINE – reling	418		
Bevestiging van de corpusprofielen	420		
Montage, demontage en verstelling	421		
Overzicht – verwerking	683		

▶ METABOX
▶▶ Enkel uittrekbaar

Voorraadlade – reling – D

Webcode
DQCQNY

- Met enkele reling
- Enkel uittrekbaar met ladehoogte 86 mm
- Ladezijwanden uit staal
- Geleider met kunststofrollen
- Dynamische belastbaarheid 25 kg
- BLUMATIC zelfsluittechniek
- Driedimensionale frontverstelling

Nodige inbouwruimte

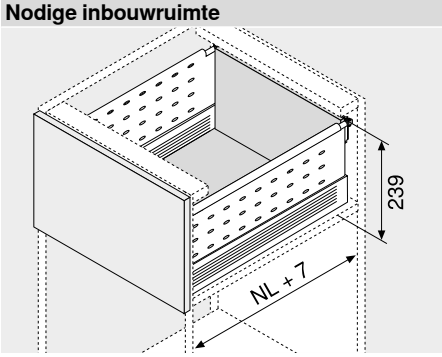

NL Nominale lengte

Bestelinformatie

1 Corpusprofielen en ladezijwand links/rechts

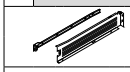

Nominale lengte NL (mm)	Kleur: R9001 – Uitvoering: Schroefversie	Uitvoering: Snelmontage
350	320M3500C	320M3500C15
400	320M4000C	320M4000C15
450	320M4500C	320M4500C15
500	320M5000C	320M5000C15
550	320M5500C	320M5500C15

Andere kleuren op bestelling (wit of grijs)

2a CLIP frontbevestiging

Bevestigingen	Art. nr.
Schroeven	ZSF.1200
Inpersen	ZSF.1300
EXPANDO	ZSF.130E

Links/rechts bestellen

2b Afdekkappen voor 2a

Kleur	Materiaal	Art. nr.
R9001	Kunststof	ZAA.3700

Links/rechts bestellen

Alternatief op 2a

2c Standaardfrontbevestiging

Bevestigingen	Art. nr.
Schroeven	ZSF.1700
Inpersen	ZSF.1800

Links/rechts bestellen

2d Afdekkappen voor 2c

Kleur	Materiaal		Art. nr.
R9001	Kunststof	2 x	ZAA.3500

4 Dieptereling met rugwandhouder links/rechts

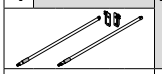

Nominale lengte NL (mm)	Kleur: R9001
350	ZRE.321S.ID
400	ZRE.371S.ID
450	ZRE.421S.ID
500	ZRE.471S.ID
550	ZRE.521S.ID

Kleur		Kleur	
R9001	RAL 9001 crèmewit	WGR	Witgrijs

t Toebehoren

5 Enkelwandige BOXSIDE

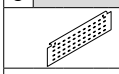

Nominale lengte NL (mm)		Kleur: R9001
550	2 x	Z36H517SE01
500	2 x	Z36H467SE01
400	2 x	Z36H367SE01
450	2 x	Z36H417SE01

6 BLUMOTION voor METABOX 320

Kleur	Materiaal	Art. nr.
WGR/R9001	Kunststof	Z70.0320

Andere kleuren voor meenemer op bestelling (wit of grijs)

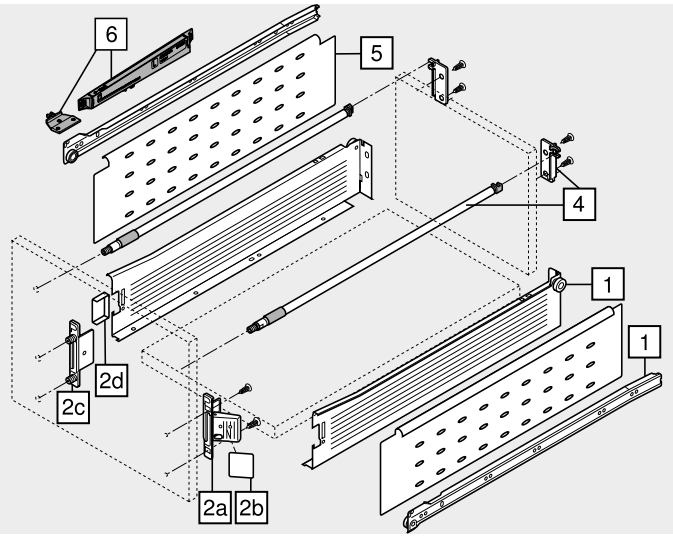

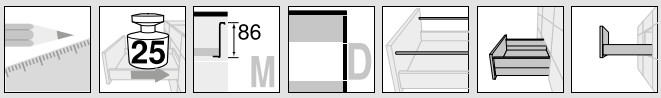

Voorraadlade – reling – D

Webcode
DQCQNY

Maatvoeringen

Nodige inbouwruimte

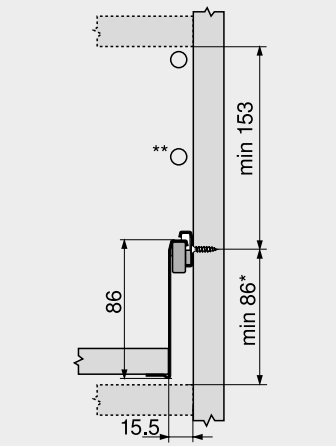

* +2 mm met BLUMOTION
** Met dubbele reling

Inbouwmaten – front – schroef-montage

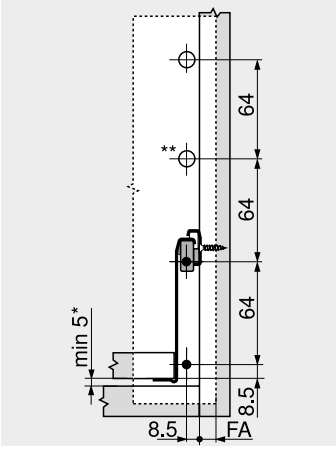

FA Frontopdek
* +2 mm met BLUMOTION
** Met dubbele reling

Boormaten – front – EXPANDO en persmontage

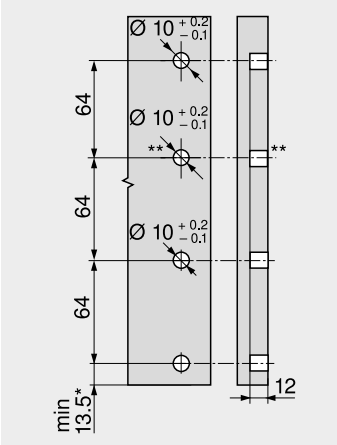

* +2 mm met BLUMOTION
** Met dubbele reling

Inbouwmaten – rugwand

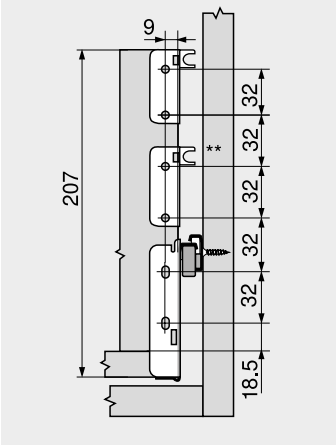

** Met dubbele reling

Schroefpositie – corpusprofielen

Nominale lengte NL (mm)

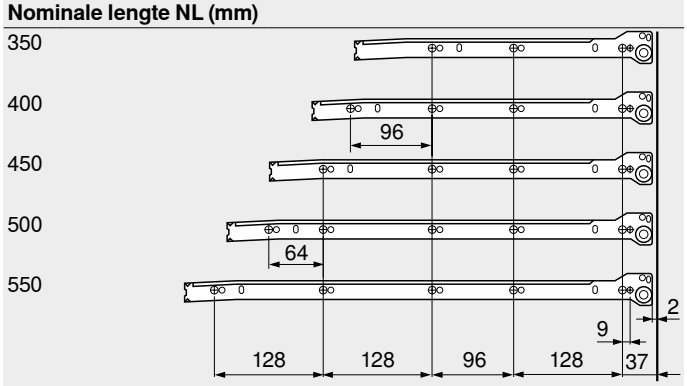

Voorraadlade
Corpusbinnendiepte LT min. = nominale lengte NL + 7 mm

Snijmaten – 16 mm spaanplaat

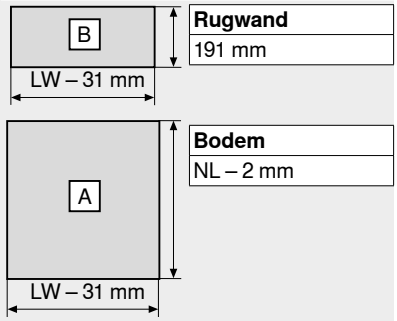

Rugwand
191 mm

Bodem
NL – 2 mm

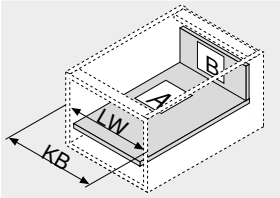

KB Corpusbreedte
LW Corpusbinnenbreedte
NL Nominale lengte

Bodemverwerking bij snelmontageversie

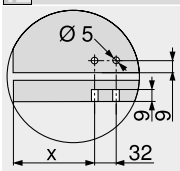

	X (mm)
Voorraadlade	69

Zie ook

Overzicht – METABOX	397	Overzicht – verwerking	683
Toebehoren	412	Informatie	774
BLUMOTION voor METABOX 320	415		
Toebehoren – ORGA-LINE – reling	418		
Toebehoren – ORGA-LINE – BOXSIDE	419		
Bevestiging van de corpusprofielen	420		
Montage, demontage en verstelling	421		

Kinderveiligheid

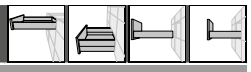

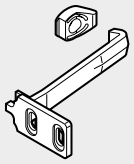

- Tegen het ongeoorloofd openen van de lade door kinderen
- Materiaal: kunststof
- Kleur: natuurwit

Bestelinformatie

Naam	Art. nr.
Kinderveiligheid	295.5500

Maatvoeringen

Inbouwmaten – corpus 320

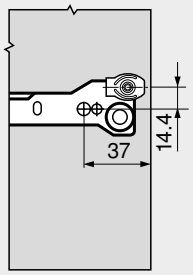

Inbouwmaten – front – 320

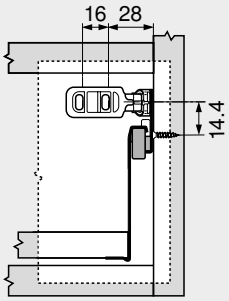

Montage

320

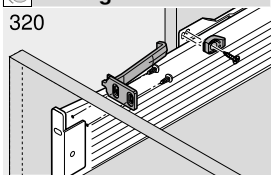

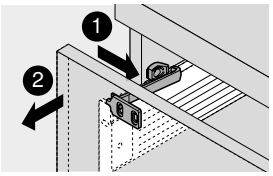

Kurvenstuk

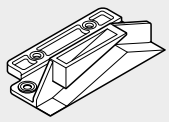

- Voor de centrale vergrendeling
- Met geschikte sluitsystemen (stangensystemen)
- Bij een geopende lade zijn de andere lades vergrendeld (uittrekvergrendeling)
- Materiaal: kunststof
- Kleur: RAL 9001 crèmewit

Bestelinformatie

Naam	Art. nr.
Kurvenstuk	295.5300

Maatvoeringen

320

320	A	B
N	56	48.5
M	88	80.5
K	120	112.5
H	152	144.5

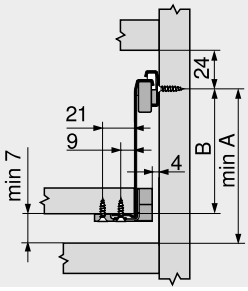

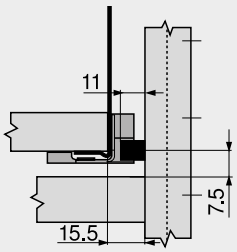

Montage

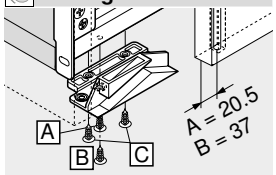

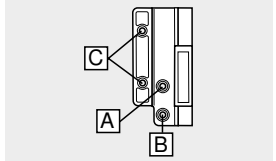

Verdikkingselementen

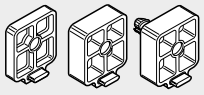

- Voor enkel uittrekbare binnenlades (320)
- Om de deurinsprong te overbruggen
- Stapelbaar tot 24 mm deurinsprong
- Om te schroeven of voor rijboring
- Materiaal: kunststof
- Kleur: RAL 9001 crèmewit

Bestelinformatie

Bevestigingen	Frontinsprong (mm)	Art. nr.
Schroeven	4	320M0048
Schroeven	8	320M0088
Drevel Ø 5 mm	8	320M0188

Scharnier	Frontinsprong (mm)	Bevestiging (mm)	Bevestigingen	Verdikkingselementen		
				320M0048	320M0088	320M0188
170°-scharnier	8	Ø 4 x 20	Schroeven		1 x	
			Drevel Ø 5 mm			1 x
100°/107°/120°	12	Ø 4 x 25	Schroeven	1 x	1 x	
			Drevel Ø 5 mm	1 x		1 x
Dikke deurscharnier	16	Ø 4 x 30	Schroeven		2 x	
			Drevel Ø 5 mm		1 x	1 x
Maximale afstand	24	Ø 4 x 40	Schroeven		3 x	
			Drevel Ø 5 mm		2 x	1 x

Montage

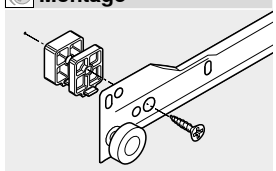

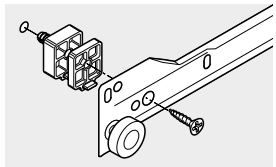

METAFILE – hangmappenraam

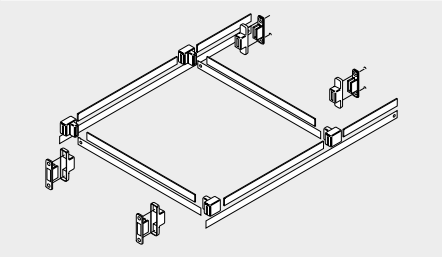

- Voor neigingsverstelling voorraadlade hoogte B met reling voorzien
- Nominale lengte NL 450–550 mm
- Corpusbreedte KB 275–600 mm
- Materiaal: kunststof/staal
- Kleur: RAL 9001 crèmewit

Bestelinformatie

Naam	Art. nr.
METAFILE – hangmappenraam	ZRM.5500

Zie ook

Enkel uittrekbaar	408

Maatvoeringen

Nodige inbouwruimte

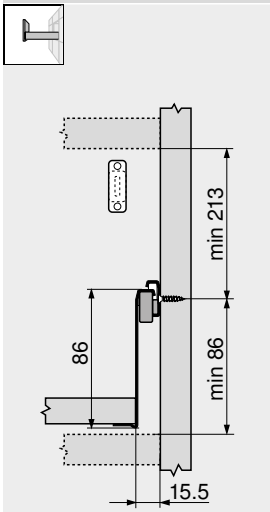

Inbouwmaten – front – schroefmontage

FA Frontopdek

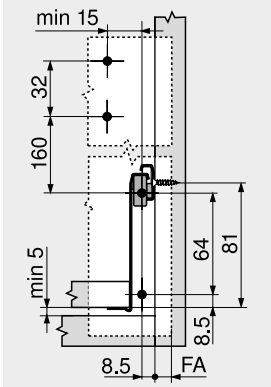

Boormaten – front – EXPANDO en persmontage

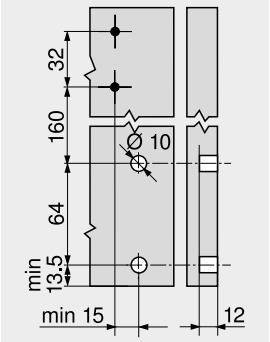

Inbouwmaten – rugwand

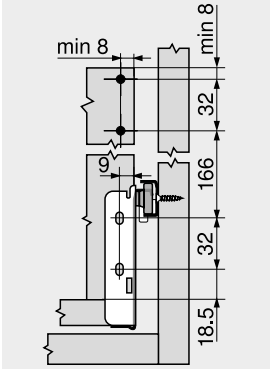

Montage

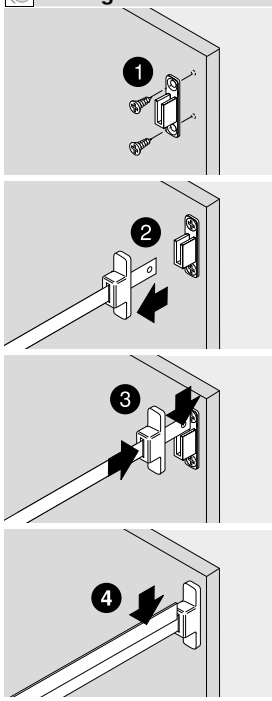

Snijmaten – DIN-A4 dwars

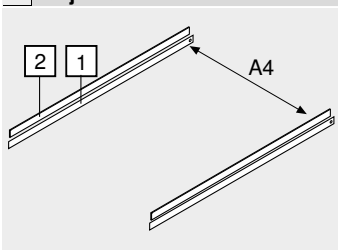

Corpusbinnenbreedte LW min.	376 mm
1	Nominale lengte NL – 28 mm
2	Nominale lengte NL – 53 mm

Snijmaten – DIN-A4 in de lengte

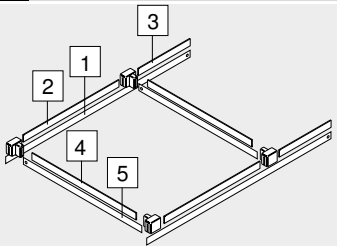

Nominale lengte NL min.	500 mm
1	Nominale lengte NL – 28 mm
2	305 mm
3	Nominale lengte NL – 406 mm
4	Corpusbinnenbreedte LW – 82 mm
5	Corpusbinnenbreedte LW – 59 mm

Bodemprofiel

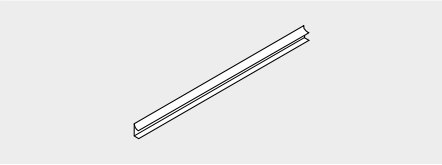

Snijmaten – 16 mm spaanplaat

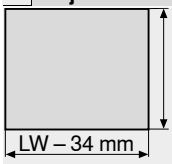

Lade
NL – 2 mm
Binnenlade
NL – 18 mm

- Schroefversie
- Om in te korten, 1200 mm
- Voor bodem 16 mm
- Materiaal: kunststof
- Kleur: RAL 9001 crèmewit

Bestelinformatie

Naam	Art. nr.
Bodemprofiel	ZSD.1200S

Uithangveiligheid 320

Montage

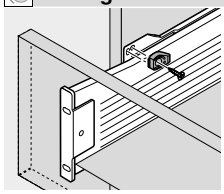

- Als bijkomende veiligheid tegen ongewild uithalen, specifiek bij lades voor broodsnijmachines en besteklades
- Voor enkel uittrekbare lades
- Materiaal: kunststof
- Kleur: natuurwit

Bestelinformatie

Naam	Art. nr.
Uithangveiligheid 320	320M0009.01

POSISTOP 320

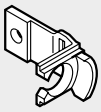

Montage

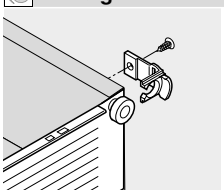

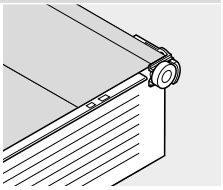

- Voor aanslag in het geleidersysteem
- Om het front minder te belasten
- Voor enkel uittrekbare lades
- Geeft een voeg van 1.5 tot 3 mm
- Symmetrisch, links of rechts te gebruiken
- Materiaal: kunststof
- Kleur: natuurwit

Bestelinformatie

Frontvoeg (mm)	Art. nr.
1.5	298.3210.01
3.0	298.3230.01

BLUMOTION voor METABOX 320

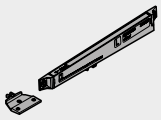

- Voor enkel uittrekbare lades
- Dynamische belastbaarheid 25 kg
- Slechts één BLUMOTION eenheid tot corpusbreedte KB 900 mm nodig
- Materiaal: kunststof
- Kleur: BLUMOTION: witgrijs; meenemer: RAL 9001 crèmewit
- Andere kleuren voor meenemer op bestelling (wit of grijs)

Bestelinformatie

Naam	Art. nr.
BLUMOTION voor METABOX 320	Z70.0320

Spaanplaatschroeven — Ø 3.5 mm

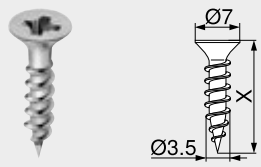

- Ø 3.5 mm
- Materiaal: staal
- Kleur: vernikkeld

Bestelinformatie

X (mm)	Art. nr.
15.0	609.1500
17.0	609.1700

Systeemschroeven — Ø 6.0 mm

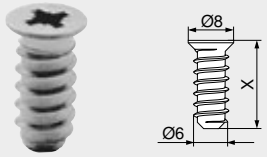

- Ø 6 mm
- Boordiameter Ø 5 mm
- Materiaal: staal
- Kleur: vernikkeld

Bestelinformatie

X (mm)	Art. nr.
10.0	661.1000.HG
11.5	661.1150.HG
13.0	661.1300.HG
14.5	661.1450.HG
20.0	661.2000.HG

Speciale systeemschroeven — Ø 6.0 mm

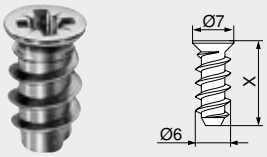

- Ø 6 mm
- Boordiameter Ø 5 mm
- Materiaal: staal
- Kleur: vernikkeld

Bestelinformatie

X (mm)	Art. nr.
11.5	662.1150.HG
13.0	662.1300.HG
14.5	662.1450.HG

Centreerboor

- Ø 2.7 mm, boorlengte 70 mm
- Om spaanplaatschroeven voor te boren Ø 3.5 mm
- Boordiepte tot 8 mm
- Materiaal: staal, gehard

Bestelinformatie

Naam	Art. nr.
Centreerboor	M01.ZZ03
Vervangboor	M01.ZZB3

Deurdemper

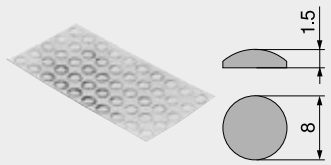

- Voor geluidsdemping
- Materiaal: kunststof
- Kleur: natuurwit

Bestelinformatie

Naam	Art. nr.
Deurdemper	993.710

Demper om in te boren

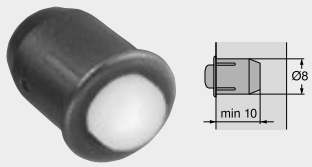

- Voor geluidsdemping
- Voeg 2 mm
- Tweedelig
- Materiaal: kunststof
- Kleur: RAL 9006 grijs (witaluminium)

Bestelinformatie

Naam	Art. nr.
Demper om in te boren	993.706

Kruisschroevendraaier

- PZ (Pozi) grootte 2
- Schachtlengte 100 mm
- Totale lengte 200 mm
- Zwarte greep met oranje Blum logo
- Materiaal: kunststof/staal
- Kleur: zwart/oranje

Bestelinformatie

Naam	Art. nr.
Kruisschroevendraaier	303.756.1

Vlakkopschroevendraaier

- Met platte kop 1.0 x 5.5 mm
- Schachtlengte 125 mm
- Totale lengte 225 mm
- Zwarte greep met oranje Blum logo
- Materiaal: kunststof/staal
- Kleur: zwart/oranje

Bestelinformatie

Naam	Art. nr.
Vlakkopschroevendraaier	314.928.1

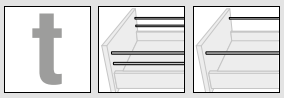

Dwarsrelingstang om in te korten

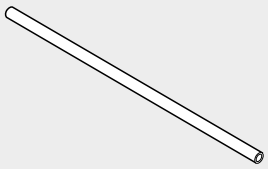

- Om in te korten, 1104 mm
- Geschikt voor corpusbreedte KB 1200 mm
- Materiaal: aluminium
- Kleur: RAL 9001 crèmewit

Bestelinformatie

Naam	Art. nr.
Dwarsrelingstang om in te korten	ZRG.1104U

Snijmaten

Corpusbinnenbreedte LW – 58 mm

Dwarsrelinghouder

- Dwarsrelinghouder voor 2 dwarsrelingstangen
- Verbinding van reling met relinghouder door op te schuiven
- Bevestiging door op de reling te leggen en vast te schroeven
- Materiaal: kunststof
- Kleur: RAL 9001 crèmewit

Bestelinformatie

Naam	Art. nr.
Dwarsrelinghouder	ZRU.00Z0

Lengteverdeling

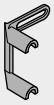

- Dwarsrelingstangverdeling
- Bevestiging door op te hangen op de reling
- Materiaal: kunststof
- Kleur: RAL 9001 crèmewit

Bestelinformatie

Naam	Art. nr.
Lengteverdeling	ZRU.00F0

Dwarsrelingstang om in te korten

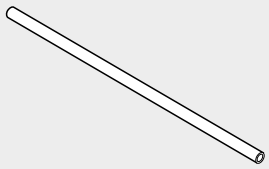

- Om in te korten, 1104 mm
- Geschikt voor corpusbreedte KB 1200 mm
- Materiaal: aluminium
- Kleur: RAL 9001 crèmewit

Bestelinformatie

Naam	Art. nr.
Dwarsrelingstang om in te korten	ZRG.1104U

Snijmaten

Corpusbinnenbreedte LW – 65 mm

Veerkop

- Op de reling te steken
- Verbinding tussen dwarsrelingstang en BOXSIDE
- Materiaal: kunststof/staal
- Kleur: RAL 9001 crèmewit

Bestelinformatie

Naam	Art. nr.
Veerkop	ZRU.10B1E

Lengteverdeling

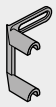

- Dwarsrelingstangverdeling
- Bevestiging door op te hangen op de reling
- Materiaal: kunststof
- Kleur: RAL 9001 crèmewit

Bestelinformatie

Naam	Art. nr.
Lengteverdeling	ZRU.00F0

▶ METABOX

▶▶ Bevestiging van de corpusprofielen

Corpusprofiel 320 – 25 kg

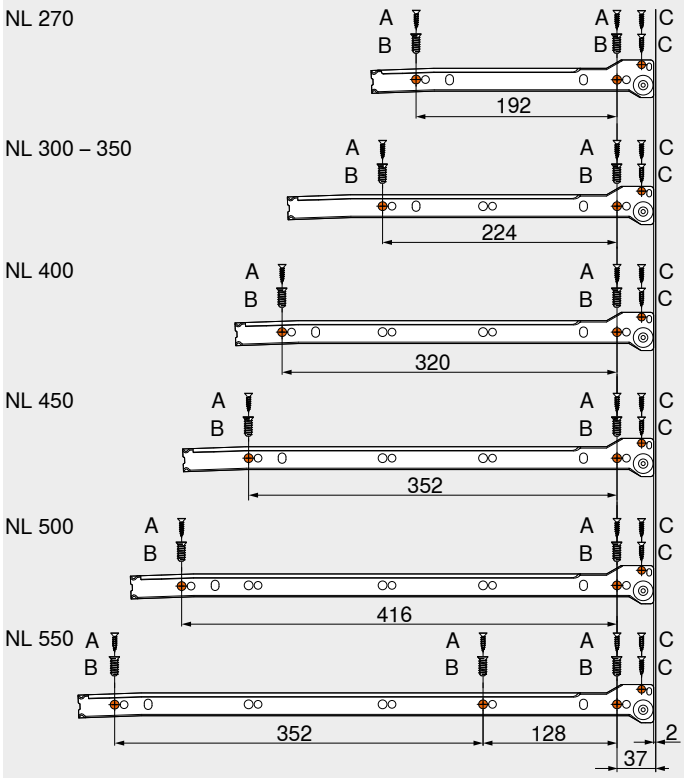

A Spaanplaatschroeven Ø 4 x 15 mm

B Systeemschroeven, art. nr. 661.1450.HG

C Spaanplaatschroeven Ø 3.5 x 15 mm bij voorraadlade

Lade 320 N

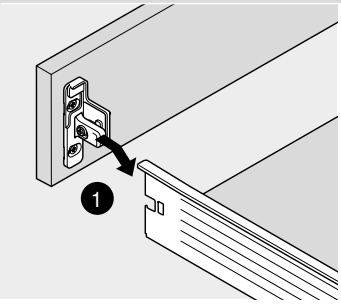
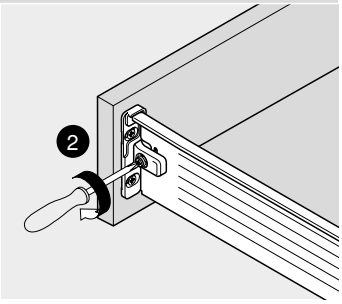

ZSF.1510/1610
Montage

Binnenlade 320 N

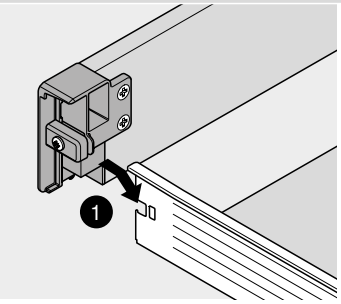
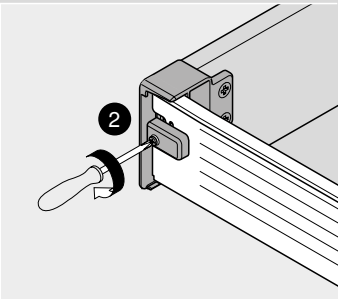

Montage

Lade 320 M/K/H

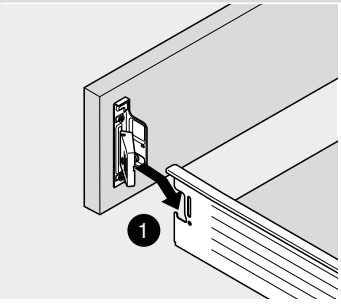
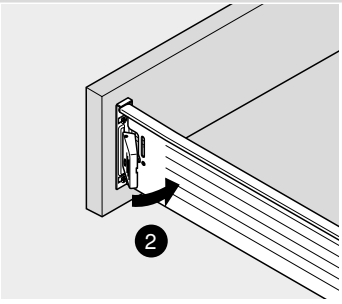

ZSF.1200/1300/130E
Montage

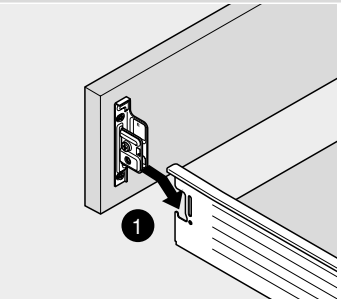
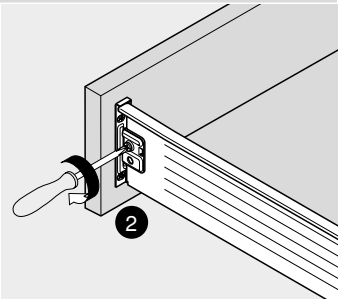

ZSF.1700/1800
Montage

Binnenlade 320 M/K/H

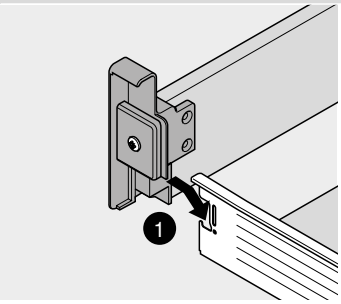
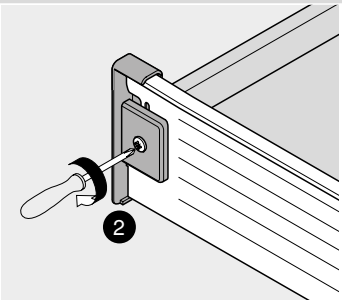

Montage

Voorraadlade

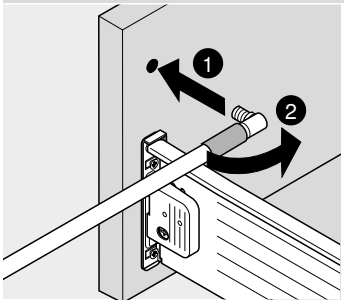

Montage vooraan

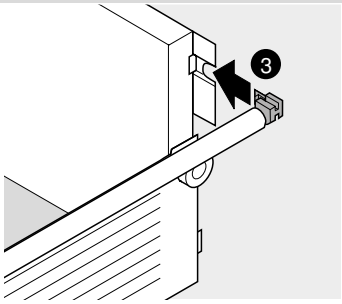

Montage achteraan

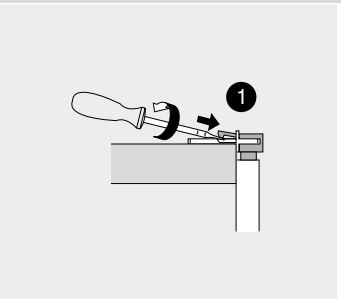

Demontage achteraan

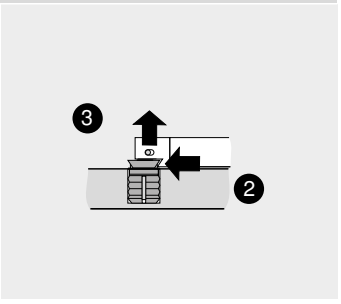

Demontage vooraan

▸ METABOX
▸▸ Montage, demontage en verstelling

Lade – houten rugwand

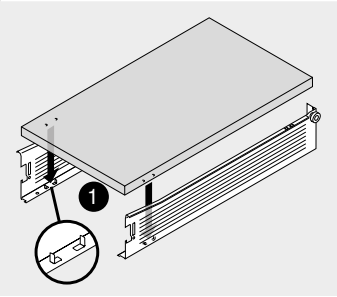

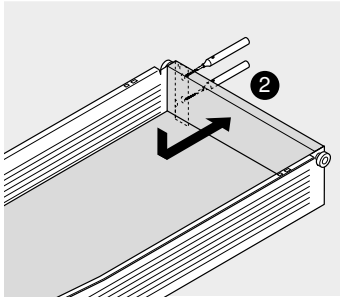

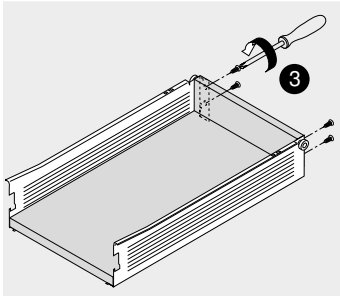

Lade in- en uithalen

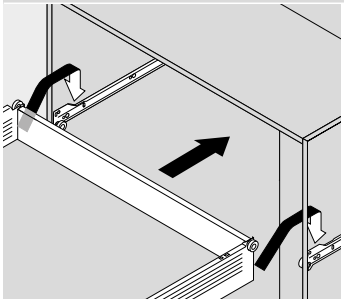

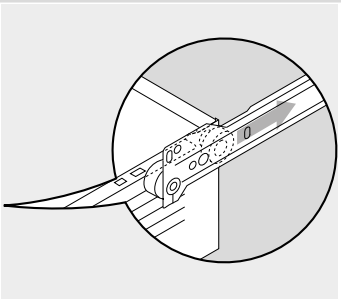

320

BLUMOTION voor METABOX 320

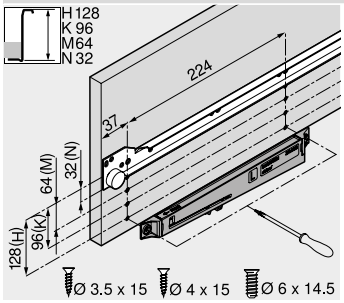

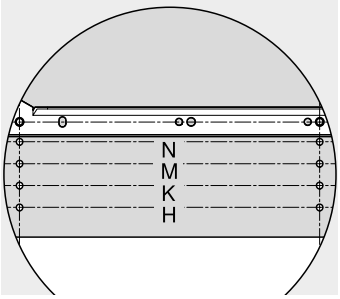

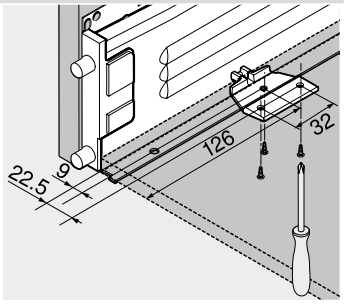

Zijdelingseverstelling

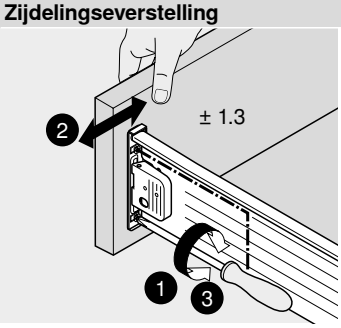

ZSF.1200/1300/130E

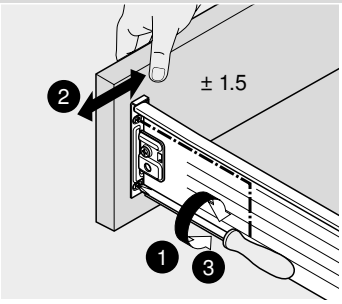

ZSF.1700/1800

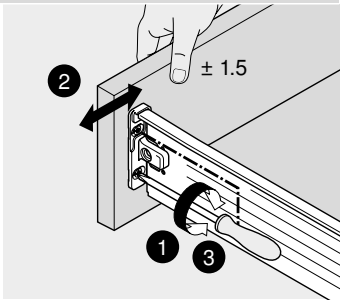

ZSF.1510/1610

Neigingsverstelling

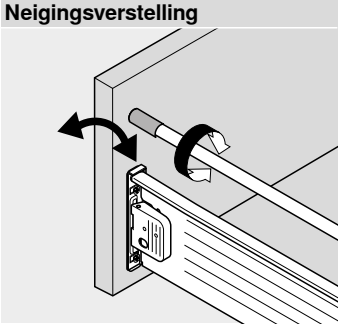

ZSF.1200/1300/130E/1700

Hoogteverstelling

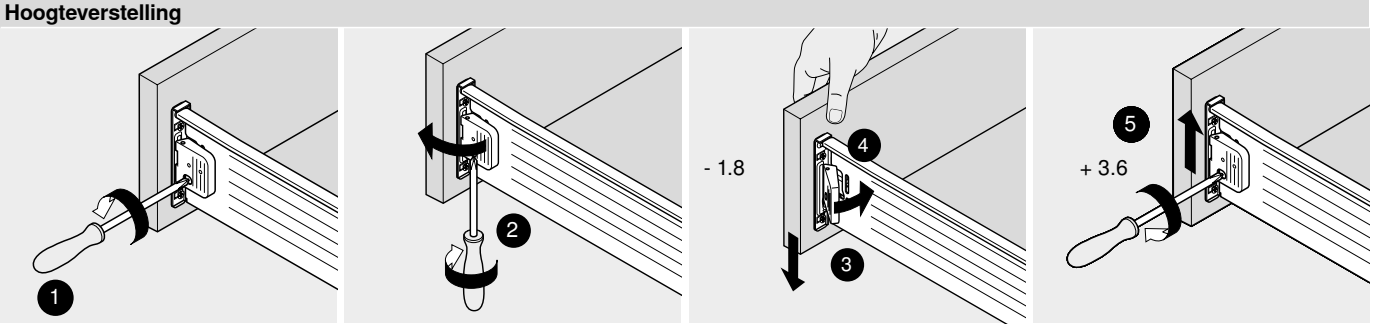

ZSF.1200/1300/130E

Hoogteverstelling

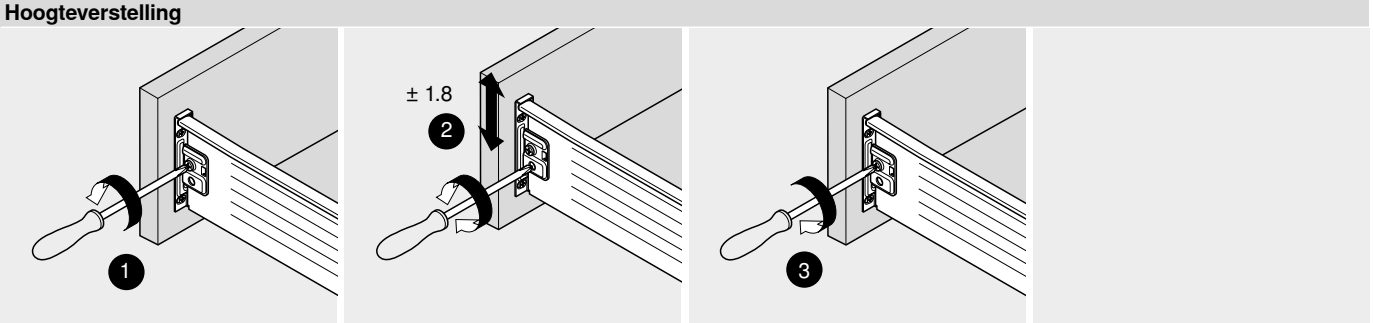

ZSF.1700/1800

Hoogteverstelling

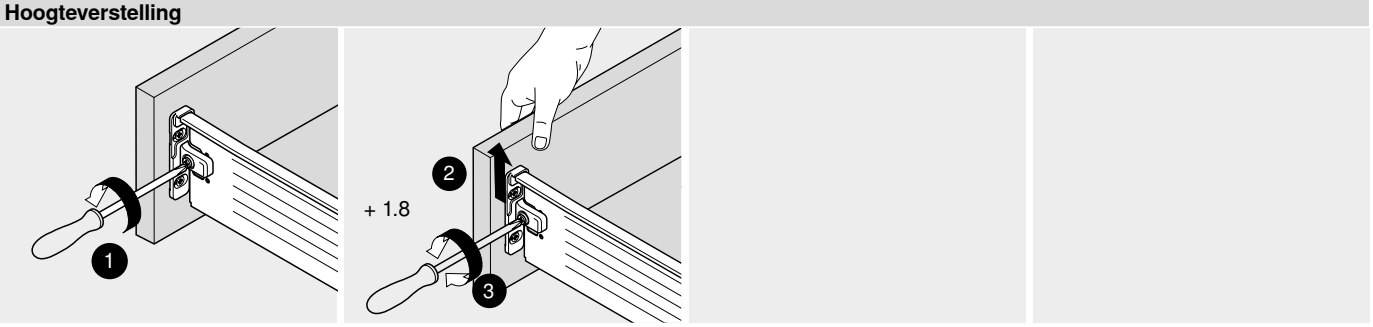

ZSF.1510/1610

Montagefilm

Short-URL
www.blum.com/mbx_videos